Machine Translated by Google

Szybki przewodnik

Krótki przewodnik

Szybki przewodnik

Szybki przewodnik

Krótka instrukcja użytkowania

Krótki podręcznik

Zmywarka stołowa

Zmywarka stołowa

Zmywarka stołowa

Zmywarka blatowa

Zmywarka stołowa

Zmywarka stołowa

MEDION LIFE DWT51 (MD 37766)

Machine Translated by Google

Spis treści

1. Informacje dotyczące niniejszej instrukcji szybkiego startu ..... 4 2. Objaśnienie symboli ..... 4 3. Przeznaczenie ..... 4 4. Instrukcje bezpieczeństwa ..... 5 5. Zakres dostawy ..... 6 6. Elementy składowe urządzenia 7

7. Instalacja 8

7.1. Ustawienie i wyrównywanie 8

7.2. Montaż przyssawek ..... 9 7.3. Przyłącze wodne 9

7.4. Zalej wiadro wodą 9

7.5. Podłączenie odpływu wody 10

7.6. Podłączenie do sieci energetycznej 10

8. Przygotuj urządzenie 11

8.1. Zamknij drzwi 11

8.2. Wlej detergent do zmywarki ..... 11 8.3. Załaduj naczynia i sztućce 11

9. Korzystanie ze zmywarki 11

9.1. Wybór programu prania ..... 12 9.2. Zakończenie programu prania ..... 13 10. Czyszczenie i konserwacja ..... 13 11. Dane techniczne 13

11.1. Karta charakterystyki produktu 13

12. Informacje o zgodności z normami UE 13

13. Utylizacja 13

Machine Translated by Google

1. Informacje o tym krótkim przewodniku

Niniejszy skrócony przewodnik jest skróconą, drukowaną wersją pełnej instrukcji obsługi.

OSTRZEŻENIE!

Przed uruchomieniem należy uważnie przeczytać wskazówki bezpieczeństwa oraz całą instrukcję obsługi.
Należy przestrzegać ostrzeżeń umieszczonych na urządzeniu oraz w instrukcji obsługi, aby uniknąć obrażeń ciała i uszkodzenia mienia.
Zawsze należy przechowywać dokumentację w zasięgu ręki i przekazywać ją każdemu, kto przekazuje urządzenie osobie trzeciej, ponieważ jest ona istotną częścią produktu.

Jak skontaktować się z obsługą klienta?
Dane kontaktowe znajdziesz w pełnej instrukcji obsługi.

Gdzie mogę znaleźć pełną instrukcję obsługi?

Pełną instrukcję obsługi można wyświetlić i pobrać, skanując kod QR znajdujący się obok tego tekstu.

2. Klucz do symboli

Jeżeli fragment tekstu oznaczony jest jednym z poniższych symboli ostrzegawczych, oznacza to, że opisane w tekście niebezpieczeństwo należy omijać, aby zapobiec opisanym w nim możliwym konsekwencjom.

NIEBEZPIECZEŃSTWO!
Ostrzeżenie: Bezpośrednie zagrożenie życia!

OSTRZEŻENIE!
Ostrzeżenie przed potencjalnym zagrożeniem życia i/lub poważnymi, nieodwracalnymi obrażeniami!

OSTROŻNOŚĆ!
Ostrzeżenie przed możliwymi obrażeniami o nasileniu umiarkowanym i/lub lekkim!

UWAGA!
Proszę przestrzegać instrukcji, aby uniknąć uszkodzenia mienia!

Więcej informacji na temat korzystania z urządzenia!

Proszę przestrzegać wskazówek zawartych w instrukcji obsługi!

Ostrzeżenie: Niebezpieczeństwo porażenia prądem!

Ostrzeżenie: Niebezpieczeństwo substancji wybuchowych!

Symbol prądu przemiennego

Stosować w pomieszczeniach
Urządzenia oznaczone tym symbolem nadają się wyłącznie do użytku wewnątrz pomieszczeń.

3. Przeznaczenie

Urządzenie to może być używane wyłącznie do mycia naczyń i sztućców.

Używaj wyłącznie naczyń nadających się do mycia w zmywarce.
Kupując naczynia, zwracaj uwagę na etykiety z napisem „można myć w zmywarce" lub „nadaje się do mycia w zmywarce".

Urządzenie to przeznaczone jest do stosowania w gospodarstwach domowych i podobnych zastosowaniach domowych, takich jak...

- w kuchniach dla pracowników sklepów, biur i innych obiektów komercyjnych;
- na gruntach rolnych;
- od klientów hoteli, moteli i innych obiektów noclegowych;

- w pensjonatach

Urządzenie nie jest przeznaczone do użytku komercyjnego ani przemysłowego.

Należy pamiętać, że odpowiedzialność zostaje wyłączona w przypadku niewłaściwego użycia:

Nie buduj urządzenia bez naszej zgody.
i nie używaj żadnych akcesoriów, które nie zostały przez nas zatwierdzone lub dostarczone.

Używaj tylko tych dostarczonych lub zatwierdzonych przez nas.
części zamienne i akcesoria.

Prosimy o przestrzeganie wszystkich informacji zawartych w niniejszej instrukcji obsługi, zwłaszcza wskazówek dotyczących bezpieczeństwa. Każde inne zastosowanie jest uważane za niewłaściwe i może skutkować obrażeniami ciała lub uszkodzeniem mienia.

Machine Translated by Google

4. Instrukcje bezpieczeństwa

WAŻNE INSTRUKCJE DOTYCZĄCE BEZPIECZEŃSTWA – PRZECZYTAJ UWAŻNIE I ZACHOWAJ NA PRZYSZŁOŚĆ!

OSTRZEŻENIE!

Ryzyko obrażeń!

Istnieje ryzyko obrażeń na skutek niewłaściwego użytkowania.

Przechowuj urządzenie i akcesoria w miejscu niedostępnym dla dzieci.

To urządzenie może być używane przez dzieci w wieku 8 lat i starsze, a także przez osoby o ograniczonej sprawności fizycznej, sensorycznej lub umysłowej, a także osoby nieposiadające odpowiedniego doświadczenia i/lub wiedzy, jeśli znajdują się pod nadzorem lub zostały poinstruowane na temat bezpiecznego korzystania z urządzenia i rozumieją związane z tym zagrożenia.

Dzieciom nie wolno bawić się urządzeniem.
tylko.

Czyszczenie i konserwacja urządzenia nie mogą być wykonywane przez dzieci bez nadzoru.

Nadzoruj dzieci znajdujące się w pobliżu zmywarki. Istnieje między innymi ryzyko, że dzieci zamkną się w zmywarce.

Urządzenie pracuje w wysokiej temperaturze wody.

Ze względu na wysokie temperatury i powstającą parę, dzieci mogą korzystać z urządzenia wyłącznie pod nadzorem osoby dorosłej.

OSTRZEŻENIE!

Niebezpieczeństwo porażenia prądem!

Istnieje ryzyko porażenia prądem elektrycznym w przypadku kontaktu z częściami pod napięciem.

Podłączaj urządzenie wyłącznie do odpowiedniego gniazdka.

Podłącz do prawidłowo zainstalowanego i łatwo dostępnego gniazdka elektrycznego. Napięcie w lokalnej sieci musi być zgodne ze specyfikacją techniczną urządzenia. Gniazdko musi być zabezpieczone bezpiecznikiem o wartości co najmniej 10 A.

Urządzenie włącza się i wyłącza za pomocą przełącznika. Zasilanie zostanie odłączone dopiero po odłączeniu go od gniazdka ściennego.

W przypadku konieczności szybkiego odłączenia urządzenia od sieci, gniazdko elektryczne musi być swobodnie dostępne.

Zawsze ciągnij za wtyczkę, a nie za przewód zasilający.

Całkowicie rozwiń przewód zasilający.

Nie zaginaj i nie ściskaj kabla zasilającego.

Upewnij się, że przewód zasilający nie styka się z gorącymi przedmiotami lub powierzchniami (np. płytą grzewczą).

Nie używaj przedłużaczy.

Nie należy używać urządzenia, jeśli na urządzeniu lub jego przewodzie zasilającym widoczne są uszkodzenia lub jeśli urządzenie zostało upuszczone.

Jeśli zauważysz jakiekolwiek uszkodzenia podczas transportu, skontaktuj się natychmiast z serwisem.

Pod żadnym pozorem nie wprowadzaj zmian samodzielnie.
dokonywać zmian w urządzeniu lub próbować samodzielnie otwierać jego część i/lub lub naprawić.

Jeśli przewód sieciowy tego urządzenia jest uszkodzony, musi zostać wymieniony przez producenta, jego agenta serwisowego lub podobnie wykwalifikowaną osobę, aby uniknąć zagrożeń.

Nigdy nie otwieraj obudowy ani nie wkładaj przedmiotów przez otwory wentylacyjne.

Urządzenia nie wolno zanurzać w wodzie ani innych cieczach, trzymać pod bieżącą wodą ani używać w wilgotnych pomieszczeniach, gdyż może to spowodować porażenie prądem.

Machine Translated by Google

Przed czyszczeniem lub wyłączeniem urządzenia należy odłączyć je od gniazdka ściennego.

dziesięć,

– przed montażem i demontażem akcesoriów,

– podczas burzy,

– jeśli urządzenie stało się wilgotne lub mokre,

– w przypadku braku nadzoru,

– jeśli nie używasz już urządzenia-

kucharz.

Nigdy nie dotykaj urządzenia ani przewodu zasilającego mokrymi lub wilgotnymi rękami.

Urządzenie należy użytkować wyłącznie w zabezpieczonym, suchym pomieszczeniu.

5. Zakres dostawy

NIEBEZPIECZEŃSTWO!

Niebezpieczeństwo uduszenia!

Istnieje ryzyko uduszenia w wyniku połknięcia lub wdychania małych części lub folii.

Wszystkie użyte materiały opakowaniowe (torby,

Nie przechowuj kawałków styropianu itp. w miejscu dostępnym dla dzieci.

Dzieci nie powinny bawić się materiałem opakowaniowym.

pozwalać.

Wyjmij produkt z opakowania i usuń wszelkie elementy opakowania.

Sprawdź, czy przesyłka jest kompletna i nienaruszona. Jeśli przesyłka okaże się niekompletna lub uszkodzona, poinformuj nas o tym w ciągu 14 dni od daty zakupu.

Pakiet, który zakupiłeś zawiera:

• 1 x zmywarka blatowa, w tym.
  – 1 x dolna półka na naczynia
  – 1 x górny stojak na naczynia z tacką na sztućce
  – 1 x wąż doprowadzający wodę
  – 1 x wąż spustowy wody
  – 1 x wąż wiadrowy
  – 1 x składane wiadro
  – 2 x przyssawki ze śrubą
  – 1 x Skrócony przewodnik
  – Instrukcja obsługi (dostępna do pobrania,
    (Zobacz „1. Informacje o tym skróconym przewodniku” na stronie 4)

Po wyprodukowaniu urządzenia przeprowadzono próbę z wodą.

Pozostawienie niewielkiej ilości wody w urządzeniu jest zjawiskiem normalnym.

Machine Translated by Google

6. Części urządzenia

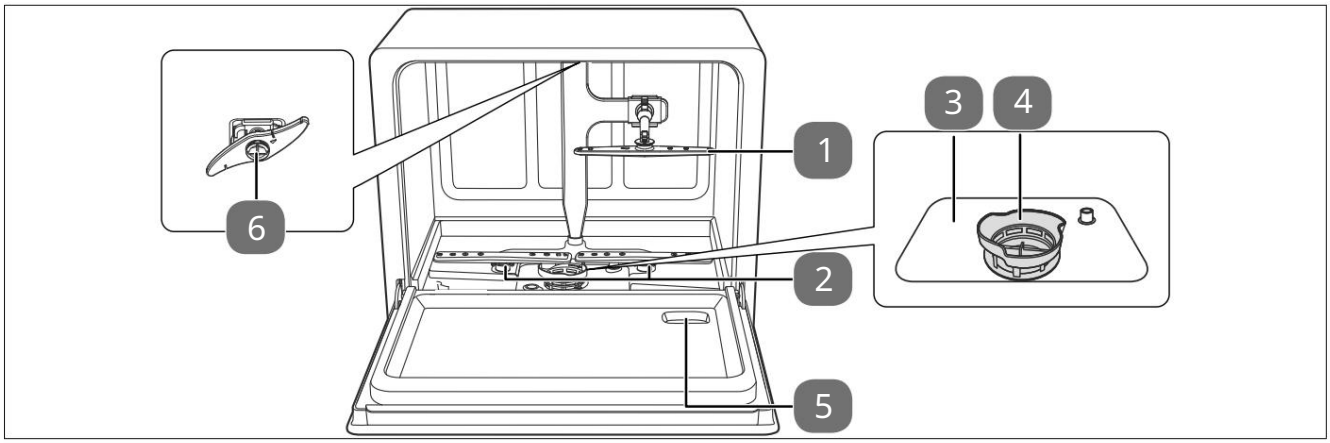

Rys. 1 – Przód

1. Środkowe ramię natryskowe
2. Dolne ramiona natryskowe
3. Filtr gruboziarnisty
4. Filtr drobny
5. Komora dozująca
6. Górne ramię natryskowe

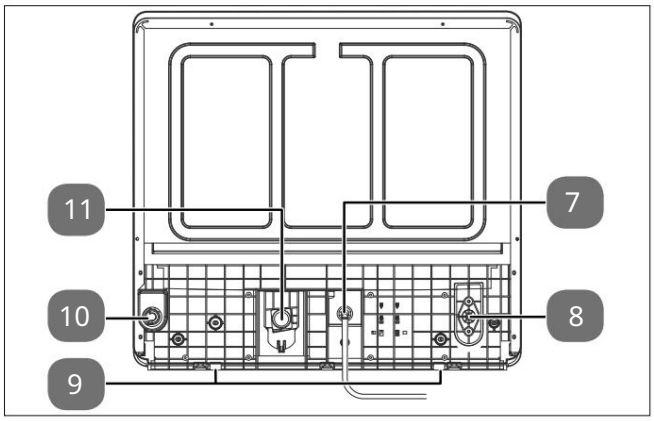

Rys. 2 – Tył urządzenia

7. Kabel zasilający z wtyczką (wtyczka nie jest pokazana)
(prezentuje)
8. Podłączenie wiadra i węża 9. Zamontowanie
przyssawki 10. Podłączenie
dopływu wody
11. Przyłącze do odpływu wody

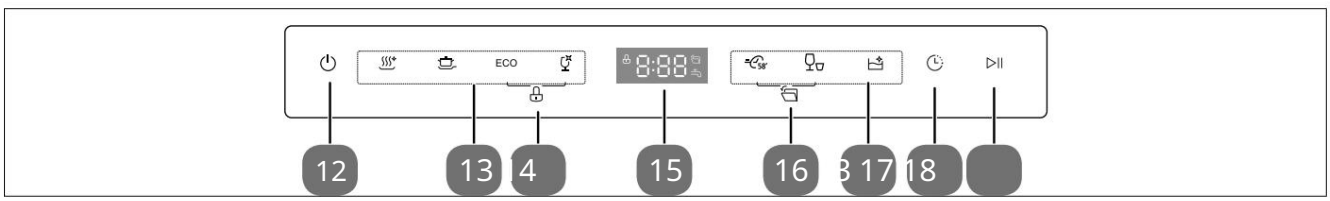

Rys. 3 – Sterowanie

12. Przycisk włączania/wyłączania
13. Przyciski
programowania 14. Blokada dziecięca (naciśnij jednocześnie przyciski + przez 3 sekundy)
15. Pole wyświetlacza (pokazuje pozostały czas programu, czas opóźnienia, kody błędów itp.)
16. Automatyczne otwieranie drzwi po zakończeniu programu (naciśnij jednocześnie przyciski + przez 3 sekundy)
17. Opóźnienie startu programu 18.
Przycisk Start/Pauza

Machine Translated by Google

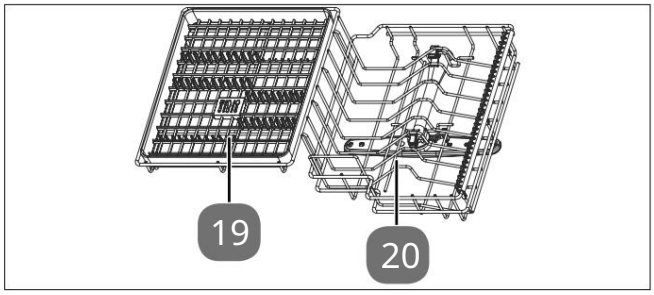

Rys. 4 – Górny kosz na naczynia

19. Tacka na sztućce
20. górna półka na naczynia

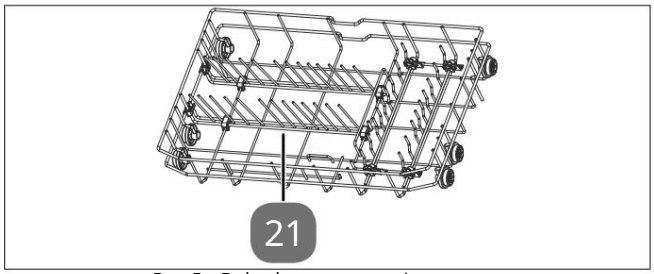

Rys. 5 – Dolny kosz na naczynia

21. dolny kosz na naczynia

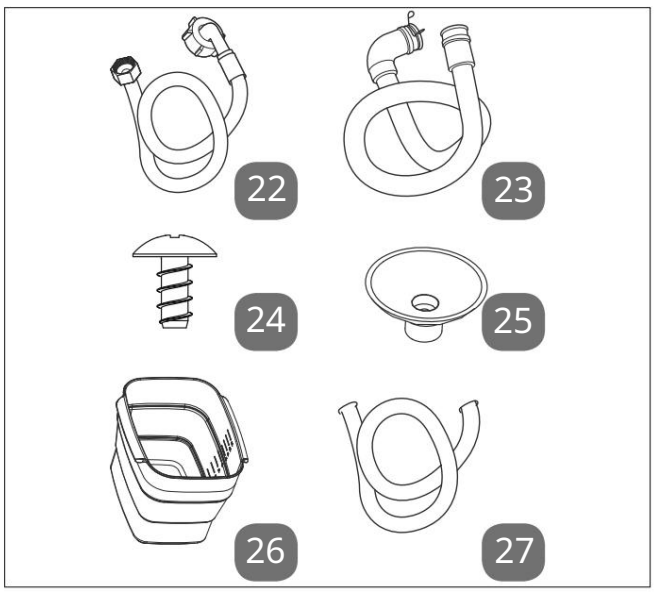

Rys. 6 – Akcesoria

22. Wąż doprowadzający wodę
23. Wąż spustowy wody
24. Śruba do przyssawki
25. Przyssawka
26. Składane wiadro
27. Wiadro-wąż

7. Instalacja

OSTRZEŻENIE!

Ryzyko porażenia prądem i uszkodzenia mienia!

W wyniku nieprawidłowego podłączenia urządzenia istnieje ryzyko porażenia prądem elektrycznym i uszkodzenia mienia.

Podłączenia elektryczne i wodne powinny być wykonywane wyłącznie przez wykwalifikowanych fachowców.

UWAGA!

Możliwe uszkodzenie mienia!

Niewłaściwa konfiguracja lub użytkowanie urządzenia może spowodować uszkodzenie mienia lub zalania.

Nie należy umieszczać urządzenia w pomieszczeniach, w których istnieje ryzyko wystąpienia mrozu, gdyż na skutek pęknięcia rur może dojść do poważnych uszkodzeń.

Urządzenie należy ustawić na równej, stabilnej powierzchni, która utrzyma jego ciężar wraz z naczyniami znajdującymi się w środku. Urządzenie jest przeznaczone do montażu wolnostojącego. Nie należy go montować w zabudowie meblowej.

Używaj urządzenia wyłącznie wewnątrz pomieszczeń.

Nie wystawiaj urządzenia na działanie ekstremalnych warunków. Unikaj:

– Wysoka wilgotność lub mokre warunki,
– ekstremalnie wysokie lub niskie temperatury,
– bezpośrednie światło słoneczne,
– otwartego ognia.

Nie należy umieszczać urządzenia w pobliżu źródeł ciepła. miejsce.

Dodatki chemiczne w powłokach meblowych mogą atakować materiał nóżek urządzeń i pozostawiać osady na powierzchni mebli.

W razie konieczności należy umieścić urządzenie na powierzchni niewrażliwej na ciepło i wilgoć.

7.1. Ustawienie i wyrównywanie

Urządzenie należy ustawić na stabilnej, równej powierzchni w pobliżu odpływu i przyłącza wody: – na stole/blacie roboczym

– w wentylowanej szafie

Podczas ustawiania urządzenia należy zwrócić uwagę na jego wymiary (patrz rys. 7):

Wysokość	H	500 mm
Szerokość	W	550 mm
Głębokość (drzwi zamknięte)	D1	350 mm
Głębokość (otwarte drzwi)	D1	713 mm

Machine Translated by Google

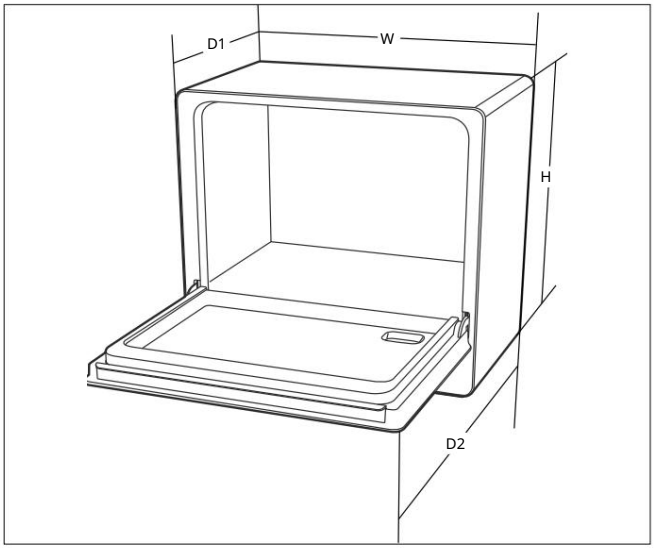

Rys. 7 – Wymiary urządzenia

Najpierw podłącz wtyczkę sieciową (7) do właściwego gniazdka.
Prawidłowo zainstalowane i łatwo dostępne gniazdko, jeżeli dopływ i odpływ wody zostały prawidłowo zainstalowane (patrz następny rozdział).

7.2. Montaż przyssawek

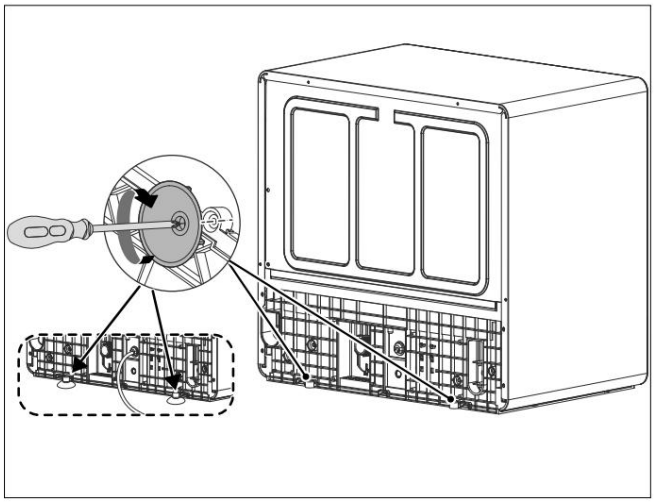

Rys. 8 – Montaż przyssawek

Przykręć przyssawkę (25) do
Przykręć śrubę (24) do przyssawki (9), aby zapewnić stabilne mocowanie.

7.3. Podłączenie wody

UWAGA!

Urządzenie uszkodzone!

Nieprawidłowe podłączenie urządzenia może spowodować jego uszkodzenie. Wąż należy ułożyć bez zagięć i starannie podłączyć.

Jeśli rury wodociągowe są nowe lub nie były używane przez dłuższy czas, należy odkręcić wodę, aby upewnić się, że jest czysta i wolna od zanieczyszczeń. Niezastosowanie się do tego zalecenia może spowodować zablokowanie dopływu wody i uszkodzenie urządzenia.

Jeżeli urządzenie ma zastąpić stare, nigdy nie należy do podłączania używać starych zestawów węży.
Podłącz urządzenie przy użyciu dostarczonych nowych zestawów węży.

Podłącz urządzenie do linii wody pitnej do momentu maks. 60 °C i

Należy używać wyłącznie akcesoriów dołączonych do zestawu lub opisanych jako odpowiednie w niniejszej instrukcji.

Podłączając urządzenie do źródła wody pitnej, należy upewnić się, że jest ono wyposażone w zabezpieczenie przed cofaniem się wody pitnej (zgodnie z normą DIN EN 1717). Zalecamy, aby instalację, w tym podłączenia wodne i elektryczne, a także wszelkie naprawy, wykonywał wykwalifikowany specjalista.

Jeżeli dostarczony wąż doprowadzający wodę (22) nie pasuje do Twojego kranu, skontaktuj się ze swoim hydraulikiem, aby zakupić adaptery.

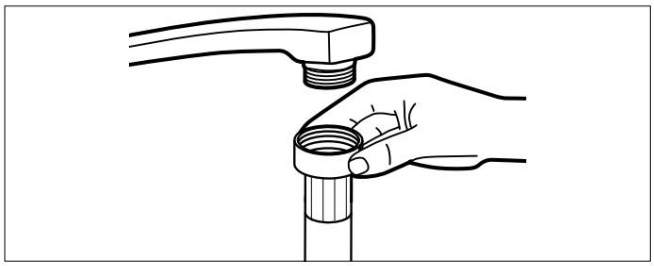

Rys. 9 – Podłączanie węża wodnego

Podłącz wąż doprowadzający wodę (22) do kranu z zimną wodą z gwintem 3/4" (patrz rys. 9).

Dokręć przyłącze węża ręcznie.
Wąż wodny jest przeznaczony do ciśnienia wody około 10 barów.
Zalecamy zamknięcie dopływu wody po użyciu, szczególnie jeśli instalacja domowa nie jest wyposażona w reduktor ciśnienia.

7.4. Wlej wodę do wiadra

Pozostaw miękką osłonę na wężu dopływowym po podłączeniu go do zmywarki. Jeśli ją zdejmiesz, woda wycieknie.

z.

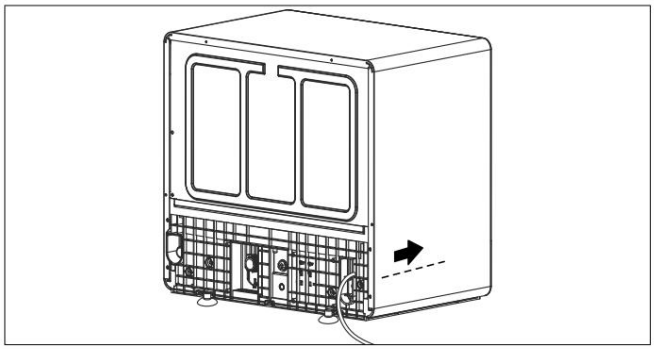

Rys. 10 – Połączenie wiadra z wężem

Machine Translated by Google

Zamiast korzystać z kranu do dostarczania wody, można również dostarczać wodę do urządzenia poprzez przyłącze węża wiadrowego (patrz rys. 10).

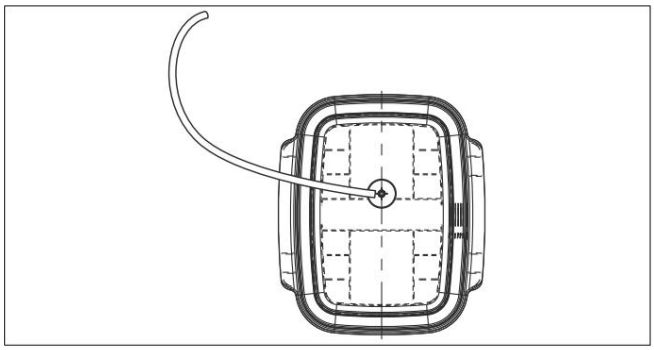

Rys. 11 – Mocowanie węża w wiadrze

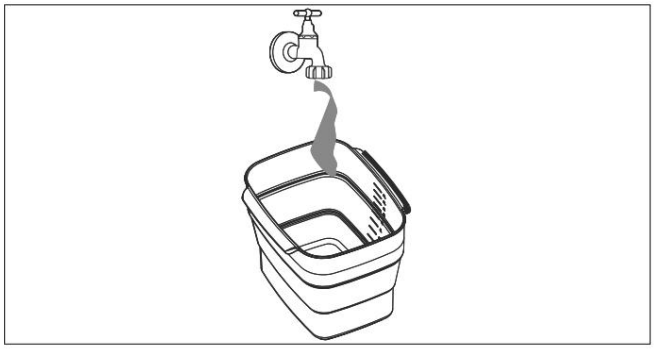

Rys. 12 – Napełnianie wiadra wodą

Napełnij wiadro czystą wodą z kranu (12 litrów).

7.5. Podłącz odpływ wody

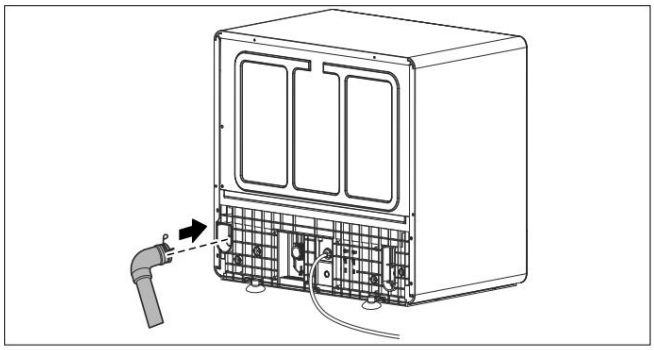

Rys. 13 – Podłączenie odpływu wody

Podłącz wąż spustowy wody do przyłącza spustowego wody (10) z tyłu urządzenia i zabezpiecz go zaciskiem (patrz rys. 13).

7.5.1. Skieruj wąż do zlewu/pojemnika.

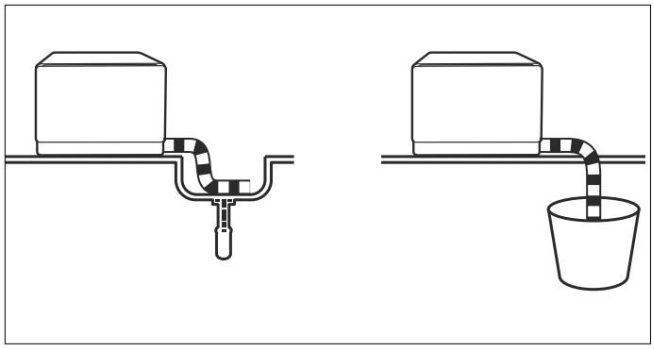

Ryc. 14 – Odcedź do zlewu lub pojemnika

Zawieś koniec węża spustowego w
zlew lub odpowiednio duży pojemnik (12 litrów) (patrz rys. 14).

Upewnij się, że wąż spustowy ma odpowiednie nachylenie.
Urządzenie powinno znajdować się co najmniej 4 cm nad zlewem/ pojemnikiem.

Użyj na przykład wspornika mocującego lub
Przepust na wąż spustowy z przyssawką (nie wchodzi w skład zestawu) umożliwiający zawieszenie węża spustowego i gwarantujący jego bezpieczne zamocowanie.

7.6 Podłączenie do sieci energetycznej

Po podłączeniu dopływu wody i spuszczeniu wody należy podłączyć wtyczkę zasilającą (7) do gniazdka sieciowego.

W przypadku konieczności szybkiego odłączenia urządzenia od sieci,
Gniazdko elektryczne musi być swobodnie dostępne.

Machine Translated by Google

8. Przygotuj urządzenie

Otwórz drzwi, pociągając je do siebie. (Oklaski)
Otwórz drzwi całkowicie.

Jeżeli w trakcie pracy urządzenia drzwi zostaną otwarte, proces mycia zostanie automatycznie przerwany.

8.1. Zamknij drzwi

Wsuń ociekacz do naczyń całkowicie do urządzenia.
wewnątrz.

Pchnij drzwi, aż zatrzasną się na swoim miejscu.

8.2. Wlej detergent do zmywarki

Więcej informacji na temat środków czyszczących do zmywarek można znaleźć w instrukcji obsługi, w rozdziale „O środkach czyszczących do zmywarek”.

NIEBEZPIECZEŃSTWO!

Niebezpieczeństwo oparzeń chemicznych!

Środki czyszczące to substancje chemiczne zawierające agresywne i żrące składniki. Istnieje ryzyko obrażeń.
Płyny do mycia naczyń są silnie zasadowe. Ich połknięcie jest bardzo niebezpieczne i może spowodować oparzenia chemiczne.

Unikać kontaktu z oczami i skórą.

Środki czyszczące należy zawsze przechowywać poza zasięgiem dzieci.
dzieci.

Nie dopuszczaj dzieci w pobliże otwartych drzwi urządzenia, ponieważ w środku może znajdować się płyn do mycia naczyń.

Zawsze napełniaj pojemnik na detergent detergentem do zmywarki bezpośrednio przed zmywaniem.

UWAGA!

Możliwe uszkodzenie mienia!

Użycie niewłaściwych środków czyszczących może spowodować uszkodzenie urządzenia.

Używaj wyłącznie detergentów i nabłyszczaczy nadających się do zmywarki. Nie używaj mydła, detergentu do prania ani płynu do mycia rąk.

Detergent do zmywarki należy dodać przed każdym cyklem zmywania. Należy dodawać wyłącznie ilość detergentu podaną w tabeli w sekcji „9.1. Wybór programu zmywania” na stronie 12.

Płyn do mycia naczyń należy zawsze dodawać bezpośrednio przed zmywaniem, aby nie uległ zamoczeniu i prawidłowo się rozpuścił.

Otwórz drzwi urządzenia.

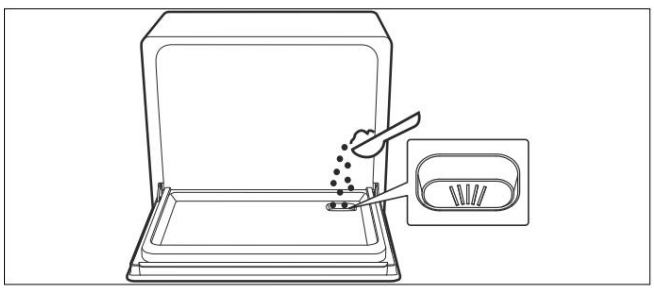

Rys. 15 – Wlewanie środka czyszczącego

Napełnij proszkiem do zmywarki lub środkiem czyszczącym.
Wstrzyknąć Gertab do komory dozującej oznaczonej symbolem (5).

Aby uzyskać najlepsze efekty czyszczenia, zaleca się stosowanie tabletek czyszczących z płynem nabłyszczającym.

8.3. Odłóż naczynia i sztućce

Więcej informacji na temat ładowania zmywarki i tego, na co należy zwrócić uwagę, można znaleźć w rozdziale „Ładowanie naczyń i sztućców” w instrukcji obsługi.

9. Używaj zmywarki

Więcej informacji na temat wszystkich funkcji można znaleźć w instrukcji obsługi.

OSTROŻNOŚĆ!

Ryzyko obrażeń!

Istnieje ryzyko obrażeń na skutek niewłaściwego obchodzenia się z urządzeniem.

Po zakończeniu cyklu wstępnego płukania zamknij
Zamknij ponownie drzwi urządzenia, gdyż otwarte drzwi mogą stwarzać ryzyko potknięcia.

Nie umieszczaj ciężkich przedmiotów na drzwiach.
gdy jest otwarte. Urządzenie może się przechylić do przodu.

OSTROŻNOŚĆ!

Niebezpieczeństwo oparzeń!

Istnieje ryzyko oparzenia w wyniku dotknięcia gorących powierzchni!

Jeśli drzwi zostaną otwarte w trakcie trwania programu, może wydostać się gorąca woda/para i spowodować oparzenia.

Przed opróżnieniem urządzenia należy odczekać, aż ostygnie.
Nie dotykaj elementu grzejnego zmywarki w trakcie jej użytkowania ani bezpośrednio po jej zakończeniu.

Nie uruchamiaj zmywarki, dopóki
drzwi są dobrze zamknięte.

Nie otwieraj od razu całkowicie drzwiczek zmywarki, lecz odczekaj
około 3 sekund, aż ramię natryskowe przestanie się obracać,
a dopiero wtedy otwórz drzwiczki.

Naciśnij przycisk zasilania. (12) do korzystania z urządzenia
włączyć.

Naciśnij przycisk programu (13), aby wybrać żądany program.
aby wybrać program.

Naciśnij przycisk Start/Pauza (18), jeden z Pro-
aby rozpocząć gram.

Machine Translated by Google

9.1. Wybierz program prania

W poniższej tabeli przedstawiono różne programy prania i ich zastosowania. Wybierz program najbardziej energooszczędny, jaki jest możliwy, lub szybki program, np. program „ECO” lub „Szybko”.

program	Nadaje się do	Sekwencja	odkurzacz (proszek do prania)	protokół**		
Higiena 72°	Dezynfekuje naczynia i szklanki. Utrzymuje temperaturę wody na poziomie około 70°C.	Pranie (70°C) Umyć Umyć Płukanie (72 °C) Suchy	13 gramów	160	0,960	9,3
Intensywny	Mocno zabrudzone naczynia oraz normalnie zabrudzone garnki, patelnie, talerze itp. z zaschniętymi resztkami jedzenia.	Pranie (65°C) Umyć Umyć Płukanie (70 °C) Suchy	13 gramów	165	0,920	9,3
ECO*	Części normalnie zabrudzone, takie jak Talerze, szklanki, miski i lekko zabrudzone patelnie	Pranie (50°C) Umyć Płukanie (65 °C) Suchy	13 gramów	175	0,557	7,8
Głosować	lekko zabrudzone przedmioty, takie jak szklanki, porcelana	Pranie (50°C) Umyć Umyć Płukanie (60 °C) Suchy	13 gramów	85	0,540	9,3
58 minut czyszczenie	Zwykle zabrudzone naczynia, które należy szybko umyć.	Pranie (55 °C) Umyć Płukanie (55 °C) Suchy	13 gramów	58	0,610	7,5
Szybkie czyszczenie	Lekko zabrudzone naczynia, których nie trzeba suszyć.	Pranie (50°C) Płukanie (55 °C)	13 gramów	29	0,460	6,7
samoczyszczący	Krótki cykl mycia przeznaczony do lekko zabrudzonych naczyń, których nie trzeba suszyć.	Pranie (65°C) Umyć Umyć Płukanie (70 °C) Suchy	13 gramów	90	0,690	9,3

* Program ECO nadaje się do mycia naczyń o normalnym stopniu zabrudzenia. W tym zastosowaniu jest to najbardziej efektywny program pod względem zużycia energii i wody, a zatem zgodny z dyrektywą UE w sprawie ekoprojektu.

Wartości zużycia i czas trwania programu są jedynie wskazówkami, z wyjątkiem programu ECO.

** Czas działania określony przy temperaturze wody 15 °C wlotu wody

Machine Translated by Google

9.2. Zakończenie programu prania

OSTRZEŻENIE!

Niebezpieczeństwo oparzenia!

Jeśli drzwi zostaną otwarte w trakcie trwania programu, może wydostać się gorąca woda/para i spowodować oparzenia.

Nie otwieraj od razu drzwi całkowicie, lecz poczekaj, aż urządzenie ostygnie.

Po zakończeniu programu w polu wyświetlacza pojawi się komunikat „Koniec” .

Wyłącz urządzenie za pomocą przycisku włączania/wyłączania. (12) z.

Urządzenie wyłącza się automatycznie po pewnym czasie od zakończenia programu prania.

Przed uruchomieniem programu uchyl drzwiczki lub włącz funkcję „Automatycznego otwierania drzwi”, aby umożliwić ujście pary.

Odczekaj chwilę przed wyjęciem sztućców/naczyń, aby naczynia wyschły szybciej i ciepło mogło uciec.

Wyjmij naczynia i sztućce. Wilgoć wewnątrz urządzenia jest normalna.

10. Czyszczenie i konserwacja

Informacje dotyczące czyszczenia i konserwacji urządzenia można znaleźć w instrukcji obsługi.

11. Dane techniczne

Dystrybutor:	MEDION AG Na Zehnthofie 77 45307 Essen Niemcy
Model	MD 37766
zasilacz	220-240 V~, 50 Hz
pojemność	do 5 nakryć (ø 24 cm)
Ciśnienie wody wlotowej	0,04 – 1,0 MPa (0,4 – 10 barów)
Klasa ochrony	I
Wymiary (szer. x głęb. x wys.):	ok. 55 x 35 x 50 cm
Waga netto	21,4 kg

11.1. Karta charakterystyki produktu

Zeskanuj kod QR, aby pobrać kartę charakterystyki produktu lub skontaktuj się z działem obsługi klienta pod adresem www.medion.com/contact, aby otrzymać wersję drukowaną. Kod QR znajduje się również na etykiecie energetycznej.

12. Informacje o zgodności z normami UE

Firma MEDION AG oświadcza niniejszym, że produkt jest zgodny z następującymi wymogami europejskimi:

- Dyrektywa EMC 2014/30/UE
- Dyrektywa niskonapięciowa 2014/35/UE
- Dyrektywa w sprawie ekoprojektu 2009/125/WE
- Dyrektywa RoHS 2011/65/UE.
- Rozporządzenie (UE) 2019/2022
- Rozporządzenie (UE) 2019/2017

13. Utylizacja

OPAKOWANIE

Urządzenie jest pakowane w sposób chroniący je przed uszkodzeniami podczas transportu. Opakowania wykonane są z materiałów, które można utylizować w sposób przyjazny dla środowiska i poddać profesjonalnemu recyklingowi.

Segregując odpady, należy zwrócić uwagę na następujące oznakowanie materiałów opakowaniowych za pomocą skrótów (a) i cyfr (b):
1–7: Tworzywa sztuczne/20–22: Papier i tektura/80–98: Materiały kompozytowe

(Tylko dla Francji)

Symbol „Triman” informuje konsumenta, że produkt nadaje się do recyklingu, podlega rozszerzonemu systemowi odpowiedzialności producenta, a we Francji obowiązują go instrukcje dotyczące sortowania.

URZĄDZENIE (tylko dla Niemiec)

Wszelkiego sprzętu elektrycznego i elektronicznego oznaczonego pokazanym tutaj symbolem nie wolno wyrzucać do zwykłych odpadów domowych, lecz musi on zostać odebrany przez użytkownika końcowego oddzielnie od niesortowanych odpadów komunalnych po zakończeniu przewidywanego okresu użytkowania sprzętu. Użytkownicy końcowi są zobowiązani do nieniszczącego oddzielenia zużytych baterii i akumulatorów, które nie są umieszczone w zużytym sprzęcie, a także lamp, które można wyjąć ze zużytego sprzętu, od zużytego sprzętu przed przekazaniem go do punktu zbiórki i umieszczenia ich w oddzielnym miejscu zbiórki.

Dystrybutorzy o powierzchni sprzedaży sprzętu elektrycznego i elektronicznego wynoszącej co najmniej 400 metrów kwadratowych oraz dystrybutorzy artykułów spożywczych o łącznej powierzchni sprzedaży wynoszącej co najmniej 800 metrów kwadratowych, którzy oferują i udostępniają na rynku sprzęt elektryczny i elektroniczny kilka razy w roku kalendarzowym lub na stałe, są obowiązani, przy sprzedaży nowego urządzenia elektrycznego lub elektronicznego użytkownikowi końcowemu, do bezpłatnego przyjęcia od użytkownika końcowego starego urządzenia tego samego rodzaju, które wykonuje zasadniczo te same funkcje co nowe urządzenie, w miejscu sprzedaży lub w jego bezpośrednim sąsiedztwie, a na żądanie użytkownika końcowego, niezależnie od zakupu nowego urządzenia elektrycznego lub elektronicznego.

Machine Translated by Google

Przyjąć bezpłatnie do trzech starych urządzeń elektronicznych każdego typu, których żaden z wymiarów zewnętrznych nie przekracza 25 centymetrów, w punkcie sprzedaży detalicznej lub w jego bezpośredniej okolicy.

W przypadku sprzedaży z wykorzystaniem zdalnych metod komunikacji, wszystkie powierzchnie magazynowe i wysyłkowe dystrybutora sprzętu elektrycznego i elektronicznego są uznawane za powierzchnię sprzedaży, a wszystkie powierzchnie magazynowe i sprzedażowe dystrybutora są uznawane za całkowitą powierzchnię sprzedaży. Ponadto, w przypadku sprzedaży z wykorzystaniem zdalnych metod komunikacji, w momencie przekazania nowego sprzętu elektrycznego lub elektronicznego...
Bezpłatny odbiór zużytego sprzętu elektronicznego w miejscu jego przekazania gospodarstwu domowemu jest ograniczony do urządzeń kategorii 1, 2 i 4 załącznika 1 do § 2 ust. 1 niemieckiej ustawy o sprzęcie elektrycznym i elektronicznym (ElektroG) (wymienniki ciepła, ekrany, monitory i urządzenia zawierające ekrany o powierzchni powyżej 100 centymetrów kwadratowych, urządzenia wielkogabarytowe).

W Twojej okolicy dostępne są bezpłatne punkty zbiórki zużytego sprzętu AGD, a także potencjalnie inne punkty zbiórki, w których można ponownie wykorzystać stare urządzenia. Adresy można uzyskać w lokalnym urzędzie.

Jeśli stare urządzenie ma pamięć masową, wszystkie dane powinny zostać trwale zapisane na dysku zewnętrznym i nieodwracalnie usunięte z urządzenia przed jego zwrotem. Użytkownicy końcowi ponoszą wyłączną odpowiedzialność za usunięcie wszystkich danych osobowych ze starych urządzeń przeznaczonych do utylizacji.

URZĄDZENIE (dla wszystkich pozostałych krajów niemieckojęzycznych)

Wszystkich starych urządzeń oznaczonych pokazanym tu symbolem nie wolno wyrzucać do zwykłych odpadów domowych.
Zgodnie z dyrektywą 2012/19/UE urządzenie należy poddać odpowiedniej utylizacji po zakończeniu jego eksploatacji.

W procesie tym cenne materiały zawarte w urządzeniu podlegają recyklingowi, co pozwala uniknąć zanieczyszczenia środowiska.

Stare urządzenie należy oddać do punktu zbiórki odpadów elektronicznych lub do punktu recyklingu.
Aby uzyskać więcej informacji, skontaktuj się z lokalnym przedsiębiorstwem zajmującym się utylizacją odpadów lub administracją miejską.

Machine Translated by Google

Streszczenie

1. Informacje o niniejszym Przewodniku szybkiego startu .....16 2. Wyjaśnienie symboli .....16 3. Przeznaczenie 16

4. Instrukcje bezpieczeństwa ..... 17 5. Zawartość dostawy 18

6. Części urządzenia .....19 7. Instalacja 20

7.1. Montaż i ustawienie ..... 20 7.2. Montaż przyssawek ..... 21 7.3. Podłączenie dopływu wody 21

7.4. Doprowadzenie wody przez wiadro .....21 7.5. Podłączenie odpływu wody .....22 7.6. Podłączenie elektryczne 22

8. Przygotowanie urządzenia 22

8.1. Zamykanie drzwiczek .....22 8.2. Wlewanie detergentu do mycia naczyń .....22 8.3. Układanie naczyń i sztućców 23

9. Korzystanie ze zmywarki .....23 9.1. Wybór programu mycia .....24 9.2. Zakończenie programu .....25 10. Czyszczenie i konserwacja .....25 11. Dane techniczne .....25 11.1. Informacje o produkcie .....25 12. Informacje o zgodności z normami UE .....25 13. Recykling 25

Machine Translated by Google

1. Informacje dotyczące niniejszego przewodnika szybkiego startu

Niniejszy skrócony podręcznik użytkownika jest skróconą, drukowaną wersją pełnej instrukcji obsługi.

OSTRZEŻENIE !

Przed użyciem należy uważnie przeczytać instrukcje bezpieczeństwa oraz pełną instrukcję obsługi. Należy przestrzegać ostrzeżeń umieszczonych na urządzeniu i w instrukcji obsługi, aby uniknąć obrażeń ciała lub uszkodzenia mienia. Zawsze należy przechowywać dokumentację w łatwo dostępnym miejscu i zwrócić ją osobom trzecim, ponieważ stanowi ona integralną część produktu.

medion

Jak mogę skontaktować się z obsługą klienta?
Dane kontaktowe znajdziesz w pełnej instrukcji obsługi.

Gdzie mogę znaleźć pełną instrukcję obsługi?

Możesz wyświetlić i pobrać pełną instrukcję obsługi, skanując kod QR znajdujący się naprzeciwko.

2. Wyjaśnienie symboli

Aby zapobiec potencjalnym konsekwencjom, należy unikać zagrożeń opisanych w akapitach oznaczonych jednym z poniższych symboli ostrzegawczych.

NIEBEZPIECZEŃSTWO !

Niebezpieczeństwo natychmiastowej śmierci!

OSTRZEŻENIE !

Potencjalne niebezpieczeństwo śmierci i/lub poważnych, nieodwracalnych obrażeń!

UWAGA !

Ryzyko drobnych i/lub średnio poważnych obrażeń!

OGŁOSZENIE !

Postępuj zgodnie z instrukcjami, aby uniknąć uszkodzenia mienia!

Dodatkowe informacje dotyczące użytkowania urządzenia!

Proszę zwrócić uwagę na wskazówki zawarte w instrukcji obsługi!

Ryzyko porażenia prądem!

Niebezpieczeństwo spowodowane materiałami wybuchowymi!

Symbol prądu przemiennego

Do użytku wewnątrz pomieszczeń

Urządzenia oznaczone tym symbolem przeznaczone są wyłącznie do użytku wewnątrz pomieszczeń.

3. Przeznaczenie

Urządzenie należy stosować wyłącznie do mycia naczyń i sztućców.

Używaj wyłącznie kompatybilnej zastawy stołowej Zmywarka. Kupując naczynia, sprawdź, czy mają napisy „można myć w zmywarce”, „można wkładać do zmywarki” lub podobne.

To urządzenie jest przeznaczone do użytku domowego lub podobnych zastosowań domowych, np.

- w kuchniach dla personelu sklepów, biur lub innych miejsc pracy;
- w gospodarstwach rolnych;
- przez klientów hoteli, moteli i innych obiektów noclegowych;
- w pensjonatach.

Urządzenie nie jest przeznaczone do użytku komercyjnego ani przemysłowego.

Należy pamiętać, że w przypadku niewłaściwego użytkowania gwarancja ulega unieważnieniu:

Nie modyfikuj urządzenia bez naszej zgody i nie używaj urządzeń pomocniczych innych niż te, które zostały przez nas autoryzowane lub dostarczone.

Używaj wyłącznie części zamiennych i akcesoriów dostarczonych lub autoryzowanych przez nas.

Należy przestrzegać wszystkich informacji zawartych w niniejszej instrukcji obsługi, w szczególności wskazówek bezpieczeństwa. Każde inne użycie jest uważane za niewłaściwe i może skutkować obrażeniami ciała lub uszkodzeniem mienia.

Machine Translated by Google

4. Instrukcje bezpieczeństwa

WAŻNE INSTRUKCJE DOTYCZĄCE BEZPIECZEŃSTWA – PRZECZYTAJ UWAŻNIE I ZACHOWAJ DO WYKORZYSTANIA W PRZYSZŁOŚCI!

OSTRZEŻENIE !

Ryzyko obrażeń!

Każde niewłaściwe użycie stwarza ryzyko obrażeń.

Urządzenie i akcesoria należy przechowywać w miejscu niedostępnym dla dzieci.

Urządzenie to może być używane przez dzieci powyżej 8 roku życia oraz osoby o ograniczonej sprawności fizycznej, sensorycznej lub umysłowej, a także osoby nieposiadające odpowiedniego doświadczenia i/lub wiedzy, jeśli znajdują się pod nadzorem lub otrzymały instrukcje dotyczące bezpiecznego korzystania z urządzenia i rozumieją związane z tym zagrożenia.

Dzieci nie powinny bawić się aplikacją-

Ten sam.

Czynności związane z czyszczeniem i konserwacją, za które odpowiedzialny jest użytkownik, nie mogą być wykonywane przez dzieci pozostawione bez nadzoru.

Nadzoruj dzieci stojące w pobliżu zmywarki. Dzieci mogą się zamknąć w zmywarce.

Urządzenie pracuje z bardzo wysoką temperaturą wody. Dzieci powinny korzystać z urządzenia wyłącznie pod nadzorem osoby dorosłej ze względu na wysoką temperaturę i powstającą parę.

OSTRZEŻENIE !

Ryzyko porażenia prądem!

Części pod napięciem stwarzają ryzyko porażenia prądem. Podłączaj urządzenie wyłącznie do...

Gniazdo zasilania musi być prawidłowo zainstalowane i łatwo dostępne. Napięcie w sieci lokalnej musi odpowiadać napięciu podanemu w specyfikacji technicznej urządzenia. Gniazdo zasilania musi być zabezpieczone bezpiecznikiem o natężeniu co najmniej 10 amperów.

Urządzenie włącza się i wyłącza za pomocą przycisku. Wyłącza się je dopiero po odłączeniu przewodu zasilającego od gniazdka ściennego.

Gniazdo zasilania musi być dostępne na wypadek, gdyby zaszła konieczność szybkiego odłączenia urządzenia.

Zawsze odłączaj urządzenie od gniazdka, ciągnąc za wtyczkę, nigdy za przewód zasilający.

Rozwiń całkowicie przewód zasilający.

Uważaj, aby nie zgiąć ani nie zgnieść przewodu żywność.

Upewnij się, że przewód zasilający nie styka się z gorącymi przedmiotami lub powierzchniami (np. płytą grzewczą).

Nie należy używać przedłużacza.

Nie włączaj urządzenia, jeśli przewód zasilający lub samo urządzenie wykazują widoczne uszkodzenia lub jeśli urządzenie zostało upuszczone.

Jeśli zauważysz jakiekolwiek uszkodzenia

W przypadku transportu należy niezwłocznie skontaktować się z obsługą klienta.

Pod żadnym pozorem nie modyfikuj samodzielnie urządzenia i nie należy podejmować prób otwierania i/lub naprawy jakiejkolwiek jego części samodzielnie.

Jeśli przewód zasilający urządzenia jest uszkodzony, musi zostać wymieniony przez producenta, jego agenta serwisowego lub podobnie wykwalifikowaną osobę, aby uniknąć jakiegokolwiek ryzyka.

Nigdy nie otwieraj obudowy i nie wkładaj żadnych przedmiotów do otworów wentylacyjnych.

Nie zanurzaj urządzenia w wodzie ani innych płynach, nie trzymaj go pod bieżącą wodą ani nie używaj w wilgotnych pomieszczeniach, ponieważ może to spowodować porażenie prądem.

Machine Translated by Google

Odłącz przewód zasilający od gniazdka ściennego

– przed czyszczeniem

lub serwisowaniem urządzenia,

– przed montażem i demontażem akcesorium,

– w przypadku burzy,

– jeśli urządzenie jest wilgotne lub mokre,

– w przypadku braku nadzoru,

– jeśli nie używasz już urządzenia.

Nigdy nie dotykaj urządzenia ani przewodu zasilającego mokrymi lub wilgotnymi rękami.

Używaj urządzenia wyłącznie w miejscu chronionym i suchym.

5. Zawartość dostawy

NIEBEZPIECZEŃSTWO !

Ryzyko uduszenia!

Połknięcie lub wdychanie małych części lub folii grozi uduszeniem.

Zachowaj wszystkie zużyte opakowania (torby, pojemniki ze styropianu itp.) poza zasięgiem dzieci. Nie pozwalaj dzieciom bawić się opakowaniem.

Wyjmij produkt z opakowania i usuń wszystkie materiały opakowaniowe.

Sprawdź, czy przesyłka jest kompletna i nieuszkodzona. Jeżeli nie, poinformuj nas o tym w ciągu dwóch tygodni od daty zakupu.

Zakupiony przez Ciebie produkt zawiera:

- 1 zmywarka stołowa z
  - 1 dolny kosz na naczynia
  - 1 górny kosz do mycia naczyń z tacką na sztućce
  - 1 rura doprowadzająca wodę
  - 1 rura spustowa wody
  - 1 wąż wiadrowy
  - 1 składane wiadro
  - 2 przyssawki ze śrubami
  - 1 przewodnik szybkiego startu
  - Instrukcja obsługi (dostępna do pobrania, (patrz „1. Informacje o tym przewodniku szybkiego startu” na stronie 16)

Po wyprodukowaniu urządzenie zostało przetestowane z wodą. To normalne, że wewnątrz urządzenia nadal znajduje się trochę wody.

Machine Translated by Google

6. Części urządzenia

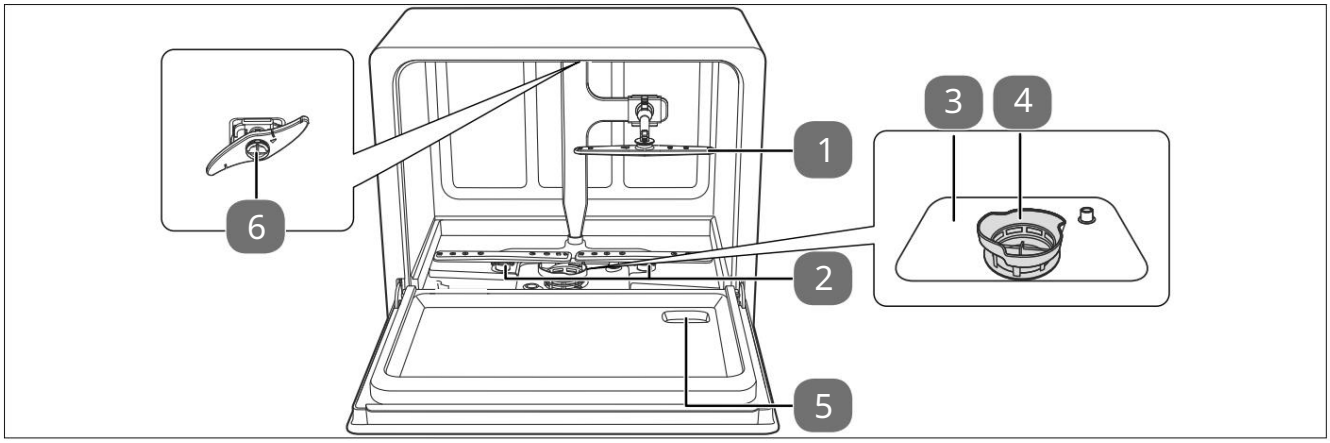

Rys. 1 – Widok z przodu

1. Centralne ramię dyszy 2.
Dolne ramiona dyszy 3. Filtr
zgrubny 4. Filtr
drobny
5. Komora dozująca 6. Górne
ramię dyszy

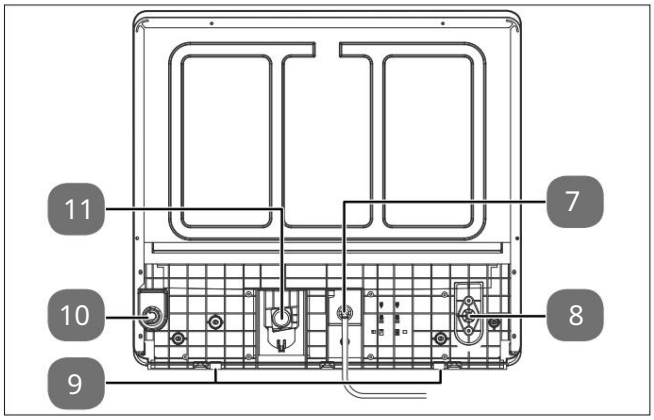

Rys. 2 – Tył urządzenia

7. Przewód zasilający z wtyczką (wtyczka nie jest pokazana)

8. Złącze wiadra/węża 9.
Podstawka pod przyssawkę
10. Przyłącze wlotu wody 11. Przyłącze
wylotu wody

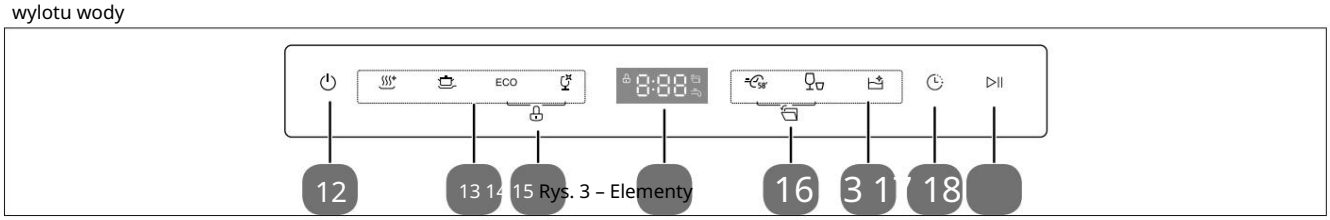

Rys. 3 – Elementy sterujące

12. Przycisk włączania/wyłączania
13. Przyciski programowania 14.
Blokada dziecięca (naciśnij i przytrzymaj jednocześnie przyciski +
przez 3 sekundy) ECO
15. Pole wyświetlacza (pokazuje pozostały czas programu, czas
opóźnienia, kody błędów itp.)
16. Automatyczne otwieranie drzwi po zakończeniu programu
(naciśnij jednocześnie przyciski i przytrzymaj przez 3 sekundy)
+
17. Opóźnienie startu programu 18. Przycisk
Start/Pauza

Machine Translated by Google

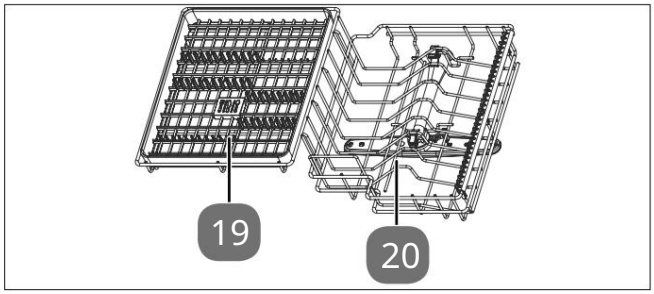

Rys. 4 – Górny kosz do mycia naczyń

19. Tacka na sztućce

20. Górny kosz do mycia naczyń

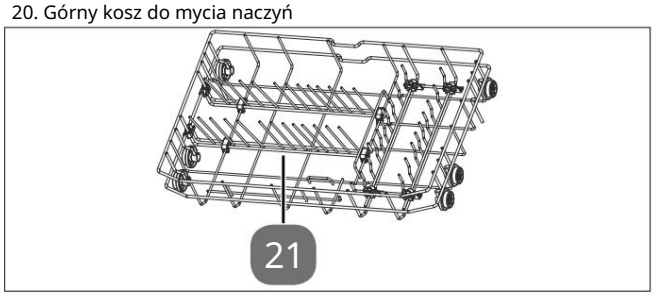

Rys. 5 – Dolny kosz na naczynia

21. Dolny kosz na naczynia

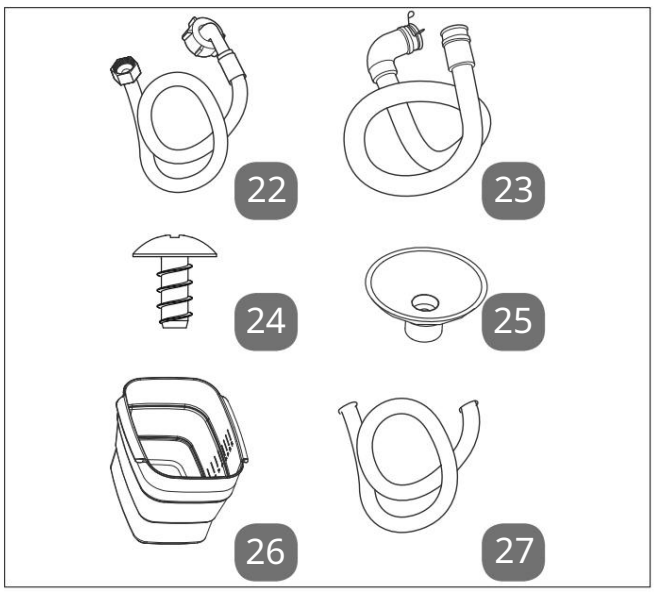

Rys. 6 – Akcesoria

22. Rura doprowadzająca wodę
23. Rura spustowa wody
24. Śruba przyssawki
25. Przyssawka
26. Składane wiadro
27. Wiadro-fajka

7. Instalacja

OSTRZEŻENIE !

Ryzyko porażenia prądem i uszkodzenia mienia!

Nieprawidłowe podłączenie urządzenia stwarza ryzyko porażenia prądem i uszkodzenia mienia. Podłączenie powinien wykonać wyłącznie wykwalifikowany specjalista.
pozbawiony wody i prądu.

OGŁOSZENIE !

Możliwe szkody materialne!

Niewłaściwa instalacja lub użytkowanie urządzenia może spowodować uszkodzenie mienia lub zalanie.

Nie należy instalować urządzenia w pomieszczeniach narażonych na działanie temperatur ujemnych, gdyż pęknięcie rur może spowodować znaczne szkody.

Urządzenie należy zainstalować na płaskiej powierzchni i wystarczająco stabilne, aby utrzymać ciężar pustego urządzenia oraz ciężar naczyń, które się w nim znajdują.

Urządzenie to jest zaprojektowane jako jednostka wolnostojąca. W żadnym wypadku nie wolno go osadzać.

Używaj urządzenia wyłącznie wewnątrz pomieszczeń.

Nie wystawiaj urządzenia na działanie ekstremalnych warunków. unikać :

– Wysoka wilgotność powietrza lub kontakt z prądem przewodniki,

– ekstremalnie wysokie lub niskie temperatury,

– Bezpośrednie światło słoneczne,

– Otwarty płomień.

Nie instaluj urządzenia w pobliżu źródeł ciepło.

Dodatki chemiczne zawarte w powłokach niektórych mebli mogą atakować materiał nóżek urządzenia i pozostawiać osad na powierzchni mebla.

W razie konieczności należy umieścić urządzenie na powierzchni odpornej na ciepło i wilgoć.

7.1. Instalacja i ustawienie

Urządzenie należy zamontować na stabilnej, płaskiej powierzchni. bliskość przyłącza wodociągowego i kanalizacyjnego: – na stole/ blacie

roboczym lub
– w wentylowanej szafce

Podczas montażu należy uwzględnić wymiary urządzenia (patrz rys. 7):

Wysokość	Wysokość 500 mm
Szerokość	Szer. 550 mm
Głębokość (drzwi zamknięte)	D1 350 mm
Głębokość (otwarte drzwi)	D1 713 mm

Machine Translated by Google

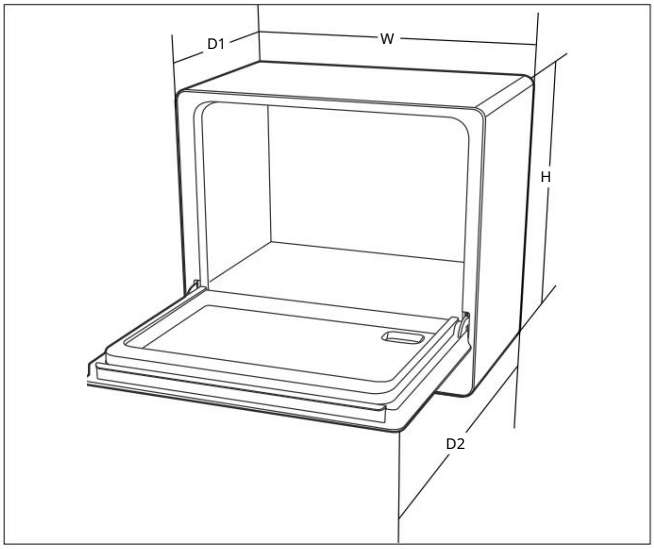

Rys. 7 – Wymiary urządzenia

Podłącz wtyczkę zasilającą (7) do standardowego i łatwo dostępnego gniazdka elektrycznego dopiero po prawidłowym podłączeniu rur dopływowych i odpływowych (patrz następny rozdział).

7.2. Montaż przyssawek

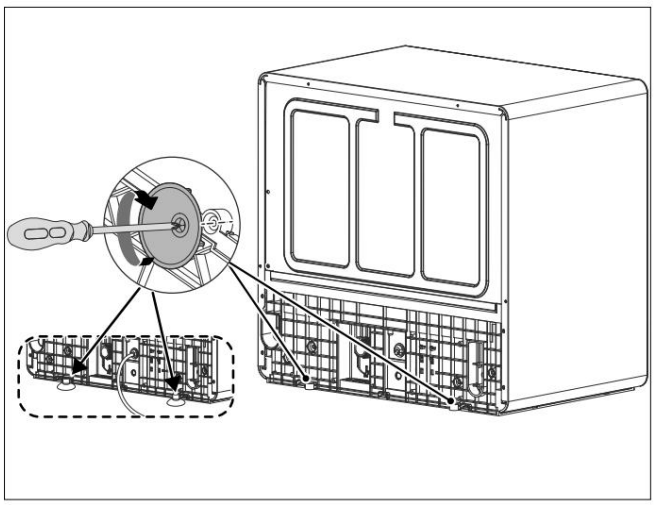

Rys. 8 – Mocowanie przyssawki

Przykręć każdą przyssawkę (25) za pomocą śruby (24) do uchwytu przyssawki (9), aby zapewnić dobrą stabilność.

7.3. Podłączenie do sieci wodociągowej

OGŁOSZENIE !

Urządzenie uszkodzone!

Jeżeli urządzenie nie zostanie podłączone prawidłowo, istnieje ryzyko uszkodzenia.

Należy uważać, aby nie zgiąć węża i prawidłowo go podłączyć. moment.

Jeśli rury wodociągowe są nowe lub nie były używane przez dłuższy czas, należy odkręcić wodę, aby upewnić się, że jest czysta i wolna od zanieczyszczeń. Niezastosowanie się do tego zalecenia może spowodować zatkanie dopływu wody i uszkodzenie urządzenia.

Jeśli urządzenie jest zastępstwem starszego, pod żadnym pozorem nie należy ponownie używać starych lub zużytych węży do podłączenia go do sieci wodociągowej. Należy używać wyłącznie nowych węży dostarczonych w zestawie.

Podłącz urządzenie do źródła wody pitnej.
do 60 °C maks.

Należy używać wyłącznie akcesoriów dostarczonych lub opisanych w niniejszej instrukcji obsługi.

Podłączając urządzenie do źródła wody pitnej, należy upewnić się, że jest ono podłączone do zaworu zwrotnego (zgodnie z normą DIN EN 1717). Zalecamy, aby instalację, w tym przyłącza wodne i elektryczne, a także wszelkie naprawy, wykonywał wykwalifikowany specjalista.

Jeżeli dostarczony wąż doprowadzający wodę (22) nie pasuje do Twojego kranu, skontaktuj się ze swoim hydraulikiem, u którego możesz kupić adapter.

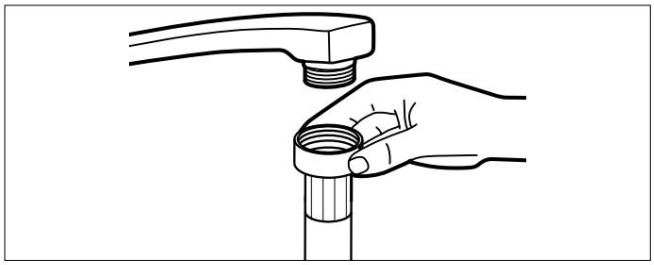

Rys. 9 – Podłączenie rury wodociągowej

Podłącz rurę doprowadzającą wodę (22) do kranu z zimną wodą z gwintem 3/4” (patrz rys. 9).

Dokręć złączkę rury całkowicie ręcznie.

Wąż doprowadzający wodę jest przeznaczony do ciśnienia wody około 10 barów. Zalecamy zawsze zamykać dopływ wody po użyciu urządzenia, zwłaszcza jeśli przyłącze wodne nie jest wyposażone w reduktor ciśnienia.

7.4. Doprowadzenie wody za pomocą wiadra

Po podłączeniu węża ssącego do zmywarki należy pozostawić elastyczną osłonę.
Po zdjęciu elastycznej pokrywy woda ucieka.

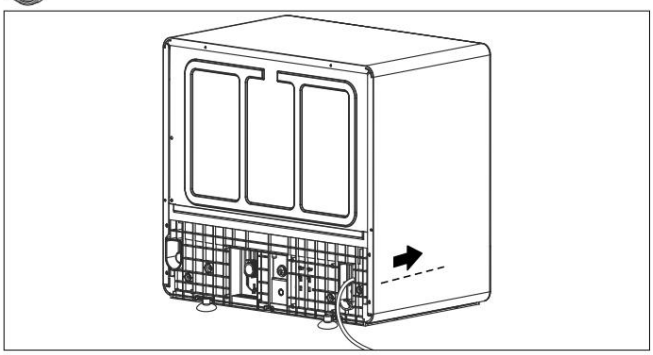

Rys. 10 – Połączenie wiadra/węża

Zamiast korzystać z dopływu wody z kranu, można również dostarczać wodę do urządzenia poprzez przyłącze węża wiadra (patrz rys. 10).

Machine Translated by Google

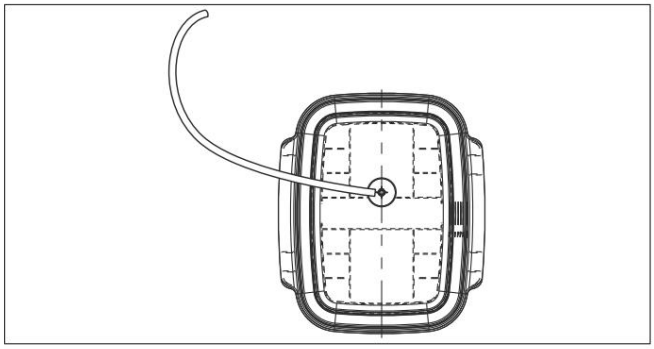

Rys. 11 – Mocowanie węża w wiadrze

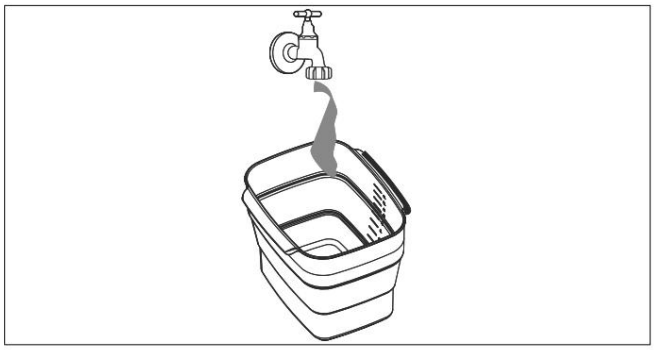

Rys. 12 – Napełnianie wiadra wodą

Napełnij wiadro czystą wodą z kranu (12 litrów).

7.5. Podłączenie odpływu wody

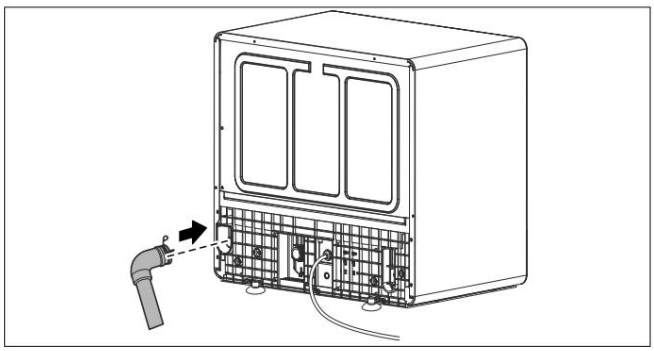

Rys. 13 – Podłączenie odpływu wody

Podłącz wąż spustowy wody do króćca spustowego wody (10) znajdującego się z tyłu urządzenia i zabezpiecz go zaciskiem (patrz rys. 13).

7.5.1. Umieszczenie węża w zlewie/pojemniku

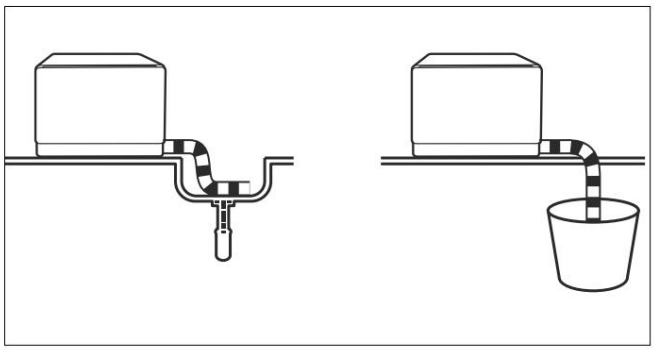

Rys. 14 – Odpływ do zlewu lub pojemnika

Zaczep koniec rury spustowej w zlew lub odpowiednio duży pojemnik (12 litrów) (patrz rys. 14).

Proszę zapewnić odpowiednie nachylenie rury odpływ. Urządzenie musi być umieszczone co najmniej 4 cm nad zlewem/pojemnikiem.

W razie potrzeby użyj prowadnicy rury lub prowadnicy z przyssawką (brak w zestawie), aby zabezpieczyć rurę spustową i zapobiec jej przesuwaniu.

7.6. Podłączenie do sieci elektroenergetycznej

Po zamontowaniu przyłącza wodnego i odpływu wody należy podłączyć przewód zasilający (7) do gniazdka elektrycznego.

Gniazdo zasilania musi pozostać dostępne, jeśli zajdzie taka potrzeba. Może zaistnieć konieczność szybkiego odłączenia urządzenia.

8. Przygotowanie urządzenia

Otwórz drzwi, pociągając je do siebie. Otwórz drzwi całkowicie.

Jeśli w trakcie pracy urządzenia otworzysz drzwiczki, proces mycia zostanie automatycznie zatrzymany.

8.1. Zamykanie drzwi

Wsuń koszyk na naczynia całkowicie do urządzenia.

Ten sam.

Dociśnij drzwi, aż zatrzasną się na swoim miejscu ze słyszalnym kliknięciem.

8.2. Uzupełnianie płynu do mycia naczyń

Więcej informacji na temat detergentów do zmywarek można znaleźć w instrukcji obsługi, w rozdziale „O detergentach do zmywarek”.

NIEBEZPIECZEŃSTWO !

Ryzyko poparzenia!

Środki do mycia naczyń to substancje chemiczne, które zawierają substancje ścierne i żrące. Istnieje ryzyko obrażeń. Detergenty do mycia naczyń są silnie zasadowe: ich połknięcie jest bardzo niebezpieczne i może spowodować oparzenia!

Unikać kontaktu z oczami i skórą.

Zawsze przechowuj środki piorące poza zasięgiem dzieci.

Pozostałości płynu do mycia naczyń mogą ulec zniszczeniu Siostro, trzymaj dzieci z dala od urządzenia, gdy drzwiczki są otwarte.

Zawsze wlewaj płyn do mycia naczyń do dozownika tuż przed rozpoczęciem programu prania.

OGŁOSZENIE !

Możliwe szkody materialne!

Użycie nieodpowiednich środków czyszczących może spowodować uszkodzenie urządzenia.

Używaj wyłącznie środków czyszczących przeznaczonych do mycia naczyń i produkty do płukania, które można myć w zmywarce.

Machine Translated by Google

Nie używaj mydła, detergentów ani środków do mycia rąk.

Detergent do mycia naczyń należy dodać przed każdym cyklem zmywania. Zawsze należy przestrzegać zaleceń dotyczących dozowania detergentu do mycia naczyń podanych w tabeli w sekcji „9.1. Wybór programu zmywania” na stronie 24.

Zawsze wlewaj płyn do mycia naczyń tuż przed zmywaniem, aby nie wchłonął wilgoci i mógł się prawidłowo rozpuścić.

Otwórz drzwi urządzenia.

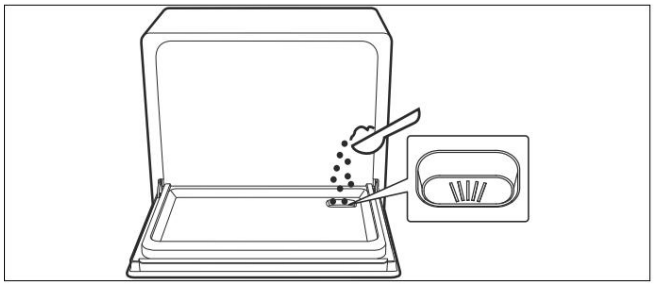

Rys. 15 – Napełnianie środka piorącego

Wsyp proszek do prania lub tabletkę do prania do komory dozującej (5) oznaczonej symbolem .

Aby uzyskać optymalne efekty prania, zaleca się stosowanie tabletek do prania z nabłyszczaczem.

8.3. Przechowywanie naczyń i sztućców

Więcej informacji i zaleceń dotyczących prawidłowego załadunku zmywarki znajdziesz w rozdziale „Przechowywanie naczyń i sztućców” instrukcji obsługi.

9. Korzystanie ze zmywarki

Więcej informacji na temat wszystkich funkcji znajdziesz w instrukcji obsługi.

UWAGA !

Ryzyko obrażeń!

Jakiekolwiek nieprawidłowe obchodzenie się z urządzeniem stwarza ryzyko obrażeń.

Po zakończeniu procesu mycia zamknij drzwi urządzenia, gdyż otwarte drzwi mogą stwarzać ryzyko potknięcia.

Nie kładź ciężkich przedmiotów na drzwiach, gdy są otwarte. Urządzenie może się przewrócić do przodu.

UWAGA !

Ryzyko poparzenia!

Gorące powierzchnie stwarzają ryzyko oparzeń.

Jeśli drzwi zostaną otwarte w trakcie trwania programu, może wydostać się gorąca woda/para, powodując oparzenia.

Przed opróżnieniem urządzenia należy odczekać, aż ostygnie. Nigdy nie dotykaj grzałki zmywarki podczas użytkowania ani bezpośrednio po nim.

Zmywarkę należy uruchamiać wyłącznie po dokładnym zamknięciu drzwiczek.

Nie otwieraj natychmiast drzwiczek zmywarki.
ale przed otwarciem drzwi należy odczekać około 3 sekund, aż ramię zraszacza przestanie się obracać.

Naciśnij przycisk włączania/wyłączania (12) dla alu-na urządzeniu.

Naciśnij przycisk programu (13), aby wybrać potrzebny program.

Naciśnij przycisk Start/Pauza (18), aby uruchomić program.

Machine Translated by Google

9.1. Wybór programu prania

Poniższa tabela przedstawia różne programy prania i ich zastosowania.
Najlepiej wybrać program
energooszczędny lub szybki, taki jak „ECO” lub „Szybki”.

Program	Nadaje się do	Opis programu	[illegible]	[illegible]	[illegible]	[illegible]
Higiena 72°	Dezynfekuje naczynia i szklanki. Utrzymuje temperaturę wody na poziomie około 70°C.	Prać (70°C) Płukanie Płukanie Płukanie (72 °C) Wysuszenie	13 gramów	160	0,960	9,3
Intensywny	Bardzo brudne naczynia, garnki, patelnie, talerze itp., zwykle zabrudzone zaschniętymi resztkami jedzenia.	Pranie (65°C) Płukanie Płukanie Płukanie (70 °C) Wysuszenie	13 gramów	165	0,920	9,3
ECO*	Zwykle brudne naczynia, takie jak talerze, szklanki, miski i lekko brudne patelnie	Pranie (50°C) Płukanie Płukanie (65 °C) Wysuszenie	13 gramów	175	0,557	7,8
Okulary	Lekko brudne naczynia, takie jak szklanki, porcelana	Pranie (50°C) Płukanie Płukanie Płukanie (60 °C) Wysuszenie	13 gramów	85	0,540	9,3
Sprzątanie w 58 minut	Zazwyczaj są to brudne naczynia, które należy szybko umyć.	Pranie (55 °C) Płukanie Płukanie (55 °C) Wysuszenie	13 gramów	58	0,610	7,5
Szybkie czyszczenie	Naczynia lekko zabrudzone, nie wymagające suszenia.	Pranie (50°C) Płukanie (55 °C)	13 gramów	29	0,460	6,7
Auto-net-zabawka	Krótki cykl mycia przeznaczony do lekko zabrudzonych naczyń, które nie wymagają suszenia.	Pranie (65°C) Płukanie Płukanie Płukanie (70 °C) Wysuszenie	13 gramów	90	0,690	9,3

* Program ECO nadaje się do mycia naczyń o normalnym stopniu zabrudzenia. Jest to najbardziej efektywny program pod względem zużycia energii i wody w tym zastosowaniu. Dlatego jest zgodny z europejską dyrektywą w sprawie ekoprojektu.

Podane zużycie energii i czas trwania programu są wartościami orientacyjnymi, z wyjątkiem programu ECO.

** Czas trwania określony dla temperatury wody na wlocie 15°C

Machine Translated by Google

9.2. Zakończenie programu

OSTRZEŻENIE !

Ryzyko poparzenia!

Jeśli drzwi zostaną otwarte w trakcie trwania programu, może wydostać się gorąca woda/para, powodując oparzenia.

Nie otwieraj od razu całkowicie drzwi, lecz poczekaj, aż urządzenie ostygnie.

Po zakończeniu programu w polu wyświetlania pojawi się komunikat End (Koniec) .

Wyłącz urządzenie, naciskając przycisk włączania/wyłączania Zatrzymywać się (12).

Kilka minut po zakończeniu programu prania urządzenie automatycznie się wyłączy.

Przed uruchomieniem programu należy częściowo otworzyć drzwiczki lub włączyć funkcję „Automatyczne otwieranie drzwiczek”, aby para mogła uchodzić.

Odczekaj kilka minut przed opróżnieniem zmywarki, aby naczynia wyschły szybciej i aby ciepło mogło uciec.

Zdejmij naczynia i sztućce. To normalne, że...

Zewnętrzna powierzchnia zmywarki powinna być wilgotna.

10. Czyszczenie i konserwacja

Informacje dotyczące czyszczenia i konserwacji urządzenia znajdziesz w instrukcji obsługi.

11. Specyfikacje techniczne

Odpowiedzialny za wprowadzenie produktu na rynek:	MEDION AG Na Zehnthofie 77 45307 Essen Niemcy
Model	MD 37766
Zasilacz	220–240 V~, 50 Hz
Umiejętność	do 5 standardowych nakryć (ø 24 cm)
Ciśnienie wlotowe wody	0,04 – 1,0 MPa (0,4 – 10 barów)
Klasa ochrony	I
Wymiary (szer. x wys. x gł.):	otoczenie 55 × 35 × 50 cm
Waga netto	21,4 kg

11.1. Karta produktu

Zeskanuj kod QR po prawej stronie, aby pobrać kartę produktu lub skontaktuj się z działem obsługi klienta za pośrednictwem strony www.medion.com/contact, aby otrzymać wydrukowaną kopię. Kod QR znajdziesz również na etykiecie energetycznej.

12. Informacje o zgodności z normami UE

Firma MEDION AG oświadcza niniejszym, że produkt jest zgodny z następującymi wymogami europejskimi:

- Dyrektywa CEM 2014/30/UE
- Dyrektywa w sprawie napięcia bazowego 2014/35/UE
- Dyrektywa w sprawie ekoprojektu 2009/125/WE
- Dyrektywa RoHS 2011/65/UE.
- Rozporządzenie (UE) 2019/2022
- Rozporządzenie (UE) 2019/2017

13. Recykling

OPAKOWANIE

Urządzenie jest umieszczane w opakowaniu chroniącym je przed uszkodzeniami podczas transportu. Opakowanie jest wykonane z materiałów, które można zutylizować w sposób przyjazny dla środowiska i przekazać do odpowiedniej firmy zajmującej się recyklingiem.

Prosimy o uwzględnienie poniższych oznaczeń opakowań podczas segregacji odpadów, ze skrótami (a) i cyframi (b):

1–7: tworzywa sztuczne / 20–22: papier i tektura / 80–98: materiały kompozytowe

(Tylko we Francji)

Symbol „Triman” informuje konsumenta, że produkt nadaje się do recyklingu, podlega rozszerzonemu programowi odpowiedzialności producenta, a we Francji obowiązują go instrukcje dotyczące sortowania.

URZĄDZENIE

Zabrania się wyrzucania zużytego sprzętu AGD oznaczonego tym symbolem razem z odpadami domowymi.

Zgodnie z dyrektywą 2012/19/UE urządzenie po osiągnięciu końca cyklu jego eksploatacji musi zostać poddane recyklingowi w sposób regulowany.

Materiały nadające się do recyklingu, zawarte w urządzeniu, zostaną ponownie wykorzystane, co pomaga chronić środowisko.

Zużyte urządzenie należy oddać do punktu zbiórki odpadów elektrycznych i elektronicznych lub do punktu utylizacji odpadów.

Aby uzyskać więcej informacji, skontaktuj się z lokalnym przedsiębiorstwem zajmującym się wywozem odpadów lub z urzędem gminy.

Machine Translated by Google

Machine Translated by Google

Spis treści 1. Informacje o

niniejszej skróconej instrukcji obsługi ..... 28 2. Znaczenie
symboli ..... 28 3.
Przeznaczenie 28
4. Instrukcje bezpieczeństwa ..... 29 5. Zawartość
dostawy ..... 30 6. Elementy
urządzenia ..... 31 7.
Instalacja 32
7.1. Ustawienie i poziomowanie .....32 7.2. Montaż
przyssawek .....33 7.3. Przyłącze
wody .....33 7.4. Doprowadzenie wody za pomocą
wiadra 33
7.5. Podłączenie odpływu wody 34
7.6. Podłączenie do sieci elektrycznej .....34 8. Przygotowanie
urządzenia .....34 8.1. Zamykanie
drzwi 34
8.2. Napełnianie detergentem do zmywarki 34
8.3. Załadunek naczyń i sztućców .....35 9. Użytkowanie
zmywarki .....35 9.1. Wybór programu
płukania .....36 9.2. Zakończenie programu
mycia .....37 10. Czyszczenie i
konserwacja .....37 11. Dane
techniczne .....37 11.1. Karta informacyjna
produktu 37
12. Informacje o zgodności z normami UE 37
13. Przetwarzanie odpadów 37

Machine Translated by Google

1. Informacje dotyczące niniejszej skróconej instrukcji obsługi

Niniejsza zwięzła instrukcja obsługi stanowi skróconą wersję drukowaną pełnej instrukcji obsługi.

OSTRZEŻENIE!

Przed użyciem urządzenia należy uważnie przeczytać przepisy bezpieczeństwa oraz pełną instrukcję obsługi. Należy przestrzegać ostrzeżeń umieszczonych na urządzeniu i w instrukcji obsługi, aby zapobiec obrażeniom ciała i uszkodzeniom mienia. Należy starannie przechowywać dokumentację, a przekazując produkt innej osobie, należy również przekazać jej wszystkie dokumenty, ponieważ stanowią one integralną część produktu.

Jak skontaktować się z Centrum Serwisowym?

Dane kontaktowe znajdziesz w pełnej instrukcji obsługi.

Gdzie mogę znaleźć pełną instrukcję obsługi?

Możesz wyświetlić i pobrać pełną instrukcję obsługi, skanując kod QR znajdujący się obok.

2. Znaczenie symboli

Jeżeli fragment tekstu oznaczony jest jednym z poniższych symboli ostrzegawczych, oznacza to, że opisanego w tekście zagrożenia należy unikać, aby zapobiec możliwym ryzykom w nim wymienionym.

NIEBEZPIECZEŃSTWO!

Ostrzeżenie przed ostrym zagrożeniem życia

OSTRZEŻENIE!

Ostrzeżenie przed możliwym zagrożeniem życia i/ lub poważnym, trwałym uszkodzeniem ciała

OSTROŻNIE!

Ostrzeżenie przed możliwymi mniej poważnymi lub niewielkimi obrażeniami!

UWAGA!

Aby zapobiec uszkodzeniom materiału, należy postępować zgodnie z instrukcją.

Więcej informacji o korzystaniu z urządzenia

Należy przestrzegać wskazówek zawartych w instrukcji obsługi.

Ostrzeżenie przed niebezpieczeństwem porażenia prądem elektrycznym

Ostrzeżenie przed niebezpieczeństwem stwarzanym przez substancje wybuchowe!

Symbol prądu przemiennego

Do użytku wewnątrz pomieszczeń

Urządzenia oznaczone tym symbolem nadają się wyłącznie do użytku wewnątrz pomieszczeń.

3. Cel użytkowania

Urządzenie może być używane wyłącznie do mycia naczyń i sztućców.

Używaj wyłącznie naczyń nadających się do mycia w zmywarce. Kupując naczynia, szukaj oznaczeń takich jak „nadaje się do mycia w zmywarce”.

Urządzenie to przeznaczone jest do użytku w gospodarstwach domowych i podobnych zastosowaniach domowych, takich jak:

- w kuchniach dla pracowników sklepów, biur i innych firm;
- w gospodarstwach rolnych;
- przez klientów hoteli, moteli i innych obiektów noclegowych krawaty;
- w pensjonatach typu bed & breakfast.

Urządzenie nie jest przeznaczone do użytku komercyjnego i przemysłowego.

Należy pamiętać, że odpowiedzialność wygasa, jeżeli urządzenie jest używane niezgodnie z przeznaczeniem:

Nie modyfikuj urządzenia bez naszej zgody i nie używaj go w połączeniu z urządzeniami pomocniczymi lub mocującymi, które nie zostały przez nas zatwierdzone lub dostarczone.

Używaj wyłącznie części zamiennych i akcesoriów dostarczonych lub zatwierdzonych przez nas.

Należy przestrzegać wszystkich informacji zawartych w niniejszej instrukcji obsługi i zwrócić szczególną uwagę na przepisy bezpieczeństwa. Każde inne użycie jest uważane za niezgodne z przeznaczeniem i może skutkować obrażeniami ciała lub uszkodzeniem mienia.

Machine Translated by Google

4. Przepisy bezpieczeństwa

WAŻNE INSTRUKCJE DOTYCZĄCE BEZPIECZEŃSTWA – PRZECZYTAJ JE UWAŻNIE I ZACHOWAJ DO PÓŹNIEJSZEGO WYKORZYSTANIA!

OSTRZEŻENIE!

Ryzyko obrażeń!

Istnieje ryzyko obrażeń na skutek niewłaściwego użytkowania.

Urządzenie i akcesoria należy przechowywać w miejscu niedostępnym dla dzieci.

Urządzenie to może być używane przez dzieci w wieku 8 lat i starsze oraz osoby z niepełnosprawnością fizyczną, sensoryczną lub umysłową, a także osoby nieposiadające odpowiedniej wiedzy i/lub doświadczenia, pod warunkiem, że znajdują się pod nadzorem lub zostały poinstruowane na temat bezpiecznego korzystania z urządzenia i rozumieją zagrożenia związane z jego używaniem.

Dzieciom nie wolno bawić się urządzeniem.

Dzieci nie mogą wykonywać czynności czyszczenia i konserwacji urządzenia bez nadzoru.

Nadzoruj dzieci znajdujące się w pobliżu zmywarki. Istnieje między innymi niebezpieczeństwo, że dzieci zamkną się w zmywarce.

Urządzenie pracuje w wysokiej temperaturze wody. Ze względu na wysokie temperatury i wytwarzaną parę wodną, dzieci mogą korzystać z urządzenia wyłącznie pod nadzorem osoby dorosłej.

OSTRZEŻENIE!

Niebezpieczeństwo porażenia prądem!

Istnieje ryzyko porażenia prądem elektrycznym przez części pod napięciem. Podłączaj urządzenie wyłącznie do prawidłowo zainstalowanego i łatwo dostępnego gniazdka. Napięcie w sieci lokalnej musi być zgodne ze specyfikacją techniczną urządzenia.

Gniazdko musi być zabezpieczone bezpiecznikiem o wartości co najmniej 10 amperów.

Urządzenie włącza się i wyłącza za pomocą przełącznika. Zasilanie jest przerywane tylko po wyjęciu wtyczki z gniazdka.

Upewnij się, że gniazdko jest łatwo dostępne, aby w razie potrzeby można było szybko odłączyć urządzenie od sieci.

Zawsze ciągnij za wtyczkę, nigdy za przewód zasilający.

Całkowicie rozwiń przewód zasilający.

Zapobiegaj załamaniom przewodu zasilającego przychodzi i że przewód jest gdzieś ściśnięty.

Upewnij się, że przewód zasilający nie styka się ma kontakt z gorącymi przedmiotami lub powierzchniami (np. płytami grzewczymi).

Nie używaj przedłużaczy.

Nie należy używać urządzenia, jeśli samo urządzenie lub przewód zasilający wykazują widoczne uszkodzenia lub jeśli urządzenie zostało upuszczone.

W przypadku stwierdzenia uszkodzeń transportowych należy niezwłocznie skontaktować się z Serwisem.

W żadnym wypadku nie dokonuj samodzielnie żadnych zmian w urządzeniu ani nie próbuj samodzielnie otwierać i/lub naprawiać żadnej jego części.
ren.

Jeśli przewód zasilający urządzenia ulegnie uszkodzeniu, musi zostać wymieniony przez producenta, dział obsługi klienta producenta lub osobę o podobnych kwalifikacjach, aby uniknąć ryzyka.

Nigdy nie otwieraj obudowy i nie wkładaj żadnych przedmiotów do otworów wentylacyjnych.

Urządzenia nie wolno zanurzać w wodzie ani innych cieczach, ani trzymać pod bieżącą wodą. Nie wolno też używać go w wilgotnych pomieszczeniach, gdyż może to spowodować porażenie prądem.

Machine Translated by Google

Odłącz urządzenie od gniazdka elektrycznego w następujących sytuacjach: – przed czyszczeniem lub konserwacją urządzenia
trzyma;
– przed montażem i demontażem
akcesoria;
– podczas burzy;
– gdy urządzenie stało się wilgotne lub mokre;

– w pobliżu nie ma nikogo, kto mógłby mieć oko na urządzenie;
– gdy nie używasz już urządzenia.

Nigdy nie dotykaj urządzenia ani przewodu zasilającego wilgotnymi lub mokrymi rękami.
Używaj urządzenia wyłącznie w chronionym, suchym miejscu.

5. Zawartość dostawy

NIEBEZPIECZEŃSTWO!

Niebezpieczeństwo zadławienia!

Istnieje ryzyko uduszenia w wyniku połknięcia lub wdychania małych części lub folii.

Przechowuj wszystkie wykorzystane materiały opakowaniowe (worki, kawałki styropianu itp.) poza zasięgiem dzieci.
ren.

Nie pozwalaj dzieciom bawić się materiałem opakowaniowym tylko.

Wyjmij produkt z opakowania i usuń wszystkie elementy opakowaniowe.

Sprawdź, czy przesyłka jest kompletna i nieuszkodzona. Jeżeli nie, skontaktuj się z nami w ciągu 14 dni od daty zakupu.

Zakupiony przez Ciebie pakiet musi zawierać następujące elementy:

- 1 x zmywarka stołowa, w tym.
  - 1 x dolna półka na naczynia
  - 1 x górny stojak na naczynia z uchwytem na sztućce
  - 1 x wąż doprowadzający wodę
  - 1 x wąż spustowy wody
  - 1 x płaskurka
  - 1 x składane wiadro
  - 2 x przyssawki ze śrubą
  - 1 x skrócona instrukcja obsługi
  - Instrukcja obsługi (dostępna do pobrania, patrz „1. Informacje o niniejszej skróconej instrukcji obsługi” na stronie 28)

Po wyprodukowaniu urządzenie zostało przetestowane z wodą.
Pozostawienie niewielkiej ilości wody w urządzeniu jest normalne.

Machine Translated by Google

6. Części urządzenia

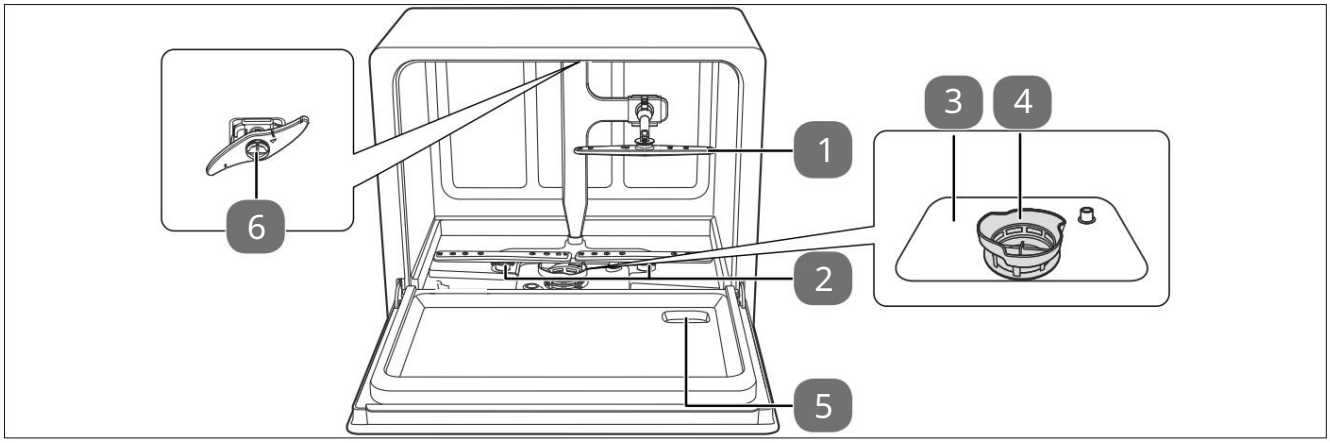

Rys. 1 – Przód

1. Środkowe ramię natryskowe 2.
Dolne ramię natryskowe 3. Filtr
gruboziarnisty
4. Filtr drobny
5. Komora dozująca
6. Górne ramię natryskowe

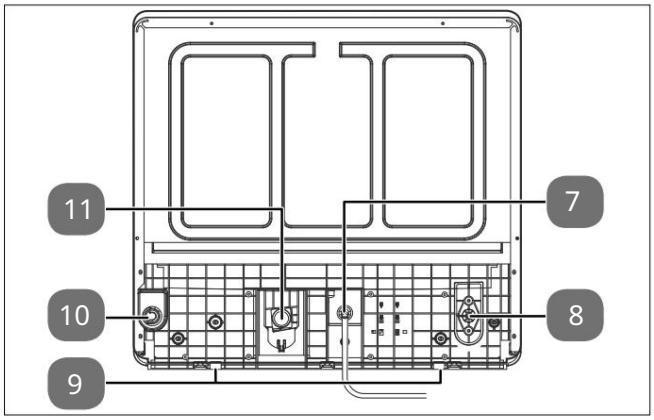

Rys. 2 – Tył urządzenia

7. Przewód zasilający z wtyczką (wtyczka nie jest pokazana)
8. Przyłącze węża wiadra 9. Przyssawka 10.
Przyłącze dopływu wody 11.
Przyłącze spustu wody

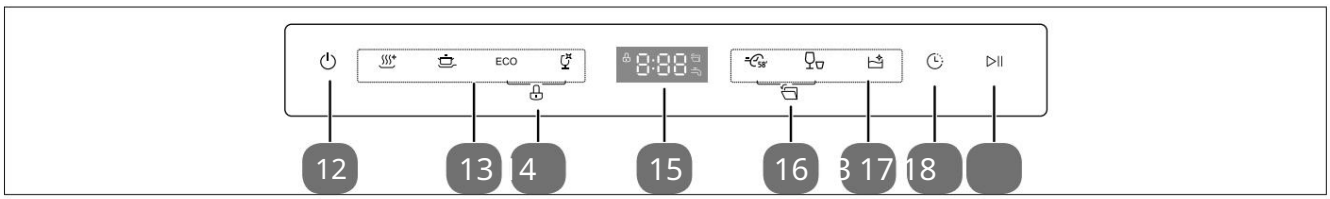

Rys. 3 – Sterowanie 16. Automatyczne

12. Test włączania/wyłączania

13. Klawisze programowania

14. Blokada dziecięca (naciśnij jednocześnie klawisze + przez 3 sekundy)

15. Wyświetlacz (pokazuje pozostały czas programu, czas opóźnienia, kody błędów itp.)

otwieranie drzwi po zakończeniu programu (naciśnij jednocześnie przyciski + przez 3 sekundy)

17. Opóźnienie startu programu 18.
Przycisk Start/Pauza

Machine Translated by Google

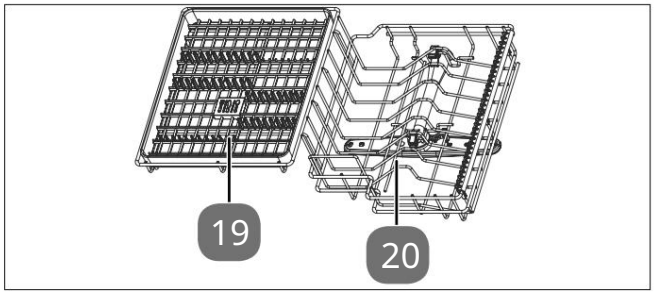

Rys. 4 – Górna półka na naczynia stołowe

19. Uchwyt na sztućce

20. Górna półka na naczynia

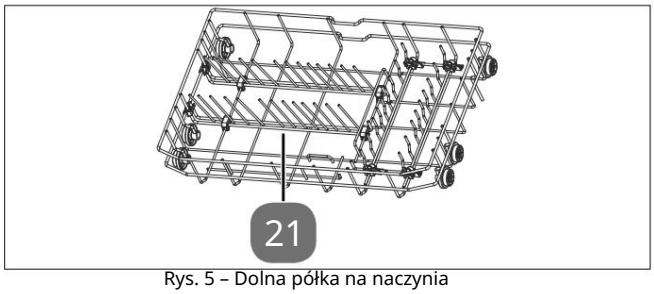

Rys. 5 – Dolna półka na naczynia

21. Dolna półka na naczynia

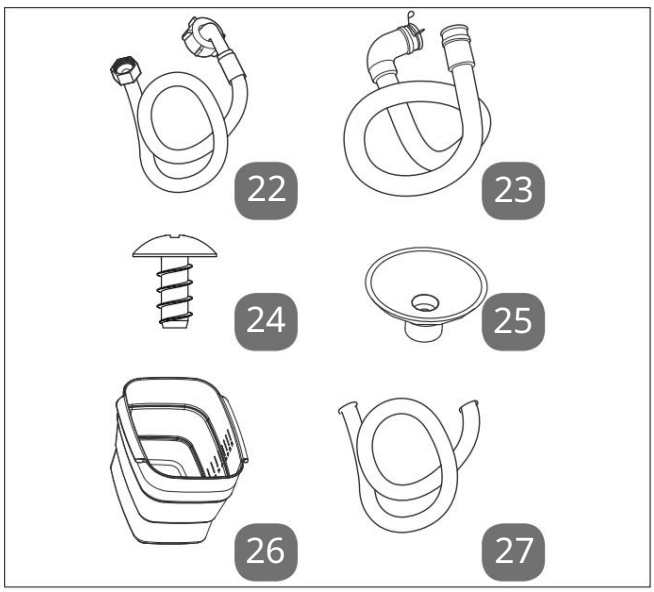

Rys. 6 – Akcesoria

22. Wąż doprowadzający wodę

23. wąż spustowy wody

24. Śruba do przyssawki

25. Przyssawka

26. Składane wiadro

27. Wąż wiadrowy

7. Instalacja

OSTRZEŻENIE!

Niebezpieczeństwo porażenia prądem elektrycznym i uszkodzenia mienia!

Jeżeli urządzenie zostanie podłączone nieprawidłowo, istnieje ryzyko porażenia prądem elektrycznym i uszkodzenia mienia.

Podłączenia prądu i wody może dokonać wyłącznie osoba posiadająca odpowiednie kwalifikacje.

UWAGA!

Możliwe szkody materialne!

Nieprawidłowa instalacja lub użytkowanie urządzenia może skutkować ryzykiem uszkodzenia mienia i zalania.

Nie umieszczaj urządzenia w miejscach narażonych na zamarzanie. Pęknięcie rur może spowodować poważne uszkodzenia.

Urządzenie należy ustawić na płaskiej, stabilnej powierzchni, która wytrzyma ciężar samego urządzenia oraz ciężar naczyń znajdujących się w środku. Urządzenie jest przeznaczone do użytku jako urządzenie wolnostojące. Nie należy go montować w zabudowie meblowej.

Używaj urządzenia wyłącznie wewnątrz pomieszczeń.

Nie wystawiaj urządzenia na działanie ekstremalnych warunków. Unikaj:

– wysoka wilgotność i wilgoć;

– ekstremalnie wysokie i niskie temperatury;

– bezpośrednie światło słoneczne;

– otwartego ognia.

Nie umieszczaj urządzenia w pobliżu źródła ciepła. z.

Dodatki chemiczne w powłokach mebli mogą uszkodzić materiał nóżek urządzenia i spowodować powstanie plam na powierzchni mebla.

W razie konieczności umieść urządzenie na powierzchni odpornej na ciepło i wilgoć.

7.1. Ustawienie i poziomowanie

Urządzenie należy ustawić na stabilnej, płaskiej powierzchni w pobliżu odpływu i przyłącza wody: – na stole lub blacie roboczym

– w otwartej szafce.

Przy ustawianiu urządzenia należy zwrócić uwagę na jego wymiary (patrz rys. 7):

Wysokość	H	500 mm
Szerokość	W	550 mm
Głębokość (drzwi zamknięte)	D1	350 mm
Głębokość (otwarte drzwi)	D1	713 mm

Machine Translated by Google

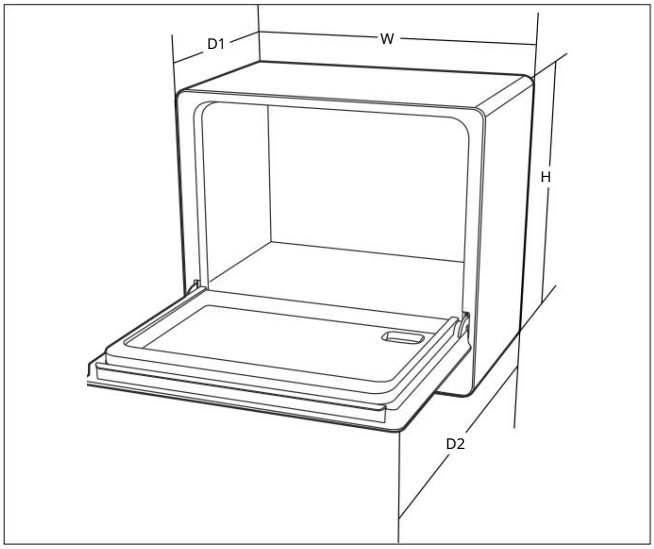

Rys. 7 – Wymiary urządzenia

Urządzenie (7) należy podłączać wyłącznie do gniazdka w pełni zainstalowane zgodnie z przepisami i posiadające swobodnie dostępne gniazdko, jeśli dopływ wody i odpływ są sprawne (patrz następny rozdział).

7.2. Montaż przyssawek

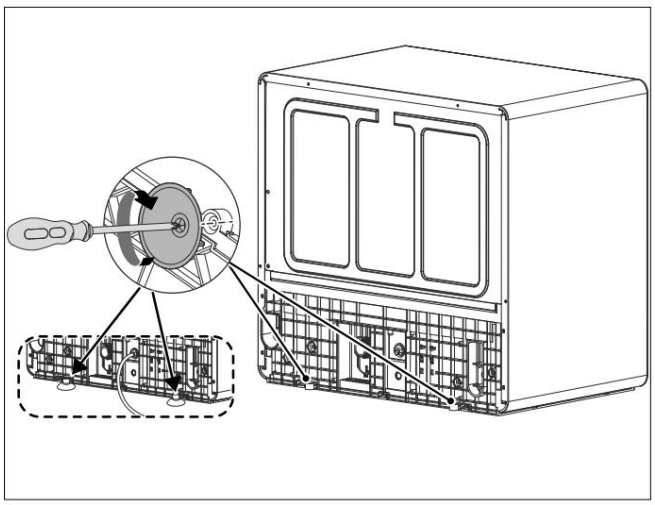

Rys. 8 – Montaż przyssawek

Przykręć przyssawkę (25) do uchwytu przyssawki (9) za pomocą śruby (24), aby zapewnić stabilną pozycję.

7.3. Podłączenie wody

UWAGA!

Uszkodzenie urządzenia!

Nieprawidłowe podłączenie urządzenia może spowodować jego uszkodzenie.

Wąż nie może być zagięty i należy go podłączać ostrożnie.

Jeśli rury wodociągowe są nowe lub są używane przez dłuższy okres czasu Jeśli nie były używane, należy pozwolić wodzie płynąć przez jakiś czas, aż upewnimy się, że jest czysta i wolna od zanieczyszczeń. Nieprzestrzeganie tego zalecenia grozi zatkaniem dopływu wody i uszkodzeniem urządzenia.

Jeśli urządzenie ma zastąpić stare urządzenie, nigdy nie należy używać starych zestawów węży do podłączenia. Podłącz urządzenie za pomocą dostarczonych nowych zestawów węży.

Podłącz urządzenie do źródła wody pitnej o temperaturze maksymalnej 60 °C.

Używaj wyłącznie dostarczonego lub w tym Instrukcja użytkowania: akcesoria opisane jako odpowiednie.

Podłączając urządzenie do sieci wodociągowej, należy upewnić się, że jest ono zabezpieczone przed zanieczyszczeniem wody pitnej przez przepływ zwrotny (zgodnie z normą DIN EN 1717). Zalecamy, aby instalację, w tym przyłącza wodne i elektryczne, a także naprawy, zlecić wykwalifikowanemu personelowi.

Jeżeli dostarczony wąż doprowadzający wodę (22) nie pasuje do Twojego kranu, skontaktuj się ze sprzedawcą Sani-tair w celu zakupu adaptera.

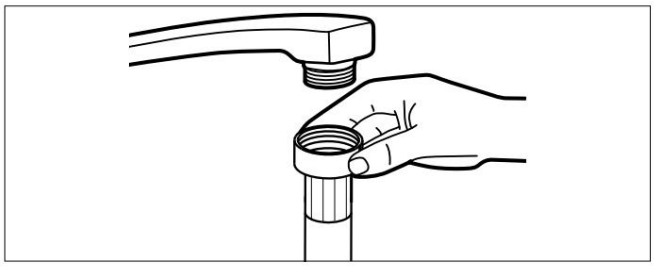

Rys. 9 – Podłączanie węża wodnego

Podłącz wąż doprowadzający wodę (22) do kranu z zimną wodą z gwintem 3/4" (patrz rys. 9).

Dokręć przyłącze węża ręcznie.

Wąż wodny jest przystosowany do ciśnienia wody około 10 barów. Zalecamy zamknięcie dopływu wody po użyciu, szczególnie jeśli przyłącze domowe nie jest wyposażone w regulator ciśnienia.

7.4. Dostarcz wodę przez wiadro

Pozostaw miękką osłonę na wężu ssącym po podłączeniu go do zmywarki. Po zdjęciu miękkiej osłony wypłynie woda.

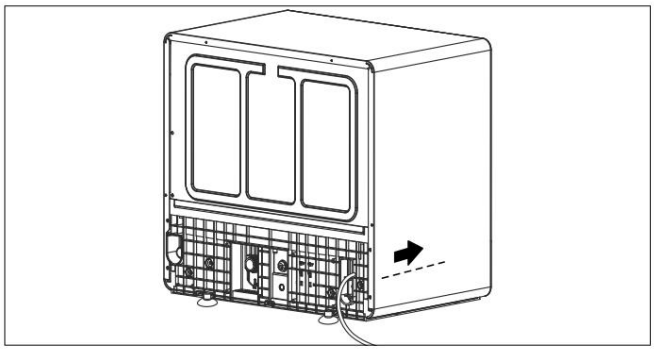

Rys. 10 – Połączenie wiadra z wężem

Machine Translated by Google

Zamiast korzystać z dopływu wody z kranu, można również dostarczyć wodę do urządzenia poprzez przyłącze węża-wiadra (patrz rys. 10).

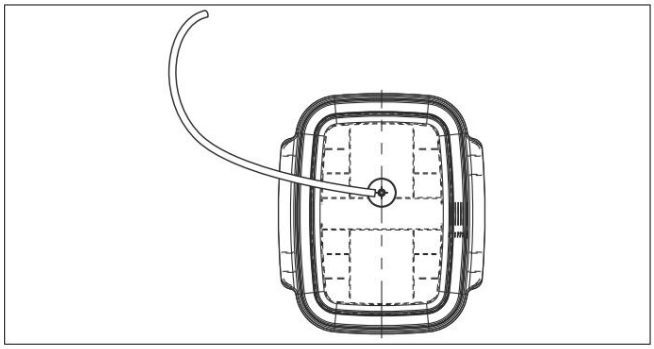

Rys. 11 – Podłączanie węża do wiadra

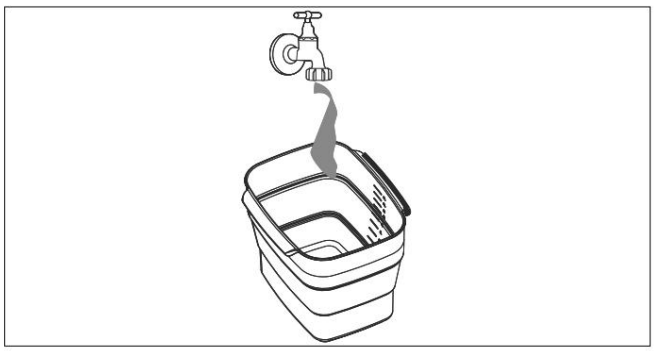

Rys. 12 – Nalewanie wody do wiadra

Napełnij wiadro czystą wodą z kranu (12 litrów).

7.5. Podłącz odpływ wody

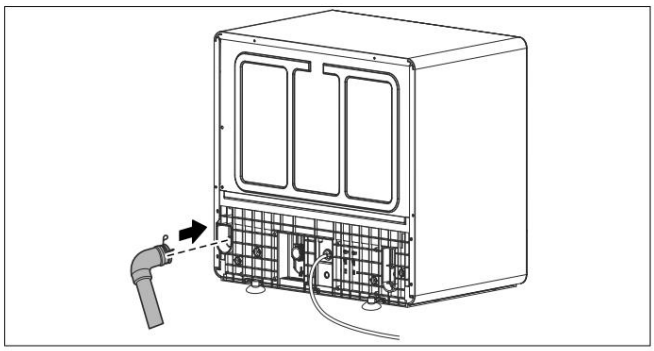

Rys. 13 – Podłączenie odpływu wody

Podłącz wąż spustowy wody do przyłącza spustowego wody (10) z tyłu urządzenia i zabezpiecz go zaciskiem (patrz rys. 13).

7.5.1. Włóż wąż do zlewu/miski.

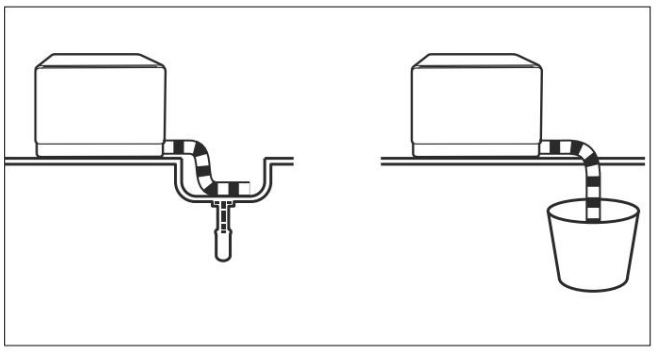

Rys. 14 – Wpadnięcie do zlewu lub umywalki

Zawieś koniec węża spustowego w umywalce lub odpowiednio dużym naczyniu (12 litrów) (patrz rys. 14).

Zapewnij odpowiednie nachylenie węża spustowego wody. Urządzenie musi znajdować się co najmniej 4 cm nad umywalką/kosz do umieszczenia.

Na przykład, użyj uchwytu montażowego lub przyssawki do węża (brak w zestawie), aby powiesić wąż spustowy i zapewnić jego solidne zamocowanie.

7.6. Podłączenie do sieci elektroenergetycznej

Po zamontowaniu przyłącza wodnego i spustowego należy podłączyć wtyczkę (7) do gniazdka.

Upewnij się, że gniazdko jest łatwo dostępne, aby w razie potrzeby można było szybko odłączyć urządzenie od sieci.

8. Przygotuj urządzenie

Otwórz drzwi, pociągając je do siebie. Otwórz je całkowicie.

Jeżeli drzwi zostaną otwarte przy włączonym urządzeniu, program mycia zostanie automatycznie przerwany.

8.1. Zamknij drzwi

Wsuń ociekacz do naczyń całkowicie do urządzenia.

Naciśnij drzwi, aż usłyszysz kliknięcie.

8.2. Napełnianie detergentem

Więcej informacji na temat środków do mycia naczyń znajdziesz w rozdziale „O środkach do mycia naczyń” w instrukcji obsługi.

NIEBEZPIECZEŃSTWO!

Ryzyko poparzenia!

Płyny do mycia naczyń to produkty chemiczne zawierające substancje agresywne i żrące. Istnieje ryzyko obrażeń.
Płyny do mycia naczyń są silnie zasadowe. Ich połknięcie jest bardzo niebezpieczne i może spowodować oparzenia.

Unikać kontaktu z oczami i skórą.

Zawsze przechowuj środki czyszczące poza zasięgiem dzieci. dzieci.

Trzymaj dzieci z dala od otwartych drzwi urządzenia. W urządzeniu może znajdować się detergent do zmywarki.

Zawsze napełniaj bezpośrednio przed rozpoczęciem programu zmywania.

Wyczyść komorę na detergent detergentem.

UWAGA!

Możliwe szkody materialne!

Użycie niewłaściwych środków czyszczących może spowodować uszkodzenie urządzenia.

Używaj wyłącznie detergentu do zmywarek i nabłyszczacza przeznaczonego do zmywarek. Nie używaj mydła, detergentu do prania ani detergentu do mycia rąk.

Machine Translated by Google

Detergent do zmywarki należy dodać do urządzenia przed każdym cyklem mycia. Nigdy nie należy używać większej ilości detergentu niż wskazano w tabeli w rozdziale „9.1. Wybór cyklu płukania” na stronie 36.

Zawsze wsypuj detergent do urządzenia tuż przed jego włączeniem, aby nie zawilgotniał i mógł się później prawidłowo rozpuścić.

Otwórz drzwi urządzenia.

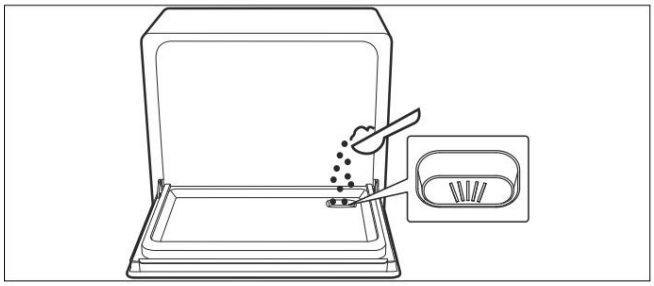

Rys. 15 – Dodawanie detergentu

Wsyp proszek do zmywarki lub tabletkę do zmywarki do przegródki dozownika oznaczonej symbolem (5).

Aby uzyskać najlepsze efekty czyszczenia, zaleca się stosowanie tabletek do zmywarki z płynem nabłyszczającym.

8.3. Rozpakowywanie naczyń i sztućców

Więcej informacji na temat ładowania naczyń do zmywarki i tego, na co należy zwrócić uwagę, znajdziesz w rozdziale „Ładowanie naczyń i sztućców” w instrukcji obsługi.

9. Użyj zmywarki

Więcej informacji o wszystkich funkcjach znajdziesz w instrukcji obsługi.

OSTROŻNIE!

Ryzyko obrażeń!

Nieprawidłowe użycie urządzenia może skutkować ryzykiem obrażeń.

Po opróżnieniu urządzenia zawsze zamykaj jego drzwi, aby zapobiec potknięciu się o otwarte drzwi.

Nie umieszczaj ciężkich przedmiotów na drzwiach, gdy są otwarte. Może to spowodować przechylenie urządzenia do przodu.

OSTROŻNIE!

Ryzyko poparzenia!

Istnieje ryzyko oparzenia w wyniku dotknięcia gorących powierzchni!

Jeśli drzwi zostaną otwarte w trakcie trwania programu, może wydostać się gorąca woda lub para, co może spowodować oparzenia.

Przed opróżnieniem urządzenia należy odczekać, aż ostygnie.
Nie dotykaj elementu grzejnego zmywarki w trakcie jej użytkowania ani bezpośrednio po jej zakończeniu.
Nie używaj zmywarki, gdy jej drzwiczki są dokładnie zamknięte. Zamknięte.
Nie otwieraj od razu drzwiczek zmywarki całkowicie, lecz odczekaj około 3 sekund, aż ramię natryskowe przestanie się obracać, a dopiero wtedy otwórz drzwiczki.

Naciśnij przycisk włączania/wyłączania, (12) do urządzenia aby przełączyć.

Naciśnij przycisk programu (13), aby wybrać żądany program.

Naciśnij przycisk start/pauza (18) do programu- może się zacząć.

Machine Translated by Google

9.1. Wybór programu płukania

Poniższa tabela przedstawia przegląd różnych programów zmywania naczyń i sposób ich używania. Jeśli to możliwe, należy używać programów energooszczędnych lub krótkich, na przykład programów „ECO” lub „Krótki”.

Plan	Nadaje się do	Postęp	[illegible]	[illegible]	[illegible]	[illegible]
Higiena 72°	Dezynfekuj naczynia stołowe i szklanki. Utrzymuj temperaturę wody na poziomie około 70 °C.	Pranie (70°C) Do płukania Do płukania Płukanie (72 °C) Narkotyki	13 gramów	160	0,960	9,3
Intensywny	Mocno zabrudzone naczynia oraz normalnie zabrudzone garnki, patelnie, naczynia itp. z zaschniętymi resztkami jedzenia.	Pranie (65°C) Do płukania Do płukania Płukanie (70 °C) Narkotyki	13 gramów	165	0,920	9,3
ECO*	Normalnie zabrudzone naczynia stołowe, takie jak talerze, szklanki, miski i lekko zabrudzone patelnie	Pranie (50°C) Do płukania Płukanie (65 °C) Narkotyki	13 gramów	175	0,557	7,8
Głosować	Lekko zabrudzone naczynia stołowe, takie jak szklanki i porcelana	Pranie (50°C) Do płukania Do płukania Płukanie (60 °C) Narkotyki	13 gramów	85	0,540	9,3
58- minutowe sprzątanie	Zazwyczaj są to brudne naczynia, które należy szybko umyć.	Pranie (55 °C) Do płukania Płukanie (55 °C) Narkotyki	13 gramów	58	0,610	7,5
Szybkie czyszczenie	Lekko zabrudzone naczynia, których nie trzeba suszyć.	Pranie (50°C) Płukanie (55 °C)	13 gramów	29	0,460	6,7
Samoczyszczący	Krótki program mycia przeznaczony do lekko zabrudzonych naczyń, których nie trzeba suszyć.	Pranie (65°C) Do płukania Do płukania Płukanie (70 °C) Narkotyki	13 gramów	90	0,690	9,3

* Program ECO nadaje się do mycia naczyń o normalnym stopniu zabrudzenia. W tym zastosowaniu jest to najbardziej efektywny program pod względem zużycia energii i wody, zgodny z dyrektywą UE w sprawie ekoprojektu.

Wartości zużycia i czas trwania programu są jedynie wskazówkami, z wyjątkiem programu ECO.

** Czas pracy określony przy temperaturze wody zasilającej 15 °C

Machine Translated by Google

9.2. Zakończenie programu zmywarki

OSTRZEŻENIE!

Ryzyko poparzenia!

Jeśli drzwi zostaną otwarte w trakcie trwania programu, może wydostać się gorąca woda lub para, co może spowodować oparzenia.

Nie otwieraj drzwi od razu całkowicie, ale poczekaj, aż... że urządzenie ostygło.

Po zakończeniu programu na wyświetlaczu pojawi się komunikat End.

Wyłącz urządzenie za pomocą przycisku włączania/wyłączania (12).

Po pewnym czasie od zakończenia programu prania urządzenie automatycznie się wyłączy.

Przed uruchomieniem programu delikatnie unieś drzwiczki lub włącz funkcję „Automatyczne otwieranie drzwiczek”, aby para mogła uchodzić.

Odczekaj chwilę przed zabraniem sztućców/ naczynia stołowe, aby wyschły szybciej i aby ciepło mogło uciec.

Wyjmij naczynia i sztućce. Wilgoć w środku urządzenia jest normalna.

10. Czyszczenie i konserwacja

Informacje dotyczące czyszczenia i konserwacji urządzenia można znaleźć w szczegółowej instrukcji obsługi.

11. Dane techniczne

Dystrybutor:	MEDION AG Na Zehnthofie 77 45307 Essen Niemcy
Model	MD 37766
Zasilacz	220-240 V~, 50 Hz
Pojemność	do serwisu obiadowego dla 5 osób (ø 24 cm)
Ciśnienie wody zasilającej	0,04-1,0 MPa (0,4-10 barów)
Klasa bezpieczeństwa	I
Wymiary (szer. x gł. x wys.):	ok. 55 x 35 x 50 cm
Waga netto	21,4 kg

11.1. Karta informacyjna produktu

Zeskanuj kod QR obok, aby pobrać kartę informacyjną produktu lub skontaktuj się z centrum serwisowym za pośrednictwem strony www.medion.com/contact, aby zamówić drukowaną wersję karty informacyjnej produktu. Kod QR znajduje się również na etykiecie energetycznej.

12. Informacje o zgodności z przepisami UE

Firma MEDION AG oświadcza niniejszym, że produkt jest zgodny z następującymi wymogami europejskimi:

- Dyrektywa EMC 2014/30/UE
- Dyrektywa niskonapięciowa 2014/35/UE
- Dyrektywa w sprawie ekoprojektu 2009/125/WE
- Dyrektywa RoHS 2011/65/UE.
- Rozporządzenie (UE) 2019/2022
- Rozporządzenie (UE) 2019/2017

13. Przetwarzanie odpadów

OPAKOWANIE

Urządzenie jest zapakowane w opakowanie chroniące przed uszkodzeniami transportowymi. Opakowanie wykonane jest z materiałów nadających się do ekologicznej utylizacji i poddawanych profesjonalnemu recyklingowi.

Przy segregacji odpadów należy zwrócić uwagę na następujące oznaczenia materiałów opakowaniowych oznaczone skrótami (a) i (b):
1–7: tworzywa sztuczne/20–22: papier i tektura/80–98: materiały kompozytowe

(Tylko dla Francji)
Symbol „Triman” informuje użytkownika, że produkt nadaje się do recyklingu, podlega rozbudowanemu systemowi odpowiedzialności producenta oraz że we Francji obowiązują instrukcje dotyczące sortowania.

URZĄDZENIE

Starych urządzeń oznaczonych symbolem podanym obok tego tekstu nie należy wyrzucać wraz ze zwykłymi odpadami domowymi.

Zgodnie z dyrektywą 2012/19/UE po zakończeniu okresu użytkowania urządzenie należy poddać utylizacji zgodnie z przepisami.

W procesie tym materiały nadające się do ponownego wykorzystania są poddawane recyklingowi wewnątrz urządzenia, zapobiegając w ten sposób zanieczyszczeniu środowiska.

Zużyte urządzenie należy oddać w punkcie zbiórki odpadów elektrycznych lub w zakładzie sortowania odpadów.

Aby uzyskać więcej informacji, skontaktuj się z lokalną firmą zajmującą się utylizacją odpadów lub ze swoim lokalnym wspólnota.

Machine Translated by Google

Machine Translated by Google

Indeks

1. Informacje dotyczące niniejszej skróconej instrukcji .....40 2. Objaśnienie symboli .....40 3. Przeznaczenie 40
4. Instrukcje bezpieczeństwa .....41 5. Zakres dostawy 42

6. Części urządzenia ..... 43 7. Instalacja 44
7.1. Pozycjonowanie i poziomowanie .....44 7.2. Montaż przyssawek .....45 7.3. Przyłącze wody .....45 7.4. Przepływ wody przez wiadro .....45 7.5. Przyłącze wylotu wody .....46 7.6. Podłączenie do sieci elektrycznej 46
8. Przygotowanie urządzenia ..... 46 8.1. Zamykanie drzwiczek ..... 46 8.2. Wlewanie detergentu do zmywarki ..... 46 8.3. Wkładanie naczyń i sztućców ..... 47 9. Korzystanie ze zmywarki 47

9.1. Wybór programu prania .....48 9.2. Zakończenie programu prania .....49 10. Czyszczenie i konserwacja .....49 11. Dane techniczne 49
11.1. Karta charakterystyki produktu .....49 12. Informacje o zgodności z normami UE ..... 49 13. Utylizacja 49

Machine Translated by Google

1. Informacje o tym krótkim przewodniku

Niniejszy krótki przewodnik jest streszczeniem drukowanej wersji pełnej instrukcji obsługi.

OSTRZEŻENIE!

Przed oddaniem urządzenia do użytku należy uważnie przeczytać instrukcje bezpieczeństwa oraz całą instrukcję obsługi. Należy przestrzegać ostrzeżeń umieszczonych na samym urządzeniu oraz w instrukcji obsługi, aby uniknąć obrażeń ciała i uszkodzenia mienia. Zawsze należy przechowywać dokumentację w łatwo dostępnym miejscu i przekazać ją wraz z produktem osobom trzecim, ponieważ jest ona jego integralną częścią.

---

medion

Jak skontaktować się z serwisem?

Dane kontaktowe znajdziesz w pełnej instrukcji obsługi.

Gdzie mogę znaleźć pełną instrukcję obsługi?

Pełną instrukcję obsługi można uzyskać, skanując załączony kod QR i przeglądając ją oraz pobierając.

2. Wyjaśnienie symboli

Jeżeli fragment tekstu oznaczony jest jednym z poniższych symboli ostrzegawczych, oznacza to, że opisanego w tekście zagrożenia należy unikać, aby zapobiec możliwym konsekwencjom w nim wskazanym.

NIEBEZPIECZEŃSTWO!

Ostrzeżenie przed bezpośrednim niebezpieczeństwem śmierci.

OSTRZEŻENIE!

Ostrzeżenie przed możliwym niebezpieczeństwem śmierci lub nieodwracalnych obrażeń ciała.

UWAGA!

Ostrzeżenie o możliwych umiarkowanych lub lekkich obrażeniach.

OGŁOSZENIE!

Aby uniknąć uszkodzenia mienia, należy przestrzegać instrukcji.

Bardziej szczegółowe informacje dotyczące korzystania z urządzenia.

Postępuj zgodnie z instrukcjami zawartymi w podręczniku użytkownika.

Ostrzeżenie przed niebezpieczeństwem porażenia prądem elektrycznym.

Ostrzeżenie przed niebezpieczeństwem stwarzanym przez substancje wybuchowe.

Symbol prądu przemiennego

Do użytku wewnątrz pomieszczeń

Urządzenia oznaczone tym symbolem nadają się wyłącznie do użytku wewnątrz pomieszczeń.

3. Przeznaczenie

Urządzenie należy stosować wyłącznie do mycia naczyń i sztućców.

Używaj wyłącznie naczyń nadających się do mycia w zmywarce. Kupując naczynia, sprawdź, czy mają oznaczenie „nadające się do mycia w zmywarce” lub „nadające się do mycia w zmywarce”.

Urządzenie to jest przeznaczone do użytku domowego i innych podobnych zastosowań domowych, na przykład:

- w kuchniach pracowniczych zlokalizowanych w sklepach, biurach i innych miejscach pracy;
- w obiektach rolniczych;
- dla klientów hoteli, moteli i innych obiektów mieszkaniowy;
- w obiektach noclegowych ze śniadaniem.

Urządzenie to nie zostało zaprojektowane do użytku przemysłowego ani komercyjnego.

Należy pamiętać, że niewłaściwe użycie urządzenia spowoduje utratę gwarancji:

Nie należy dokonywać żadnych modyfikacji urządzenia bez uprzedniego Nie należy używać żadnego sprzętu dodatkowego, który nie został dostarczony lub nie został przez nas autoryzowany.

Używaj wyłącznie dostarczonych akcesoriów i części zamiennych. zatwierdzone lub certyfikowane przez nas.

Prosimy o przestrzeganie wszystkich informacji zawartych w niniejszej instrukcji obsługi, a w szczególności wskazówek dotyczących bezpieczeństwa. Każde inne użycie będzie uznane za niezgodne z przeznaczeniem i może spowodować szkody materialne lub osobowe.

Machine Translated by Google

4. Instrukcje bezpieczeństwa

WAŻNE INSTRUKCJE DOTYCZĄCE BEZPIECZEŃSTWA: PRZECZYTAJ JE UWAŻNIE I ZACHOWAJ NA PRZYSZŁOŚĆ!

OSTRZEŻENIE!

Niebezpieczeństwo obrażeń!

Istnieje ryzyko obrażeń na skutek niewłaściwego użytkowania.

Urządzenie i akcesoria należy przechowywać w miejscu niedostępnym dla dzieci.

Urządzenie to może być również używane przez dzieci w wieku 8 lat i starsze oraz osoby o ograniczonych zdolnościach fizycznych, sensorycznych lub umysłowych, a także przez osoby niedoświadczone, pod warunkiem, że korzystają z niego pod nadzorem lub zostały poinstruowane w zakresie bezpiecznego obchodzenia się z urządzeniem i związanych z nim potencjalnych zagrożeń.

Dzieci nie powinny bawić się urządzeniem.

Czynności związane z czyszczeniem i konserwacją, które musi wykonać użytkownik, nie powinny być wykonywane przez dzieci pozostawione bez nadzoru.

Nadzoruj dzieci w pobliżu zmywarki. Istnieje między innymi ryzyko uwięzienia dzieci w środku.

Urządzenie pracuje w wysokiej temperaturze wody. Ze względu na wysokie temperatury i wytwarzaną parę, dzieci powinny korzystać z urządzenia wyłącznie pod nadzorem osoby dorosłej.

OSTRZEŻENIE!

Niebezpieczeństwo porażenia prądem!

Istnieje ryzyko porażenia prądem elektrycznym ze względu na części przewodzące prąd.

Podłączaj urządzenie wyłącznie do prawidłowo zainstalowanego i łatwo dostępnego gniazdka elektrycznego. Napięcie w lokalnej sieci elektrycznej musi być zgodne ze specyfikacją techniczną urządzenia. Gniazdo elektryczne musi być zabezpieczone prądem o natężeniu co najmniej 10 amperów.

Urządzenie włącza się i wyłącza za pomocą przełącznika. Aby odłączyć je od zasilania, należy wyjąć wtyczkę z gniazdka.

Konieczny jest swobodny dostęp do gniazdka elektrycznego na wypadek, gdyby w dowolnym momencie konieczne było szybkie odłączenie urządzenia.

Zawsze ciągnij za wtyczkę, a nie za przewód zasilający.

Rozwiń całkowicie przewód zasilający.

Nie zginaj ani nie zgniataj przewodu zasilającego. cja.

Upewnij się, że przewód zasilający nie styka się z gorącymi przedmiotami lub powierzchniami (np. płytami kuchennymi).

Nie należy używać przedłużaczy.

Nie uruchamiaj urządzenia, jeśli jest ono przewód zasilający nosi widoczne ślady uszkodzeń lub urządzenie zostało upuszczone.

Jeśli zauważysz uszkodzenia powstałe podczas transportu, udaj się do Natychmiastowa pomoc techniczna.

Nigdy nie modyfikuj urządzenia samodzielnie, ani nie próbuj otwierać lub naprawiać żadnego jego elementu.

Jeśli przewód zasilający

Jeśli urządzenie ulegnie uszkodzeniu, producent, serwis posprzedażny lub osoba o podobnych kwalifikacjach musi je wymienić, aby uniknąć wypadków.

Nigdy nie otwieraj obudowy ani nie wkładaj przedmiotów przez otwory wentylacyjne.

Urządzenia nie należy zanurzać w wodzie ani innych cieczach, myć wodą ani używać w wilgotnym otoczeniu, gdyż może to spowodować porażenie prądem.

Machine Translated by Google

Odłącz wtyczkę od
odłączaj gniazdo zasilania w następujących
przypadkach: –
przed czyszczeniem lub wykonywaniem prac konserwacyjnych
obsługa urządzenia,
– przed montażem lub demontażem akcesorium-
Sorio,
– w przypadku burzy,
– gdy urządzenie jest mokre lub wilgotne,

– nie zwracaj na niego uwagi,
– kiedy nie będziesz już z niego korzystać.
Nigdy nie dotykaj urządzenia ani przewodu
zasilającego mokrymi lub wilgotnymi rękami.

Używaj urządzenia wyłącznie w chronionym, suchym
miejscu.

5. Zakres dostawy

NIEBEZPIECZEŃSTWO!

Niebezpieczeństwo uduszenia!
Istnieje ryzyko uduszenia w wyniku połknięcia lub wdychania małych kawałków lub arkuszy plastiku.

Zachowaj wszystkie wykorzystane materiały opakowaniowe (butelki-
sas, kawałki polistyrenu itp.) poza zasięgiem dzieci
dzieci.

Nie należy pozwalać dzieciom bawić się materiałem
opakowaniowym.

Wyjmij produkt z opakowania i usuń wszystkie elementy.
materiał opakowaniowy.

Sprawdź integralność przesyłki i powiadom nas w ciągu 14
dni od zakupu, jeśli okaże się, że jest uszkodzona lub
niekompletna.

W pakiecie, który zakupiłeś otrzymasz:

- 1 zmywarka blatowa, w tym.
  – 1 dolny kosz na naczynia
  – 1 górny kosz na naczynia z tacką na sztućce-
  ich
  – 1 wąż doprowadzający wodę
  – 1 wąż spustowy wody
  – 1 wąż wiadrowy
  – 1 składana kostka
  – 2 przyssawki ze śrubą
  – 1 krótki przewodnik
  – Instrukcja obsługi (dostępna do pobrania w zakładce „1.
  Informacje o tym krótkim podręczniku” na stronie 40)

Po wyprodukowaniu urządzenia przeprowadzono cykl testowy z użyciem wody. Z tego powodu, jeśli zauważysz, że w urządzeniu pozostaje trochę wody, jest to normalne.

Machine Translated by Google

6. Części urządzeń

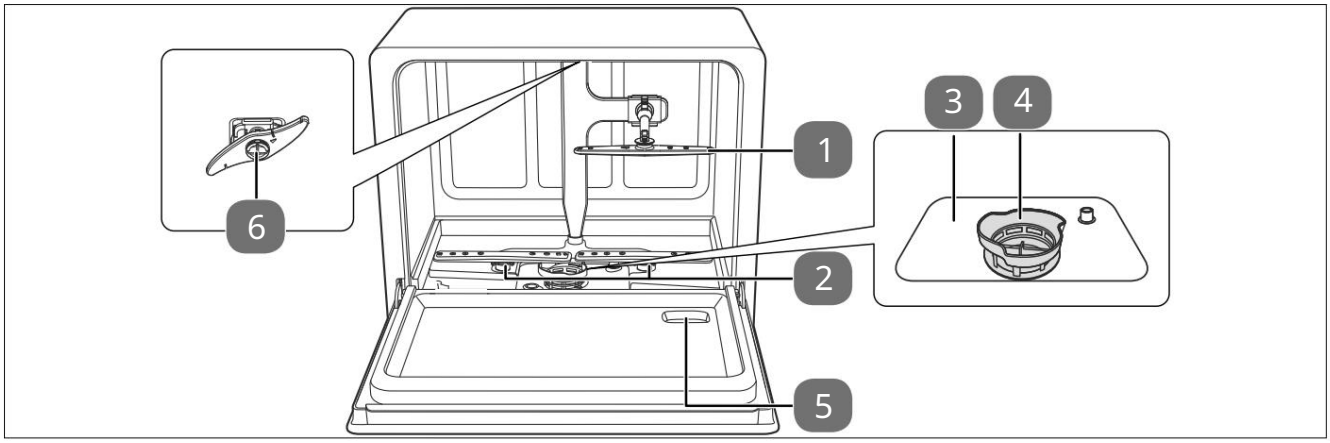

Rys. 1 – Widok z przodu

1. Centralne ramię natryskowe 2.
Dolne ramię natryskowe 3. Filtr
gruboziarnisty 4.
Filtr drobny
5. Komora dozująca
6. Górne ramię natryskowe

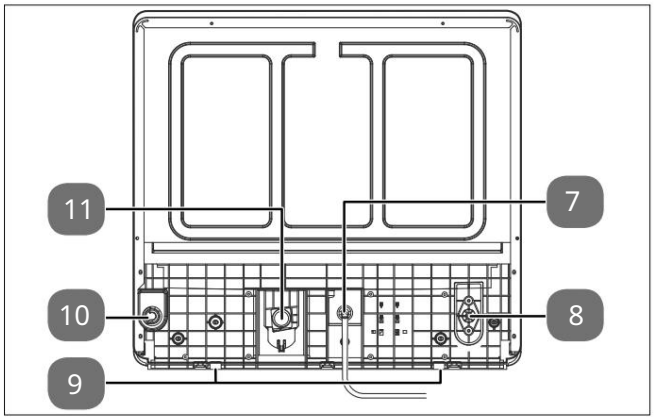

Rys. 2 – Tył urządzenia

7. Przewód zasilający z wtyczką (wtyczka-
(wtyczka nie jest pokazana)
8. Połączenie piasty z wężem 9. Przyssawka

10. Przyłącze dopływu wody 11. Przyłącze
odpływu wody

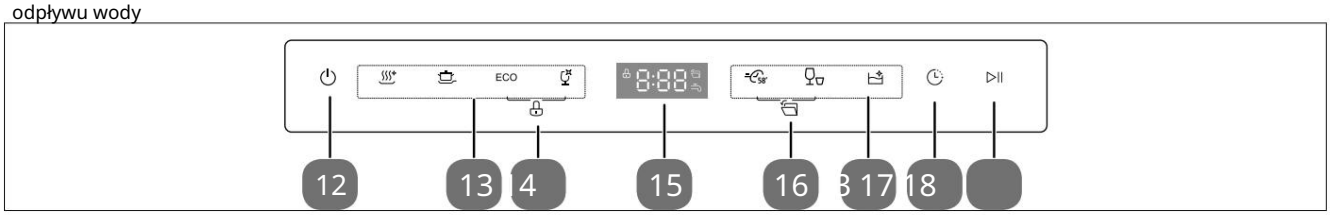

Rys. 3 – Elementy sterujące 16.

12. Przycisk włączania/wyłączania
zasilania 13. Przyciski
programowania 14. Blokada dziecięca (naciśnij jednocześnie
przyciski + przez 3 sekundy)
15. Panel wyświetlacza (pokazuje pozostały czas programu, czas
opóźnienia, kody błędów itp.)
Automatyczne otwieranie drzwi po zakończeniu programu (naciśnij
jednocześnie przyciski + przez 3 sekundy)

17. Opóźnienie startu programu 18. Przycisk
Start/Pauza

Machine Translated by Google

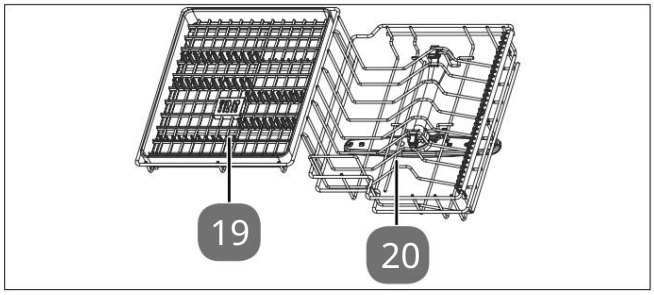

Rys. 4 – Górny kosz na naczynia

19. Tacka na sztućce

20. Górny kosz na naczynia

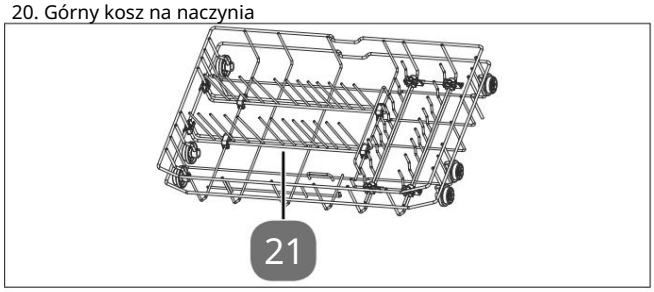

Rys. 5 – Dolny kosz na naczynia

21. Dolny kosz na naczynia

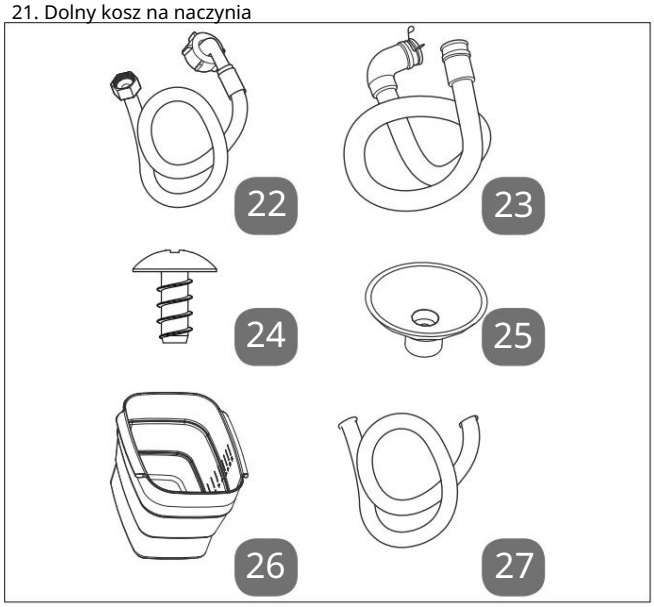

Rys. 6 – Akcesoria

22. Wąż doprowadzający wodę

23. Wąż spustowy

24. Śruba przyssawki

25. Przyssawka

26. Kostka składana

27. Wąż wiadrowy

7. Instalacja

OSTRZEŻENIE!

Niebezpieczeństwo porażenia prądem i uszkodzenia mienia!

Nieprawidłowe podłączenie urządzenia może skutkować porażeniem prądem elektrycznym oraz uszkodzeniem mienia.

Podłączenie wody i prądu powinno być wykonane wyłącznie przez fachowca.

OGŁOSZENIE!

Możliwe uszkodzenia mienia!

W przypadku niewłaściwego umieszczenia lub użytkowania urządzenia istnieje ryzyko uszkodzenia materiału lub zalania.

Nie należy umieszczać urządzenia w miejscach narażonych na zamarzanie, ponieważ rury mogą pęknąć i spowodować poważne szkody.

Urządzenie należy ustawić na płaskiej, stabilnej powierzchni, która utrzyma jego ciężar oraz ciężar naczyń znajdujących się w środku. Urządzenie jest zaprojektowane jako urządzenie wolnostojące. Nie należy umieszczać go w szafce.

Używaj urządzenia tylko wewnątrz pomieszczeń.

Nie wystawiaj urządzenia na działanie ekstremalnych warunków. Należy unikać następujących sytuacji:

– wysoka wilgotność powietrza lub wilgotność w ogóle,

– ekstremalnie wysokie lub niskie temperatury,

– bezpośrednie promieniowanie słoneczne,

– otwartego ognia.

Nie umieszczaj urządzenia w pobliżu źródeł ciepła.

Dodatki chemiczne w powłokach meblowych mogą uszkodzić materiał nóżek urządzenia i pozostawić osad na powierzchni mebla.

W razie potrzeby umieść urządzenie na powierzchni- odporne na ciepło i wilgoć.

7.1. Umiejscowienie i poziomowanie

Urządzenie należy ustawić na stabilnej, płaskiej powierzchni w pobliżu odpływu i przyłącza wody: – na stole/blacie

– w wentylowanej szafie

Przy montażu urządzenia należy wziąć pod uwagę jego wymiary. larlo (patrz rys. 7):

Wysokość	Wysokość 500 mm
Szerokość	Szer. 550 mm
Głębokość (drzwi zamknięte)	D1 350 mm
Głębokość (przy otwartych drzwiach)	D1 713 mm

Machine Translated by Google

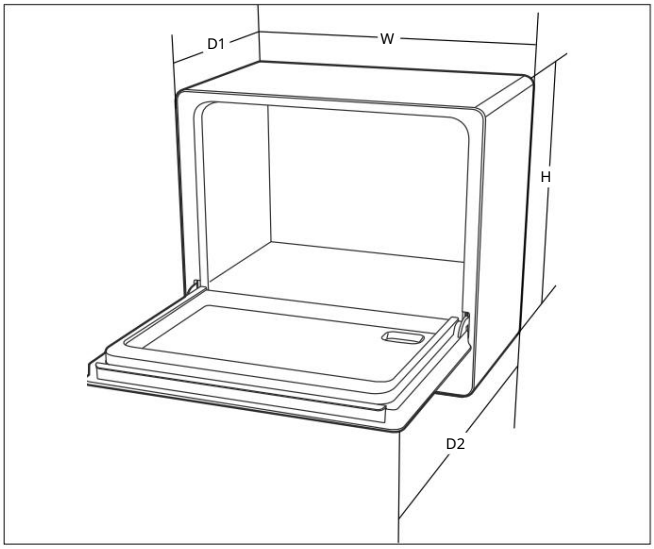

Rys. 7 – Wymiary urządzenia

Podłącz wtyczkę (7) do gniazda współprądowego
Doprowadzenie wody może być prawidłowo wykonane i dostępne dopiero po prawidłowym wykonaniu podłączeń dopływu i odpływu wody (patrz następny rozdział).

7.2. Montaż przyssawek

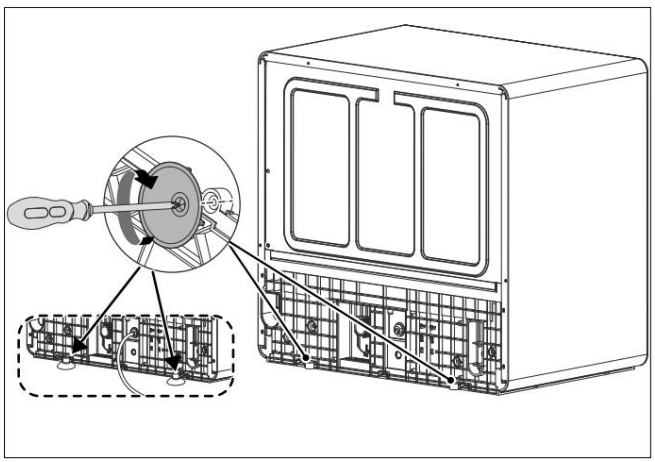

Rys. 8 – Zespół przyssawki

Przykręć przyssawkę (25) za pomocą śruby (24) do mocowania przyssawki (9), aby zapewnić stabilne podparcie.

7.3. Podłączenie wody

OGŁOSZENIE!

Uszkodzenie urządzenia!

Nieprawidłowe podłączenie urządzenia może spowodować jego uszkodzenie. Wąż

powinien być ułożony bez zagięć i podłączony ostrożnie.

Jeśli rury wodne są nowe lub nie były używane przez dłuższy czas, przepłucz je wodą, aby upewnić się, że są czyste i wolne od zanieczyszczeń. Niezastosowanie się do tego zalecenia może spowodować zatkanie dopływu wody i uszkodzenie urządzenia.

Jeśli urządzenie ma zastąpić stare, nie

Jeżeli nie zamierzasz podłączać urządzenia przy użyciu starych węży, podłącz urządzenie za pomocą nowych węży dostarczonych w zestawie.

Podłącz urządzenie do sieci wody pitnej o maksymalnej temperaturze 60 °C.

Należy używać wyłącznie akcesoriów dostarczonych wraz z urządzeniem lub opisanych jako odpowiednie w niniejszej instrukcji.

Podłączając urządzenie do źródła wody pitnej, należy upewnić się, że jest ono podłączone do urządzenia zabezpieczającego przed zanieczyszczeniem wody pitnej przez przepływ zwrotny (zgodnie z normą DIN EN 1717). Zalecamy, aby instalację, w tym podłączenia wodne i elektryczne, a także wszelkie naprawy, wykonywał wykwalifikowany specjalista.

Jeżeli wąż doprowadzający wodę (22) nie pasuje do Twojego kranu, skontaktuj się ze specjalistycznym dystrybutorem urządzeń sanitarnych w celu zakupu adaptera.

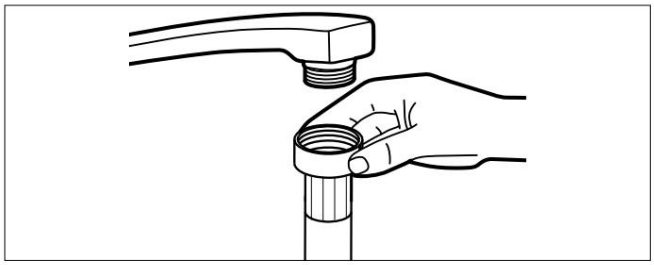

Rys. 9 – Podłączenie węża wodnego

Podłącz wąż doprowadzający wodę (22) do kranu z zimną wodą o gwincie 3/4” (patrz rys. 9).

Przykręć przyłącze węża ręcznie.

Wąż jest przeznaczony do ciśnienia wody około 10 barów. Po użyciu dopływu wody zalecamy jego zamknięcie, szczególnie jeśli przyłącze domowe nie jest wyposażone w regulator ciśnienia.

7.4. Przepływ wody przez wiadro

Po podłączeniu węża ssącego do zmywarki należy pozostawić miękką osłonę na wężu.
Jeśli zdejmiesz miękką okładkę, wypłynie woda.

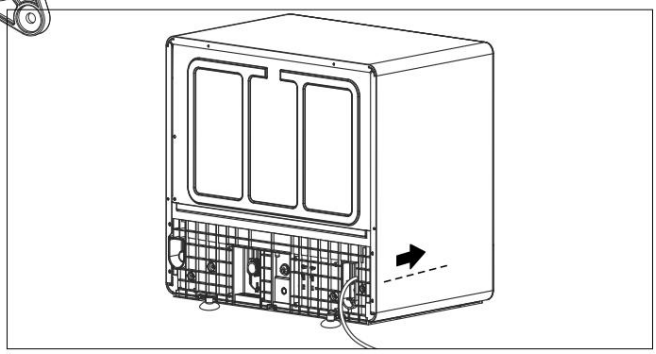

Rys. 10 – Połączenie piasty z wężem

Zamiast korzystać z dopływu wody przez kran, można również dostarczać wodę do urządzenia poprzez przyłącze węża do wiadra (patrz rys. 10).

Machine Translated by Google

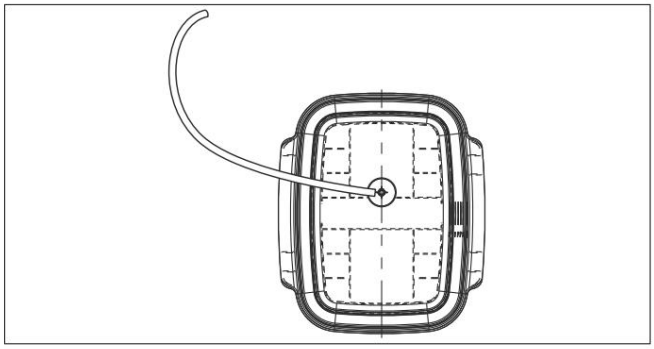

Rys. 11 – Mocowanie węża do wiadra

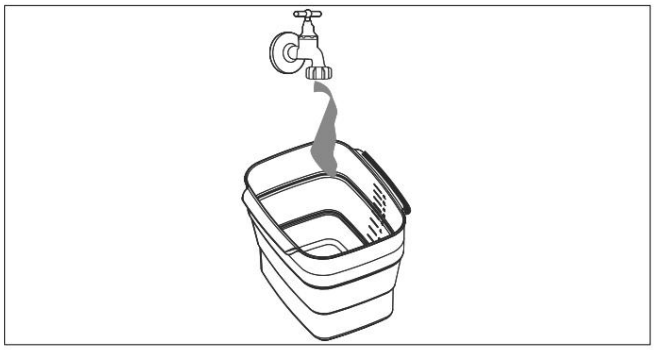

Rys. 12 – Napełnianie wiadra wodą

Napełnij wiadro czystą wodą z kranu (12 litrów).

7.5. Podłączenie odpływu wody

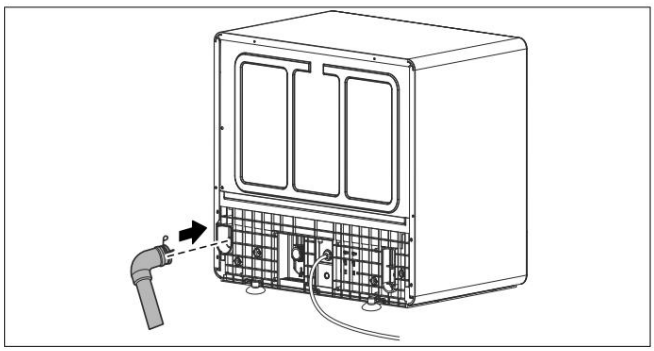

Rys. 13 – Podłączenie do odpływu wody

Włóż wąż spustowy wody z przyłączem spustowym (10) do tylnej części urządzenia i zabezpiecz go zaciskiem (patrz rys. 13).

7.5.1. Poprowadź wąż w kierunku zlewu/ pojemnik

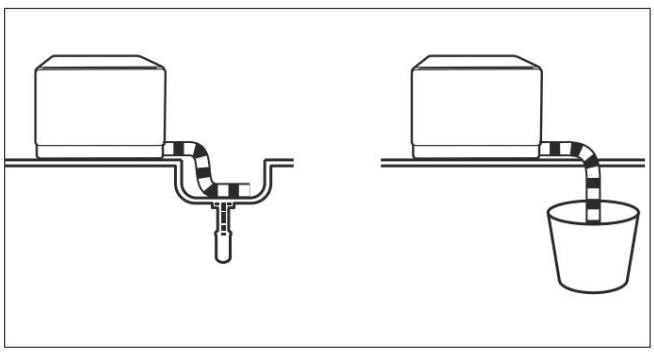

Rys. 14 – Przewodnik do zlewu lub pojemnika

Zawieś koniec węża spustowego w zlewie lub odpowiednio dużym pojemniku (12 litrów) (patrz rys. 14).

Upewnij się, że wąż spustowy ma odpowiednie nachylenie. Urządzenie musi być umieszczone co najmniej 4 cm nad zlewem/zbiornikiem.

Użyj na przykład uchwytu zaciskowego lub złączki do węży z przyssawkami (nie wchodzą w skład zestawu), umożliwiające zaczepienie węża spustowego i zapewnienie stabilnego mocowania.

7.6. Podłączenie do sieci elektrycznej

Po wykonaniu podłączeń zasilania i wylotu wody należy podłączyć wtyczkę (7) do gniazdka elektrycznego.

Konieczne jest zapewnienie swobodnego dostępu do poboru zasilanie na wypadek, gdybyś w dowolnym momencie musiał szybko odłączyć urządzenie od zasilania.

8. Przygotowanie aparatu

Otwórz drzwi, pociągając je do siebie. Otwórz drzwi całkowicie.

Jeżeli otworzysz drzwiczki w trakcie pracy urządzenia, cykl prania zostanie natychmiast przerwany.

8.1. Zamykanie drzwi

Włóż koszyk na naczynia całkowicie do urządzenia. mysz.

Naciśnij drzwi, aż usłyszysz kliknięcie.

8.2. Napełnianie detergentem do zmywarki

Dodatkowe informacje na temat środków do zmywarek znajdziesz w rozdziale „O środkach do zmywarek” instrukcji obsługi.

NIEBEZPIECZEŃSTWO!

Niebezpieczeństwo oparzeń!

Środki czyszczące to produkty chemiczne zawierające silne i żrące substancje. Istnieje ryzyko obrażeń. Detergenty do mycia naczyń są silnie zasadowe; ich połknięcie jest bardzo niebezpieczne i może spowodować oparzenia chemiczne.

Unikać kontaktu z oczami i skórą.

Zawsze przechowuj detergenty poza zasięgiem dzieci.

Trzymaj dzieci z dala od otwartych drzwi urządzenia, ponieważ w środku może pozostać detergent do zmywarki.

Zawsze napełniaj pojemnik na detergent płynem do mycia naczyń bezpośrednio przed cyklem zmywania.

OGŁOSZENIE!

Możliwe uszkodzenia mienia!

Nieodpowiednie środki czyszczące mogą uszkodzić urządzenie.

Używaj wyłącznie detergentów i nabłyszczaczy do zmywarek przeznaczonych do tego typu urządzeń. Nie używaj mydła ani detergentów do prania ręcznego ani w pralce.

Machine Translated by Google

Detergent do zmywania naczyń należy dodać przed każdym cyklem zmywania. Należy dodać tylko taką ilość detergentu do zmywarki, jaka została podana w tabeli w rozdziale „9.1. Wybór programu zmywania” na stronie 48.

Płyn do mycia naczyń należy zawsze dodawać tuż przed cyklem zmywania, aby nie uległ zamoczeniu i można go było później odpowiednio rozcieńczyć.

Otwórz drzwi urządzenia.

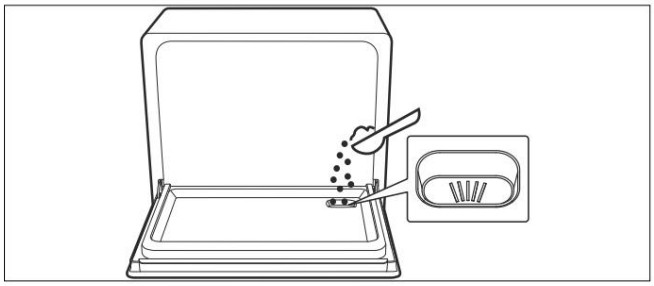

Rys. 15 – Napełnianie detergentem

Wsyp proszek do zmywarki lub tabletkę do zmywarki do komory dozującej (5) oznaczonej symbolem ////\.

Aby uzyskać najlepsze efekty czyszczenia, zaleca się stosowanie tabletek do zmywarki z płynem nabłyszczającym.

8.3. Nakrywanie do stołu i sztućców

Więcej informacji na temat ładowania naczyń do zmywarki i tego, co należy przy tym uwzględnić, znajdziesz w rozdziale „Umieszczanie naczyń i sztućców” w instrukcji obsługi.

9. Korzystanie ze zmywarki

Więcej informacji o wszystkich funkcjach znajdziesz w instrukcji obsługi.

UWAGA!

Niebezpieczeństwo obrażeń!

Niebezpieczeństwo obrażeń na skutek niewłaściwego użytkowania urządzenia.

Po zakończeniu cyklu prania zamknij drzwi urządzenia, ponieważ pozostawienie otwartych drzwi grozi potknięciem.

Nie umieszczaj ciężkich przedmiotów w drzwiach, jeśli są otwarte, gdyż urządzenie może się przewrócić do przodu.

UWAGA!

Niebezpieczeństwo oparzeń!

Dotykanie gorących powierzchni wiąże się z ryzykiem oparzenia.

Jeśli w trakcie programu drzwi zostaną otwarte, może wydostać się gorąca woda/para, powodując oparzenia.
kurs.

Przed opróżnieniem urządzenia należy odczekać, aż ostygnie. Nie

Nie dotykaj elementu grzejnego zmywarki podczas użytkowania ani bezpośrednio po jego zakończeniu.

Zmywarkę należy uruchamiać wyłącznie przy szczelnie zamkniętych drzwiach.

Nie otwieraj od razu całkowicie drzwiczek zmywarki; zalecamy odczekać około 3 sekund, aż ramię natryskowe przestanie się obracać, przed otwarciem drzwiczek.

Naciśnij przycisk włączania/wyłączania (12), aby włączyć-włącz urządzenie.

Naciśnij przycisk programu (13), aby wybrać żądany program.

Naciśnij przycisk Home/Pause ▷|| (18) aby rozpocząć programy.

Machine Translated by Google

9.1. Wybór programu prania

Poniższa tabela przedstawia różne programy prania i ich zastosowania.
Ustaw program o maksymalnej
oszczędności energii lub program szybki, np. program „ECO" lub „Szybki".

Program	Nadaje się do	Sekwencja	Detergent (korująca) (lewo)	Czas trwania protokół**	Zużycie wody	Wydajność
Higiena 72°	Dezynfekcja naczyń i szklanek. Utrzymuje temperaturę wody na poziomie około 70 °C.	Pranie (70°C) Płukanie Płukanie Wyczyszczone (72 °C) Wysuszenie	13 gramów	160	0,960	9,3
Intensywny	Bardzo brudne naczynia i garnki, patelnie, talerze itp. średnio brudne, z zaschniętymi resztkami jedzenia.	Pranie (65°C) Płukanie Płukanie Klarowany (70 °C) Wysuszenie	13 gramów	165	0,920	9,3
ECO*	Przedmioty o normalnym zabrudzeniu, takie jak talerze, szklanki, półmiski i lekko zabrudzone patelnie	Pranie (50°C) Płukanie Wyczyszczone (65 °C) Wysuszenie	13 gramów	175	0,557	7,8
Szkło	Przedmioty, które nie są bardzo brudne, takie jak szklanki, porcelana	Pranie (50°C) Płukanie Płukanie Płukane (60 °C) Wysuszenie	13 gramów	85	0,540	9,3
58' 58-minutowe sprzątanie	Naczynia o normalnym stopniu zabrudzenia, które należy szybko wyczyścić.	Pranie (55 °C) Płukanie Wyczyszczone (55 °C) Wysuszenie	13 gramów	58	0,610	7,5
Szybkie czyszczenie	Naczynia lekko zabrudzone, nie wymagające suszenia.	Pranie (50°C) Wyczyszczone (55 °C)	13 gramów	29	0,460	6,7
Samoczyszczący	Krótki cykl mycia przeznaczony do lekko zabrudzonych naczyń, których nie trzeba suszyć.	Pranie (65°C) Płukanie Płukanie Klarowany (70 °C) Wysuszenie	13 gramów	90	0,690	9,3

Program ECO nadaje się do mycia naczyń o normalnym stopniu zabrudzenia. W tym zastosowaniu jest to najbardziej efektywny program pod względem zużycia energii i wody, a zatem zgodny z europejską dyrektywą w sprawie ekoprojektu.

Podane wartości zużycia i czasu trwania programu są jedynie wartościami orientacyjnymi, z wyjątkiem programu ECO.

** Czas trwania zależy od temperatury wody 15 °C wlotu wody

Machine Translated by Google

9.2. Koniec programu prania

OSTRZEŻENIE!

Niebezpieczeństwo oparzenia!

Jeśli w trakcie programu drzwi zostaną otwarte, może wydostać się gorąca woda/para, powodując oparzenia.
kurs.

Nie otwieraj od razu całkowicie drzwi; zalecamy odczekanie, aż urządzenie ostygnie.

Po zakończeniu programu wyświetlany jest panel wyświetlacza End.

Wyłącz urządzenie za pomocą przycisku zasilania (12).

Po upływie określonego czasu od zakończenia programu prania urządzenie automatycznie się wyłączy.

Przed uruchomieniem programu delikatnie unieś drzwiczki lub włącz funkcję „Automatyczne otwieranie drzwiczek”, aby para mogła uchodzić.

Odczekaj chwilę przed wyjęciem sztućców lub naczyń, aby wyschły szybciej i aby ciepło mogło się rozproszyć.

Wyjmij naczynia i sztućce. To normalne, że wnętrze urządzenia jest wilgotne.

10. Czyszczenie i konserwacja

Informacje dotyczące czyszczenia i konserwacji urządzenia znajdziesz w instrukcji obsługi.

11. Dane techniczne

Dystrybutor:	MEDION AG Na Zehnthofie 77 45307 Essen Niemcy
Model	MD 37766
Zasilanie 220-240 V~, 50 Hz	
Umiejętność	do 5 nakryć (ø 24 cm)
Ciśnienie wody wlotowej	0,04-1,0 MPa (0,4-10 barów)
Klasa ochrony	I
Wymiary (An x P x Al):	ok. 55 × 35 × 50 cm
Waga netto	21,4 kg

11.1. Karta charakterystyki produktu

Zeskanuj załączony kod QR, aby uzyskać dostęp do karty charakterystyki produktu lub skontaktuj się z pomocą techniczną pod adresem www.medion.com/contact, aby zamówić drukowaną kopię. Kod QR znajdziesz również na etykiecie energetycznej.

12. Informacje o zgodności z normami UE

Firma MEDION AG oświadcza niniejszym, że produkt jest zgodny z wymogami następujących rozporządzeń europejskich:

- Dyrektywa 2014/30/UE w sprawie kompatybilności elektromagnetycznej
- Dyrektywa 2014/35/UE w sprawie niskiego napięcia
- Dyrektywa 2009/125/WE w sprawie ekoprojektu
- Dyrektywa 2011/65/UE w sprawie ograniczenia substancji niebezpiecznych.
- Rozporządzenie (UE) 2019/2022
- Rozporządzenie (UE) 2019/2017

13. Eliminacja

OPAKOWANIE

Urządzenie jest wysyłane w opakowaniu ochronnym, aby zapobiec uszkodzeniom podczas transportu. Opakowanie jest wykonane z materiałów przyjaznych dla środowiska, które można oddać do punktu recyklingu.

Podczas segregacji odpadów należy zwrócić uwagę na następujące oznaczenia materiałów opakowaniowych, oznaczone skrótami (a) i numerami (b):
1-7: tworzywa sztuczne/20-22: papier i tektura/80-98: materiały kompozytowe

(Tylko dla Francji)
Symbol „Triman” informuje konsumenta, że produkt nadaje się do recyklingu, podlega rozszerzonemu programowi odpowiedzialności producenta i że we Francji obowiązują w nim instrukcje dotyczące segregacji.

URZĄDZENIE

Odpadów elektrycznych i elektronicznych oznaczonych tym symbolem nie należy wyrzucać wraz ze zwykłymi odpadami domowymi.

Zgodnie z Dyrektywą 2012/19/UE po zakończeniu okresu użytkowania urządzenie należy oddać do odpowiedniego punktu zbiórki odpadów.

W ten sposób możliwe jest ponowne wykorzystanie lub recykling materiałów i podzespołów urządzenia nadających się do ponownego wykorzystania, a tym samym ochrona środowiska.

Zużyte urządzenie należy oddać do punktu recyklingu lub punktu zbiórki sprzętu elektrycznego i elektronicznego.

Aby uzyskać więcej informacji, skontaktuj się z przedsiębiorstwem zajmującym się wywozem odpadów komunalnych lub właściwymi władzami lokalnymi.

Machine Translated by Google

Machine Translated by Google

Indeks

1. Informacje o tym podręczniku szybkiego startu ..... 52 2. Wyjaśnienie symboli ..... 52 3. Przeznaczenie 52
4. Instrukcje bezpieczeństwa 53
5. Zawartość opakowania 54
6. Elementy urządzenia ..... 55 7. Instalacja 56
7.1. Pozycjonowanie i poziomowanie 56
7.2. Montaż przyssawek ..... 57 7.3. Podłączenie dopływu wody ..... 57 7.4. Dopływ wody poprzez wiadro ..... 57 7.5. Podłączenie odpływu wody ..... 58 7.6. Podłączenie do zasilania 58
8. Przygotowanie urządzenia ..... 58 8.1. Zamykanie drzwiczek ..... 58 8.2. Dodawanie detergentu do mycia naczyń ..... 58 8.3. Umieszczanie naczyń i sztućców ..... 59 9. Korzystanie ze zmywarki ..... 59 9.1. Wybór programu mycia ..... 60 9.2. Zakończenie programu mycia ..... 61 10. Czyszczenie i konserwacja 61
11. Dane techniczne 61
11.1. Karta charakterystyki produktu ..... 61 12. Informacje o zgodności z przepisami UE ..... 61 13. Utylizacja 61

Machine Translated by Google

1. O tym przewodniku szybkiego startu

Niniejszy skrócony podręcznik jest skróconą wersją papierową pełnej instrukcji obsługi.

OSTRZEŻENIE!

Przed pierwszym użyciem urządzenia należy uważnie przeczytać ostrzeżenia dotyczące bezpieczeństwa oraz pełną instrukcję obsługi. Należy przestrzegać ostrzeżeń umieszczonych na urządzeniu i w instrukcji obsługi, aby uniknąć obrażeń ciała i uszkodzenia mienia. Zawsze należy przechowywać dokumentację pod ręką, a w przypadku sprzedaży osobie trzeciej przekazać ją nowemu właścicielowi wraz z produktem.

Jak mogę skontaktować się z obsługą klienta?

Dane kontaktowe można znaleźć w pełnej instrukcji użytkowania.

Gdzie mogę znaleźć pełną instrukcję obsługi?

Pełną instrukcję użytkowania można wyświetlić i pobrać, skanując zamieszczony obok kod QR.

2. Wyjaśnienie symboli

Jeśli akapit oznaczony jest jednym z poniższych symboli ostrzegawczych, należy unikać wskazanego zagrożenia, aby zapobiec opisanym możliwym konsekwencjom.

NIEBEZPIECZEŃSTWO!

Bezpośrednie, śmiertelne niebezpieczeństwo!

OSTRZEŻENIE!

Istnieje ryzyko śmiertelnego niebezpieczeństwa i/lub poważnych, nieodwracalnych obrażeń!

UWAGA!

Ostrzeżenie: Możliwe obrażenia lekkie lub umiarkowane!

ZAWIADOMIAM!

Postępuj zgodnie z instrukcją, aby uniknąć uszkodzeń materialnych!

Dowiedz się więcej o korzystaniu z urządzenia!

Proszę postępować zgodnie ze wskazówkami zawartymi w instrukcji użytkowania!

Niebezpieczeństwo porażenia prądem!

Niebezpieczeństwo materiałów wybuchowych!

Symbol prądu przemiennego

Stosować w pomieszczeniach

Urządzenia oznaczone tym symbolem mogą być używane wyłącznie wewnątrz pomieszczeń.

3. Przeznaczenie

Urządzenie może być używane wyłącznie do mycia naczyń i sztućców.

Używaj wyłącznie naczyń nadających się do mycia w zmywarce. Kupując naczynia, upewnij się, że są oznaczone jako nadające się do mycia w zmywarce.

Urządzenie przeznaczone jest do użytku w gospodarstwach domowych lub podobnych środowiskach, takich jak:

- w kuchniach przeznaczonych dla pracowników sklepów i biur i innych środowisk zawodowych;
- w majątkach rolnych;
- przez klientów hoteli, moteli i innych obiektów chłonny;
- w pensjonacie.

Urządzenie nie jest przeznaczone do użytku profesjonalnego lub przemysłowego.

Niewłaściwe użycie spowoduje utratę gwarancji:

Nie modyfikuj urządzenia bez naszej zgody i nie używaj żadnego sprzętu pomocniczego, który nie został przez nas zatwierdzony lub dostarczony.

Używaj wyłącznie części zamiennych i akcesoriów dostarczonych lub zatwierdzonych przez nas.

Należy przestrzegać wszystkich instrukcji zawartych w niniejszej instrukcji obsługi, zwłaszcza zasad bezpieczeństwa. Każde inne użycie jest uważane za niewłaściwe i może spowodować szkody osobowe lub materialne.

Machine Translated by Google

4. Instrukcje bezpieczeństwa

WAŻNE INSTRUKCJE DOTYCZĄCE BEZPIECZEŃSTWA: PRZECZYTAJ JE UWAŻNIE I ZACHOWAJ NA PRZYSZŁOŚĆ!

OSTRZEŻENIE!

Ryzyko obrażeń!

Niewłaściwe użycie stwarza ryzyko obrażeń.

Urządzenie i akcesoria należy przechowywać w miejscu niedostępnym dla dzieci.

To urządzenie może być używane

To urządzenie nie jest przeznaczone do użytku przez dzieci w wieku od 8 lat oraz osoby o ograniczonej sprawności fizycznej, sensorycznej lub umysłowej, a także osoby nieposiadające odpowiedniego doświadczenia i/lub wiedzy, jeśli znajdują się pod nadzorem lub zostały poinstruowane na temat bezpiecznego korzystania z urządzenia i rozumieją wynikające z tego zagrożenia.

Dzieci nie mogą bawić się urządzeniem.

Dzieciom nie wolno wykonywać czynności związanych z czyszczeniem i konserwacją urządzenia bez nadzoru.

Nadzoruj dzieci przebywające w pobliżu zmywarki. Dzieci mogą zostać uwięzione w zmywarce.

Urządzenie wykorzystuje wodę o wysokiej temperaturze. Ze względu na wysokie temperatury i wytwarzaną parę wodną, dzieci mogą korzystać z urządzenia wyłącznie pod nadzorem osoby dorosłej.

OSTRZEŻENIE!

Niebezpieczeństwo porażenia prądem!

Ryzyko porażenia prądem elektrycznym wskutek kontaktu z elementami pod napięciem.

Podłączaj urządzenie wyłącznie do prawidłowo zainstalowanego i zawsze dostępnego gniazdka. Napięcie w sieci lokalnej musi odpowiadać napięciu podanemu w danych technicznych urządzenia. Gniazdo elektryczne musi być wyposażone w bezpiecznik o wartości co najmniej 10 amperów.

Urządzenie włącza się i wyłącza za pomocą przełącznika. Całkowite odłączenie od zasilania następuje dopiero po wyjęciu wtyczki z gniazdka elektrycznego.

Gniazdo elektryczne musi być łatwo dostępne, aby w razie awarii można było szybko odłączyć urządzenie od sieci.

Aby wyjąć wtyczkę z gniazdka elektrycznego, należy ciągnąć za wtyczkę, a nie za przewód zasilający.

Rozwiń całkowicie przewód zasilający mentalność.

Nie zginaj ani nie zgniataj przewodu zasilającego mentalność.

Upewnij się, że przewód zasilający nie dopuszczać do kontaktu z gorącymi przedmiotami lub powierzchniami (np. piecami).

Nie należy używać przedłużaczy.

Nie należy używać urządzenia, jeśli samo urządzenie lub przewód zasilający wykazują widoczne uszkodzenia lub jeśli urządzenie upadło.

W przypadku uszkodzenia spowodowanego transportu, należy niezwłocznie skontaktować się z pomocą techniczną.

Pod żadnym pozorem nie dokonuj żadnych modyfikacji urządzenia ani nie próbuj samodzielnie otwierać i/lub naprawiać żadnego jego elementu.

Jeśli przewód zasilający urządzenia jest uszkodzony, musi zostać wymieniony przez producenta, jego Dział Obsługi Klienta lub wykwalifikowany personel techniczny, aby wykluczyć ewentualne zagrożenia.

Nigdy nie otwieraj zewnętrznej obudowy urządzenia i nie wkładaj żadnych przedmiotów przez otwory wentylacyjne.

Nie zanurzaj urządzenia w wodzie ani innych płynach, nie trzymaj go pod bieżącą wodą ani nie umieszczaj w wilgotnym otoczeniu. Może to spowodować porażenie prądem.

Machine Translated by Google

Odłącz urządzenie od gniazdka elektrycznego: – przed czyszczeniem lub konserwacją,

– przed montażem lub demontażem akceso- Sorio,
– podczas burzy,
– gdy urządzenie jest wilgotne lub mokre Do,
– gdy urządzenie jest pozostawione bez nadzoru,
– gdy nie używasz już urządzenia.

Nigdy nie dotykaj urządzenia ani przewodu zasilającego mokrymi lub wilgotnymi rękami.

Używaj urządzenia tylko w lo- osłonięta i sucha zatoka.

5. Zawartość opakowania

NIEBEZPIECZEŃSTWO!

Niebezpieczeństwo zadławienia!

Ryzyko uduszenia w przypadku połknięcia lub wdychania małych elementów lub folii opakowaniowych.

Zachowaj wszystkie użyte materiały opakowaniowe (torby) (pudełka, kawałki styropianu itp.) poza zasięgiem dzieci dzieci.

Nie należy pozwalać dzieciom bawić się materiałem opakowaniowym.

Wyjmij produkt z opakowania i usuń wszystkie elementy opakowaniowe.

Sprawdź kompletność i integralność przesyłki oraz zgłoś wszelkie niekompletności lub uszkodzenia przesyłki w ciągu 14 dni od daty zakupu.

Zakupiony pakiet zawiera:

• 1 zmywarka stołowa, w tym:
  – 1 dolny kosz na naczynia
  – 1 górny kosz na naczynia z przegródką na sztućce
  – 1 rura doprowadzająca wodę
  – 1 rura spustowa wody
  – 1 wąż do wiadra
  – 1 składane wiadro
  – 2 przyssawki ze śrubą
  – 1 krótki przewodnik
  – Instrukcja obsługi (dostępna do pobrania, patrz „1. Informacje o tym skróconym przewodniku” na stronie 52)

Po wyprodukowaniu urządzenie zostało przetestowane z użyciem wody. To normalne, że w urządzeniu pozostaje trochę wody.

Machine Translated by Google

6. Elementy urządzenia

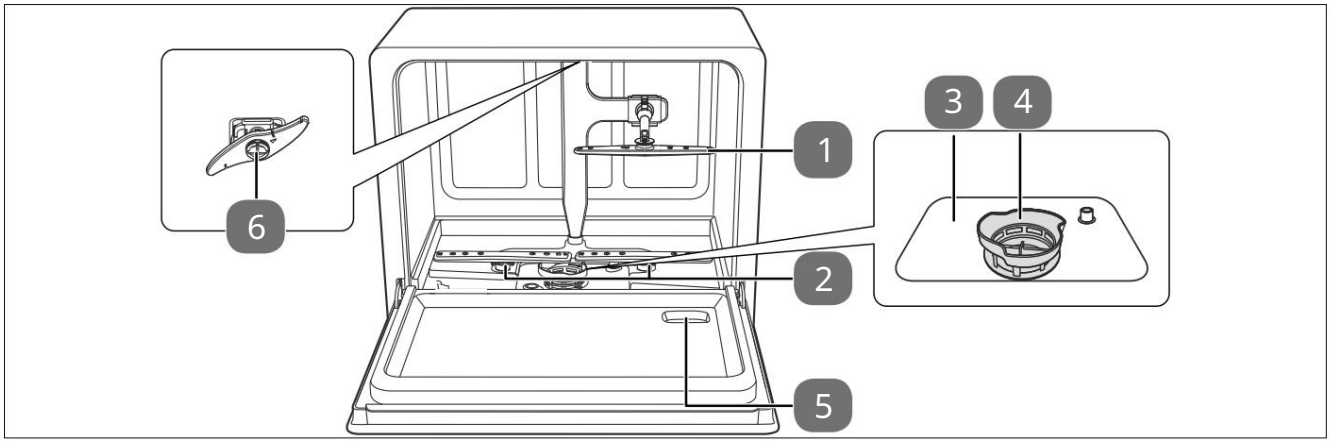

Rys. 1 – Strona przednia

1. Centralny zraszacz
2. Dolne spryskiwacze 3.

Filtr o grubych oczkach 4.
Mikrofiltr

5. Komora dozująca 6.

Górny spryskiwacz

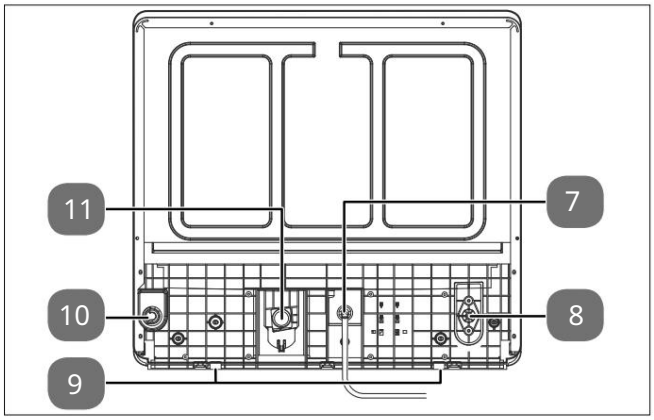

Rys. 2 – Tył urządzenia

7. Przewód zasilający z wtyczką (niewidoczny na zdjęciu)
8. Gniazdo do podłączenia wiadra do węża elastycznego
   syczący
9. Przyssawka 10. Przyłącze

wlotowe wody 11. Przyłącze wylotowe wody

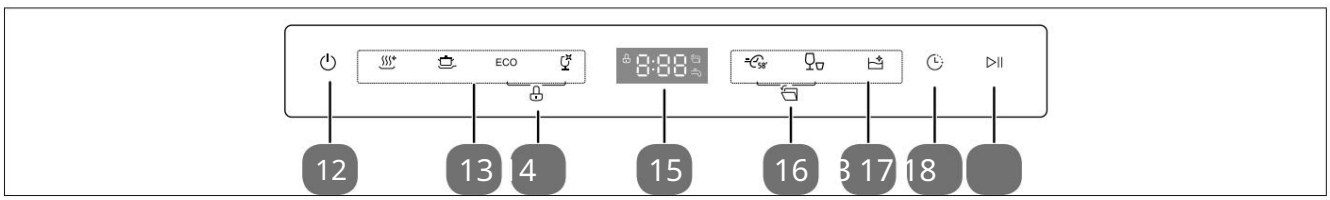

Rys. 3 – Elementy sterujące 16.

12. Przycisk włączania/wyłączania 13.

Przyciski programowania

14. Blokada zabezpieczająca przed dziećmi (nacisnąć
    klucze szybko ECO I jednocześnie przez 3 sekundy)
15. Wyświetlacz (pokazuje pozostały czas trwania programu,
    opóźnienia, kody błędów, itp.)

Automatyczne otwieranie drzwi po zakończeniu procesu
gramma (naciśnij jednocześnie przyciski i przez 3 sekundy)

17. Opóźnienie startu programu 18. Przycisk

Start/Pauza

Machine Translated by Google

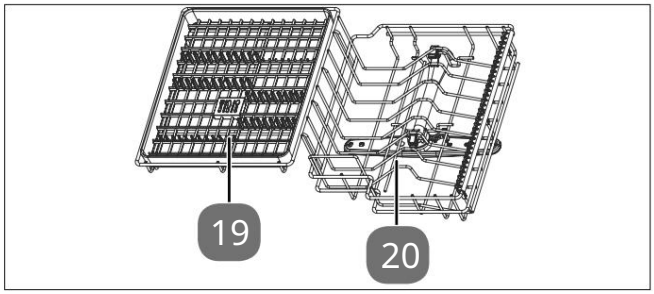

Rys. 4 – Górny kosz na naczynia

19. Schowek na sztućce

20. Górny kosz na naczynia

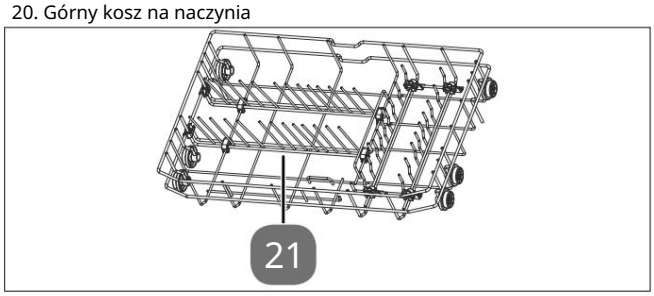

Rys. 5 – Dolny kosz na naczynia

21. Dolna półka na naczynia

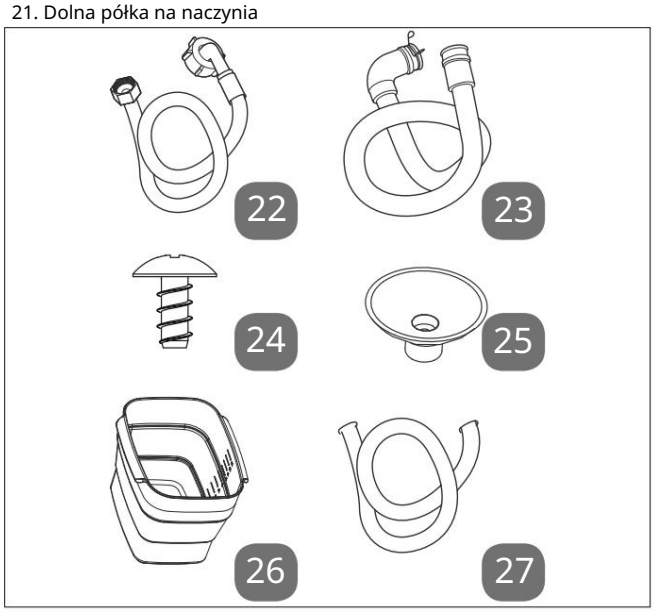

Rys. 6 – Akcesoria

22. Rura doprowadzająca wodę

23. Rura spustowa wody

24. Śruba przyssawki

25. Przyssawka

26. Wiaderko składane

27. Wąż elastyczny do wiadra

7. Instalacja

OSTRZEŻENIE!

Ryzyko porażenia prądem i uszkodzenia mienia!

Nieprawidłowe podłączenie urządzenia grozi porażeniem prądem elektrycznym i uszkodzeniem mienia. Podłączenia do sieci elektrycznej i wodnej mogą być wykonywane wyłącznie przez wykwalifikowany personel.

ZAWIADOMIAM!

Możliwe szkody materialne!

Niewłaściwe użycie lub ustawienie urządzenia może spowodować uszkodzenie materiału lub wyciek wody.

Nie umieszczaj urządzenia w miejscach narażonych na zamarzanie, ponieważ pęknięte rury mogą spowodować poważne uszkodzenia.

Urządzenie należy umieścić na płaskiej, stabilnej powierzchni, która będzie w stanie utrzymać ciężar urządzenia i naczyń znajdujących się w środku. Zmywarka jest urządzeniem wolnostojącym i nie wolno jej umieszczać w zabudowanej szafce.

Używaj urządzenia wyłącznie wewnątrz pomieszczeń.

Nie wystawiaj urządzenia na działanie ekstremalnych warunków. biegnie, aby uniknąć:

– wysoka wilgotność lub wilgotność w ogóle,

– ekstremalnie wysokie lub niskie temperatury,

– bezpośrednie światło słoneczne,

– otwartego ognia.

Nie umieszczaj urządzenia w pobliżu źródeł ciepła.

Dodatki chemiczne w powłokach mebli mogą uszkodzić materiał nóżek urządzenia, co może skutkować pozostawieniem osadu na meblach.

W razie potrzeby umieść urządzenie na podstawie odporne na ciepło i wilgoć.

7.1. Pozycjonowanie i poziomowanie

Urządzenie należy ustawić na płaskiej, stabilnej powierzchni w pobliżu odpływu i przyłącza wody: – na stole/blacie roboczym

– w dobrze wentylowanej szafie

Podczas montażu należy zwrócić uwagę na wymiary funkcje urządzenia (patrz rys. 7):

Wysokość	Wysokość 500 mm
Długość	Szer. 550 mm
Głębokość (drzwi zamknięte)	D1 350 mm
Głębokość (otwarte drzwi)	D1 713 mm

Machine Translated by Google

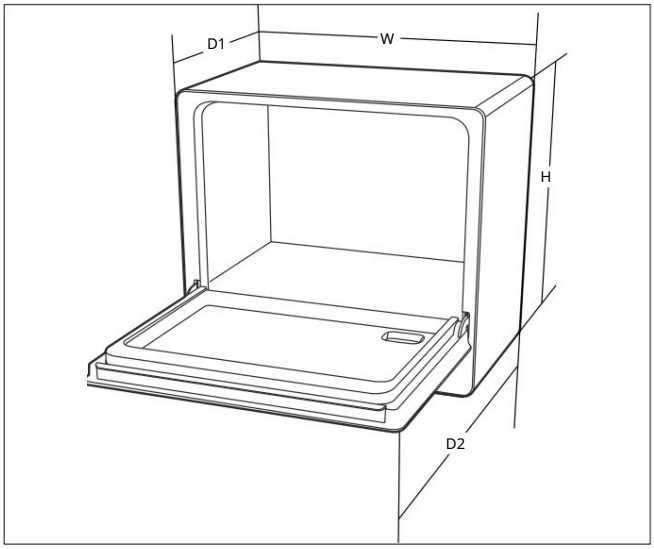

Rys. 7 – Wymiary urządzenia

Włóż wtyczkę zasilającą (7) do gniazdka
prawidłowo zainstalowana i łatwo dostępna uziemiona instalacja elektryczna dopiero po prawidłowym podłączeniu rur dopływowych i odpływowych wody (patrz następny rozdział).

7.2. Montaż przyssawek

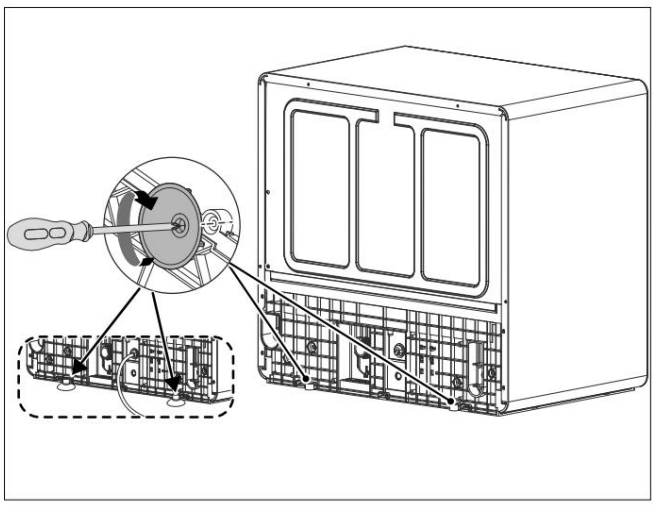

Rys. 8 – Montaż przyssawek

Aby zapewnić bezpieczne dopasowanie, należy przykręcić przyssawka (25) odpowiednio do mocowania przyssawki (9) za pomocą śruby (24).

7.3. Podłączenie dopływu wody

ZAWIADOMIAM!

Uszkodzenie urządzenia!

Nieprawidłowe podłączenie może uszkodzić urządzenie. Wąż należy podłączyć ostrożnie
i bez załamań.

Jeśli rury wodociągowe są nowe lub nie-
Jeżeli nie używasz urządzenia przez dłuższy czas, pozwól wodzie płynąć, aż będzie czysta i wolna od zanieczyszczeń. Jeżeli nie zostaną zachowane te środki ostrożności, istnieje ryzyko, że dopływ wody zostanie zablokowany, a urządzenie może ulec uszkodzeniu.

Jeśli urządzenie zastępuje istniejące urządzenie, nie należy używać starych węży do podłączenia. Podłącz urządzenie za pomocą nowych węży dostarczonych w zestawie.

Podłącz urządzenie do źródła wody pitnej o temperaturze nieprzekraczającej 60°C.

Używaj wyłącznie akcesoriów dostarczonych wraz z urządzeniem. lub te opisane jako odpowiednie w niniejszej instrukcji użytkowania.

Podłączając urządzenie do źródła wody pitnej, należy upewnić się, że jest ono podłączone do systemu zapobiegającego cofaniu się wody pitnej (zgodnie z normą UNI EN 1717). Zalecamy kontakt z wykwalifikowanym technikiem w celu wykonania prac instalacyjnych, w tym podłączeń hydraulicznych i elektrycznych, a także napraw.

Jeżeli dostarczony wąż doprowadzający wodę (22) nie jest odpowiedni do Twojego kranu, skontaktuj się ze specjalistycznym sklepem z artykułami hydraulicznymi w celu zakupu adaptera.

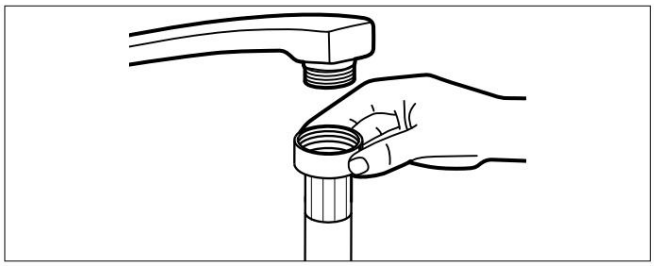

Rys. 9 – Podłączanie węża wodnego

Podłącz wąż doprowadzający wodę (22) do kranu kran z zimną wodą z gwintem 3/4” (patrz rys. 9).

Dokręć złączkę ręcznie.

Wąż wodny jest zaprojektowany do ciśnienia około 10 barów. Po użyciu urządzenia zaleca się zamknięcie zaworu doprowadzającego wodę, zwłaszcza jeśli instalacja domowa nie jest wyposażona w reduktor ciśnienia.

7.4. Doprowadzenie wody za pomocą wiadra

Pozostaw miękką osłonę na wężu ssącym po podłączeniu go do zmywarki. Zdjęcie miękkiej osłony spowoduje wyciek wody.

Machine Translated by Google

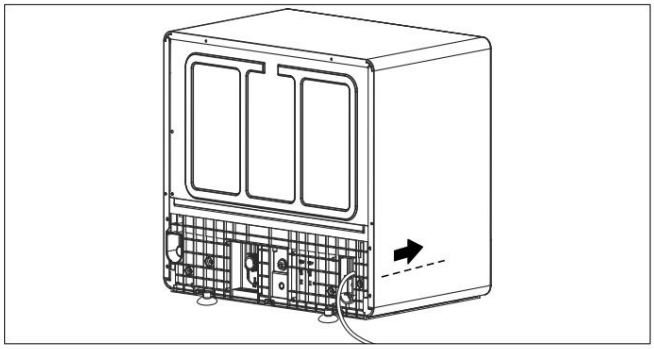

Rys. 10 – Gniazdo do podłączenia wiadra do węża elastycznego

Zamiast doprowadzać wodę z kranu, można podłączyć wąż do wiadra i w ten sposób doprowadzić wodę do urządzenia (patrz rys. 10).

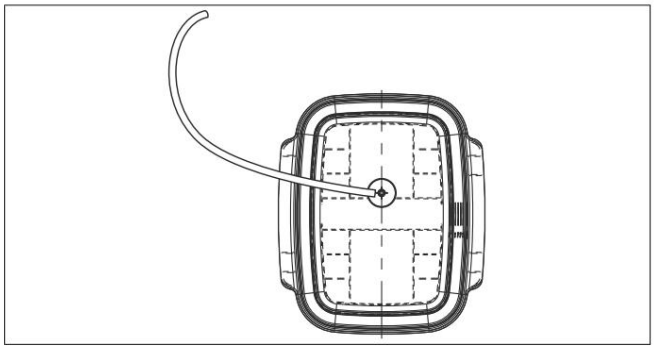

Rys. 11 – Mocowanie węża w wiadrze

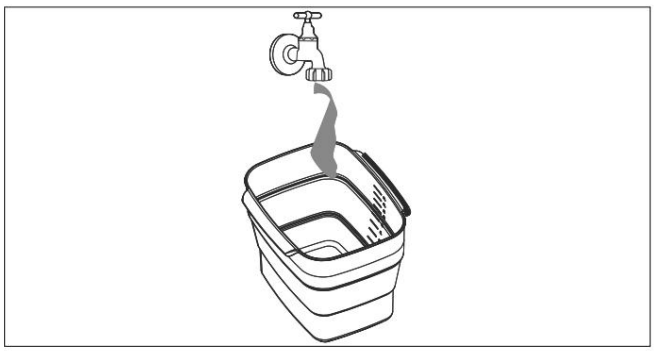

Rys. 12 – Napełnianie wiadra wodą

Napełnij wiadro czystą wodą z kranu (12 litrów).

7.5. Podłączenie odpływu wody

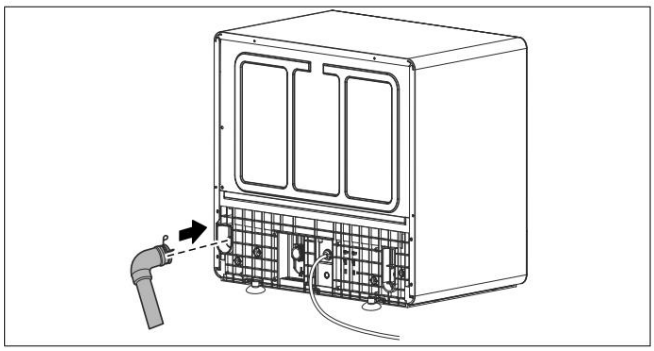

Rys. 13 – Przyłącze do odpływu wody

Włóż wąż spustowy wody wraz z przyłączem (10) do tylnej części urządzenia i zabezpiecz go zaciskiem (patrz rys. 13).

7.5.1. Ułożenie węża w la-
pojemnik

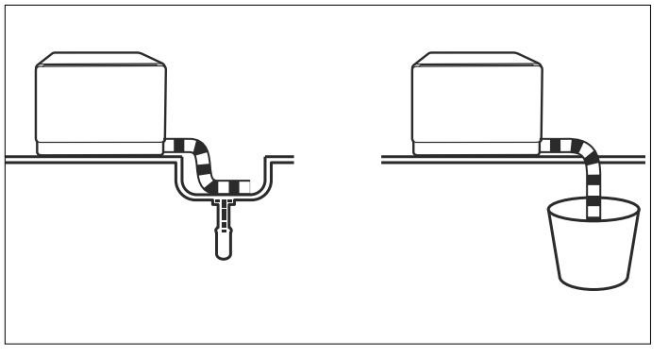

Rys. 14 – Odprowadzanie do zlewu lub pojemnika

Podłącz koniec węża odprowadzającego ścieki do zlewu lub odpowiednio dużego pojemnika (12 litrów) (patrz rys. 14).

Upewnij się, że wąż spustowy ma odpowiednie nachylenie. Urządzenie musi znajdować się co najmniej 4 cm nad zlewem/ pojemnikiem.

Możesz użyć uchwytu podporowego lub prowadnicy węża z przyssawką (brak w zestawie), aby przymocować wąż spustowy do zlewu i upewnić się, że jest prawidłowo umieszczony.

7.6. Podłączenie do sieci elektroenergetycznej

Po wykonaniu podłączenia do sieci wodociągowej i kanalizacyjnej należy włożyć wtyczkę sieciową (7) do gniazdka elektrycznego.

Gniazdo elektryczne musi być swobodnie dostępne aby w nagłych wypadkach umożliwić szybkie odłączenie urządzenia od sieci.

8. Przygotowanie urządzenia

Otwórz drzwi, pociągając je do siebie. Otwórz drzwi całkowicie.

Jeżeli w trakcie pracy urządzenia drzwi zostaną otwarte, cykl prania zostanie automatycznie zatrzymany.

8.1. Zamykanie drzwi

Włóż koszyk na naczynia całkowicie do urządzenia.

Zamknij drzwi, naciskając je, aż zatrzasną się na swoim miejscu.

8.2. Dodawanie płynu do mycia naczyń

Więcej informacji na temat detergentów do zmywarek można znaleźć w rozdziale „Detergenty do zmywarek” w instrukcji obsługi.

Machine Translated by Google

NIEBEZPIECZEŃSTWO!

Niebezpieczeństwo oparzenia chemicznego!

Detergenty to substancje chemiczne zawierające substancje agresywne i żrące. Urządzenie może spowodować obrażenia.
Płyny do mycia naczyń są silnie zasadowe, ich połknięcie jest bardzo niebezpieczne i może spowodować wewnętrzne oparzenia chemiczne.
NIE.

Dlatego należy unikać kontaktu z oczami i skórą.

Zawsze przechowuj detergent poza zasięgiem dzieci.
dzieci.

Trzymaj dzieci z dala od otwartych drzwiczek zmywarki, ponieważ w środku może znajdować się płyn do mycia naczyń.

Zawsze wlewaj płyn do mycia naczyń do przegródki na płyn do mycia naczyń tuż przed cyklem mycia.

ZAWIADOMIAM!

Możliwe szkody materialne!

Użycie niewłaściwych detergentów może uszkodzić urządzenie.

Używaj wyłącznie detergentów do mycia naczyń i nabłyszczaczy nadających się do zmywarki. Nie używaj mydła, detergentów gospodarstwa domowego ani środków do dezynfekcji rąk.

Płyn do mycia naczyń należy wlać do przegródki na detergent przed każdym cyklem mycia. Zawsze dodawaj tylko taką ilość płynu do mycia naczyń, jaka jest podana w tabeli w rozdziale „9.1. Wybór programu mycia" na stronie 60.

Płyn do mycia naczyń należy zawsze dodawać tuż przed rozpoczęciem cyklu zmywania, aby nie zrobił się wilgotny i mógł się prawidłowo rozpuścić.

Otwórz drzwi urządzenia.

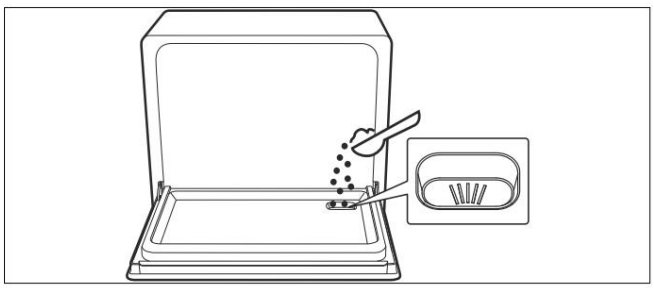

Rys. 15 – Dodawanie detergentu

Wsyp proszek lub tabletkę do mycia naczyń do komory dozującej (5) oznaczonej symbolem .

Aby uzyskać najlepsze efekty prania, zalecamy stosowanie tabletek do prania z dodatkiem nabłyszczacza.

8.3. Ustawianie naczyń i sztućców

Więcej informacji na temat ładowania zmywarki i związanych z tym środków ostrożności można znaleźć w rozdziale „Ładowanie naczyń i sztućców" w pełnej instrukcji obsługi.

9. Korzystanie ze zmywarki

Więcej informacji na temat wszystkich funkcji można znaleźć w instrukcji obsługi.

UWAGA!

Ryzyko obrażeń!

Niewłaściwe użycie urządzenia może spowodować obrażenia.

Po zakończeniu cyklu prania zamknij drzwi urządzenia, gdyż istnieje ryzyko potknięcia.

Nie umieszczaj ciężkich przedmiotów na drzwiach podczas otwierania.
gdzie jest otwarte. Urządzenie może się przewrócić do przodu.

UWAGA!

Ryzyko poparzenia!

Urządzenie może spowodować oparzenia w przypadku kontaktu z bardzo gorącymi powierzchniami!

Otwarcie drzwi w trakcie trwania programu może spowodować wydobycie się gorącej wody lub pary, co może spowodować oparzenia.

Przed opróżnieniem urządzenia należy odczekać, aż ostygnie.
Nie dotykaj elementu grzejnego zmywarki podczas użytkowania ani bezpośrednio po jego zakończeniu.

Zmywarkę należy używać wyłącznie po dokładnym zamknięciu drzwiczek.

Na początku otwórz drzwi zmywarki tylko częściowo i odczekaj około 3 sekund, aż ramię natryskowe się zatrzyma, a następnie otwórz drzwi.

Naciśnij przycisk włączania/wyłączania (12)
Aby włączyć urządzenie.

Naciśnij przycisk programu (13), aby wybrać żądany program.

Naciśnij przycisk start/pauza (18) aby rozpocząć program.

Machine Translated by Google

9.1. Wybór programu prania

Poniższa tabela przedstawia różne programy prania i ich zastosowanie.
Jeśli to możliwe, wybieraj
szybki program lub program o niskim zużyciu energii, np. program
„ECO” lub „Szybki”.

Plan	Nadaje się do	Cykl	Detergent (proszek)	[illegible]	[illegible]	[illegible]
Higiena 72°	Dezynfekuje naczynia i szklanki. Utrzymuje temperaturę wody na poziomie około 70°C.	Pranie (70°C) Płukanie Płukanie Płukanie (72°C) Wysuszenie	13 gramów	160	0,960	9,3
Intensywny	Bardzo brudne naczynia, garnki, patelnie, talerze itp. zabrudzone zaschniętymi resztkami jedzenia.	Pranie (65°C) Płukanie Płukanie Płukanie (70°C) Wysuszenie	13 gramów	165	0,920	9,3
ECO*	Brudne naczynia, takie jak talerze, szklanki i miski, a także lekko zabrudzone patelnie.	Pranie (50°C) Płukanie Płukanie (65°C) Wysuszenie	13 gramów	175	0,557	7,8
Okulary	Lekko zabrudzone naczynia, takie jak szklanki, porcelana	Pranie (50°C) Płukanie Płukanie Płukanie (60°C) Wysuszenie	13 gramów	85	0,540	9,3
58' 58-minutowy cykl czyszczenia	Brudne naczynia, które trzeba szybko umyć.	Pranie (55°C) Płukanie Płukanie (55°C) Wysuszenie	13 gramów	58	0,610	7,5
Szybkie czyszczenie	Lekko zabrudzone naczynia, nie wymagające suszenia.	Pranie (50°C) Płukanie (55°C)	13 gramów	29	0,460	6,7
Samoczyszczący	Krótki cykl mycia przeznaczony do lekko zabrudzonych naczyń, których nie trzeba suszyć.	Pranie (65°C) Płukanie Płukanie Płukanie (70°C) Wysuszenie	13 gramów	90	0,690	9,3

* Program ECO nadaje się do mycia naczyń normalnie zabrudzonych.
W tym przypadku jest to najbardziej efektywny program pod względem zużycia energii i wody, a zatem zgodny z europejską dyrektywą w sprawie ekoprojektu.

Z wyjątkiem programu ECO, wartości zużycia i czasy trwania programów są przybliżone.

** Czas trwania obliczony przy temperaturze wody dopływowej 15 °C

Machine Translated by Google

9.2. Zakończenie programu prania

OSTRZEŻENIE!

Ryzyko poparzenia!

Otwarcie drzwi w trakcie trwania programu może spowodować wydobycie się gorącej wody lub pary, co może spowodować oparzenia.

Na początku otwórz drzwi tylko częściowo i poczekaj aby schłodzić urządzenie.

Po zakończeniu programu na wyświetlaczu pojawi się komunikat Koniec.

Wyłącz urządzenie naciskając przycisk włączania/wyłączania (12).

Urządzenie wyłączy się automatycznie kilka minut po zakończeniu programu prania.

Aby umożliwić ujście pary, należy lekko otworzyć drzwiczki.

Przed uruchomieniem programu zamknij drzwi lub włącz funkcję „Automatyczne otwieranie drzwi”.

Odczekaj kilka minut przed wyjęciem naczyń, aby mogły wyschnąć szybciej i aby ciepło mogło uciec.

Wyjmij naczynia i sztućce. To normalne, że urządzenie ucho jest wilgotne w środku.

10. Czyszczenie i konserwacja

Instrukcja obsługi zawiera informacje dotyczące czyszczenia i konserwacji urządzenia.

11. Dane techniczne

Dystrybutor:	MEDION AG Na Zehnthofie 77 45307 Essen Niemcy
Model	MD 37766
Zasilacz	220-240 V~, 50 Hz
Pojemność	do 5 nakryć (ø 24 cm)
Ciśnienie wlotowe wody	0,04-1,0 MPa (0,4-10 barów)
Klasa ochrony	I
Wymiary (Dł. x Szer. x Wys.):	ok. 55 x 35 x 50 cm
Waga netto	21,4 kg

11.1. Karta charakterystyki produktu

Zeskanuj kod QR po prawej stronie, aby pobrać kartę produktu lub skontaktuj się z działem obsługi klienta pod adresem www.medion.com/contact, aby zamówić drukowaną kopię. Kod QR znajduje się również na etykiecie energetycznej.

12. Informacje o zgodności z przepisami UE

Niniejszym firma MEDION AG oświadcza, że produkt ten jest zgodny z następującymi wymogami europejskimi:

- Dyrektywa EMC 2014/30/UE
- Dyrektywa niskonapięciowa 2014/35/UE
- Dyrektywa w sprawie ekoprojektu 2009/125/TEN
- Dyrektywa RoHS 2011/65/UE.
- Rozporządzenie (UE) 2019/2022
- Rozporządzenie (UE) 2019/2017

13. Utylizacja

OPAKOWANIE

Opakowanie chroni urządzenie przed uszkodzeniami podczas transportu. Opakowanie jest wykonane z materiałów, które można utylizować w sposób przyjazny dla środowiska i przekazać do odpowiedniego recyklingu.

Należy zwrócić uwagę na oznaczenie materiałów opakowaniowych przeznaczonych do selektywnej zbiórki odpadów. Proszę zapoznać się z poniższymi skrótami (a) i kodami numerycznymi (b):
1–7: tworzywa sztuczne/20–22: papier i tektura/80–98: materiały kompozytowe

(Tylko dla Francji)
Symbol „Triman” informuje konsumenta, że produkt nadaje się do recyklingu i podlega rozszerzonemu systemowi odpowiedzialności producenta oraz przepisom dotyczącym sortowania obowiązującym we Francji.

URZĄDZENIE

Wszystkich zużytych urządzeń oznaczonych symbolem znajdującym się z boku nie należy wyrzucać razem z odpadami domowymi.

Zgodnie z wymogami Dyrektywy 2012/19/UE po zakończeniu cyklu życia urządzenia należy je poddać odpowiedniej utylizacji.

Dzięki temu materiały użyte w urządzeniu zostaną poddane recyklingowi, a wpływ na środowisko zostanie zmniejszony.

Oddaj stare urządzenie do punktu zbiórki odpadów elektronicznych lub centrum recyklingu.

Aby uzyskać więcej informacji, skontaktuj się z lokalnym przedsiębiorstwem zajmującym się utylizacją odpadów lub administracją miejską.

Machine Translated by Google

Machine Translated by Google

Zawartość

1. Informacje o niniejszej krótkiej instrukcji 64
2. Wyjaśnienie symboli ..... 64 3. Prawidłowe użytkowanie ..... 64 4. Instrukcje bezpieczeństwa ..... 65 5. Zawartość opakowania ..... 66 6. Części urządzenia ..... 67 7. Instalacja 68
7.1. Ustawienie i poziomowanie ..... 68 7.2. Montaż przyssawek ..... 69 7.3. Przyłącze wody 69
7.4. Doprowadzenie wody przez wiadro ..... 69 7.5. Podłączenie odpływu wody ..... 70 7.6. Podłączenie do zasilania elektrycznego ..... 70 8. Przygotowanie do użycia ..... 70 8.1. Zamykanie drzwiczek ..... 70 8.2. Wlewanie detergentu ..... 70 8.3. Załadunek naczyń i sztućców ..... 71 9. Użytkowanie zmywarki ..... 71 9.1. Wybór programu mycia ..... 72 9.2. Zakończenie programu prania ..... 73 10. Czyszczenie i konserwacja ..... 73 11. Dane techniczne ..... 73 11.1. Karta charakterystyki produktu ..... 73 12. Deklaracja zgodności UE ..... 73 13. Utylizacja 73

Machine Translated by Google

1. Informacje o tym krótkim podręcznik

Niniejsza skrócona instrukcja stanowi skróconą wersję drukowaną pełnej instrukcji obsługi.

OSTRZEŻENIE!

Przed pierwszym użyciem urządzenia należy uważnie przeczytać instrukcje bezpieczeństwa oraz pełną instrukcję obsługi. Należy przestrzegać ostrzeżeń umieszczonych na urządzeniu i w instrukcji obsługi, aby zapobiec uszkodzeniu osób i mienia. Należy przechowywać dokumentację w zasięgu ręki, a jeśli przekazujesz produkt innej osobie, upewnij się, że również jej ją przekażesz, ponieważ jest ona niezbędnym elementem produktu.

Jak skontaktować się z Centrum Serwisowym?

Dane kontaktowe można znaleźć w pełnej wersji instrukcji obsługi.

Gdzie mogę znaleźć pełną instrukcję obsługi?

Pełną instrukcję obsługi można wyświetlić i pobrać, skanując wyświetlony kod QR.

2. Wyjaśnienie symboli

Jeżeli blok tekstu oznaczony jest jednym z symboli ostrzegawczych wymienionych poniżej, należy unikać zagrożenia opisanego w tym tekście, aby zapobiec wystąpieniu potencjalnych konsekwencji tam opisanych.

NIEBEZPIECZEŃSTWO!

Ostrzeżenie: ryzyko śmiertelnego urazu!

OSTRZEŻENIE!

Ostrzeżenie: ryzyko obrażeń śmiertelnych i/lub lub poważnych, nieodwracalnych obrażeń!

OSTROŻNOŚĆ!

Ostrzeżenie: ryzyko drobnych i/lub umiarkowanych obrażeń!

OGŁOSZENIE!

Aby zapobiec uszkodzeniu urządzenia, należy postępować zgodnie z poniższymi instrukcjami!

Bardziej szczegółowe informacje dotyczące korzystania z urządzenia!

Postępuj zgodnie z instrukcją obsługi!

Ostrzeżenie: ryzyko porażenia prądem!

Ostrzeżenie: ryzyko materiałów wybuchowych!

Symbol prądu przemiennego (AC)

Do użytku wewnątrz pomieszczeń

Urządzenia oznaczone tym symbolem przeznaczone są wyłącznie do użytku wewnątrz pomieszczeń.

3. Prawidłowe użycie

Urządzenie może być używane wyłącznie do mycia naczyń i sztućców.

Używaj wyłącznie naczyń nadających się do mycia w zmywarce. Zwróć uwagę na oznaczenia. takich jak „Można myć w zmywarce” lub „Nadaje się do mycia w zmywarce” podczas zakupu naczyń.

Urządzenie to jest przeznaczone do stosowania w gospodarstwach domowych i podobnych zastosowaniach domowych, takich jak:

- w kuchniach, dla personelu punktów handlowych, biur i innych obszary komercyjne
- na gruntach rolnych
- przez klientów hoteli, moteli i innych obiektów noclegowych obiekty integracyjne
- w pensjonatach

Urządzenie nie jest przeznaczone do użytku komercyjnego lub przemysłowego. używać.

Należy pamiętać, że nie ponosimy odpowiedzialności w przypadku niewłaściwego użytkowania. używać:

Nie modyfikuj urządzenia bez naszej zgody i nie używaj żadnego sprzętu pomocniczego, który nie został przez nas zatwierdzony lub dostarczony.

Używaj wyłącznie części zamiennych i akcesoriów, które dostarczyły lub zatwierdziły.

Należy przestrzegać wszystkich informacji zawartych w niniejszej instrukcji obsługi, a zwłaszcza instrukcji bezpieczeństwa. Każde inne użycie jest uważane za niewłaściwe i może spowodować obrażenia ciała lub uszkodzenie mienia.

Machine Translated by Google

4. Instrukcje bezpieczeństwa

WAŻNE INSTRUKCJE DOTYCZĄCE BEZPIECZEŃSTWA – PRZECZYTAJ UWAŻNIE I ZACHOWAJ NA PRZYSZŁOŚĆ!

OSTRZEŻENIE!

Ryzyko obrażeń!

Ryzyko obrażeń na skutek niewłaściwego użytkowania.

Trzymaj urządzenie i jego akcesoria poza zasięgiem dzieci. poza zasięgiem dzieci.

Urządzenie to może być używane przez dzieci w wieku 8 lat i starsze, a także osoby o ograniczonej sprawności fizycznej, sensorycznej lub umysłowej, a także osoby nieposiadające odpowiedniego doświadczenia i/lub wiedzy, ale wyłącznie pod odpowiednim nadzorem lub jeśli zostały poinstruowane, jak bezpiecznie używać urządzenia i rozumieją zagrożenia wynikające z niewłaściwego użycia.

Dzieciom nie wolno bawić się urządzeniem.

Dzieciom nie wolno czyścić ani konserwować urządzenia, jeśli nie są pod nadzorem.

Zawsze nadzoruj dzieci znajdujące się w pobliżu zmywarki. Istnieje ryzyko, że dzieci utkną w zmywarce.

Urządzenie pracuje z wodą o wysokiej temperaturze. Dzieci mogą korzystać z urządzenia wyłącznie pod nadzorem osób dorosłych ze względu na wysokie temperatury i powstającą parę wodną.

OSTRZEŻENIE!

Ryzyko porażenia prądem!

Istnieje ryzyko porażenia prądem elektrycznym z powodu części pod napięciem. Urządzenie należy podłączać wyłącznie do prawidłowo zainstalowanego i łatwo dostępnego gniazdka. Napięcie w sieci lokalnej musi być zgodne ze specyfikacją techniczną urządzenia. Gniazdo musi być wyposażone w bezpiecznik o wartości min. 10 A.

Urządzenie włącza się i wyłącza za pomocą przełącznika. Napięcie przestanie być obecne dopiero po wyjęciu wtyczki z gniazdka.

Gniazdko musi być łatwo dostępne, aby w razie potrzeby można było szybko odłączyć urządzenie od sieci.

Zawsze trzymaj za wtyczkę, aby ją wyciągnąć, i Nigdy nie ciągnij za kabel sieciowy.

Całkowicie rozwiń kabel sieciowy.

Nie zaginaj ani nie zgniataj kabla sieciowego.

Nie dopuszczaj do kontaktu przewodu zasilającego z gorącymi przedmiotami lub powierzchniami (np. płytą kuchenną).

Nie należy używać przedłużacza.

Nie używać, jeśli urządzenie lub przewód sieciowy są widocznie uszkodzone lub jeśli urządzenie zostało upuszczone.

Jeśli urządzenie uległo uszkodzeniu podczas transportu, należy niezwłocznie skontaktować się z naszym Serwisem.

Pod żadnym pozorem nie dokonuj żadnych nieautoryzowanych modyfikacji urządzenia ani nie próbuj samodzielnie otwierać i/lub naprawiać żadnych jego podzespołów.

W przypadku uszkodzenia przewodu zasilającego tego urządzenia, musi on zostać wymieniony przez producenta, dział obsługi klienta lub inną odpowiednio wykwalifikowaną osobę. Jest to konieczne w celu uniknięcia zagrożeń.

Nigdy nie otwieraj obudowy ani nie wsuwaj przedmiotów do otworów wentylacyjnych.

Urządzenia nie wolno zanurzać w wodzie ani innych cieczach, wystawiać na działanie bieżącej wody ani używać w wilgotnym otoczeniu, gdyż może to spowodować porażenie prądem elektrycznym.

Machine Translated by Google

Odłącz urządzenie od gniazdka: – przed czyszczeniem lub konserwacją urządzenia

– przed montażem lub demontażem akcesoriów
– podczas burzy
– jeśli urządzenie jest wilgotne lub mokre
– gdy urządzenie jest pozostawione bez nadzoru
– gdy nie korzystasz już z aplikacji ance

Nigdy nie dotykaj urządzenia ani przewodu sieciowego mokrymi lub wilgotnymi rękami.

Używaj urządzenia wyłącznie w zabezpieczonym, suchym pomieszczeniu.

5. Zawartość opakowania

NIEBEZPIECZEŃSTWO!

Ryzyko udławienia i uduszenia!

Istnieje ryzyko zadławienia i uduszenia na skutek połknięcia lub wdychania małych części lub folii plastikowej.

Wszystkie materiały opakowaniowe (torbę, kawałki styropianu itp.) należy przechowywać w miejscu niedostępnym dla dzieci.

Nie należy pozwalać dzieciom bawić się materiałem opakowaniowym.

Wyjmij produkt z opakowania i usuń wszystkie elementy opakowaniowe.

Proszę sprawdzić zawartość opakowania, aby upewnić się, że wszystkie Przedmioty są dołączone i w idealnym stanie. Jeśli czegoś brakuje lub jest uszkodzone, prosimy o kontakt w ciągu 14 dni od zakupu.

Wraz z produktem otrzymasz następujące elementy:

- 1 x zmywarka stołowa, w tym.
  - 1 x dolna półka na naczynia
  - 1 x górny stojak na naczynia z tacką na sztućce
  - 1 x wąż doprowadzający wodę
  - 1 x wąż spustowy
  - 1 x wąż wiadrowy
  - 1 x składane wiadro
  - 2 x przyssawki ze śrubą
  - 1 x krótka instrukcja obsługi
  - Instrukcja obsługi (dostępna do pobrania, patrz „1. Informacje o niniejszej skróconej instrukcji” na stronie 64)

Po wyprodukowaniu urządzenia przeprowadzono próbę z wodą. Jeśli w urządzeniu nadal znajduje się niewielka ilość wody, jest to normalne.

Machine Translated by Google

6. Części urządzenia

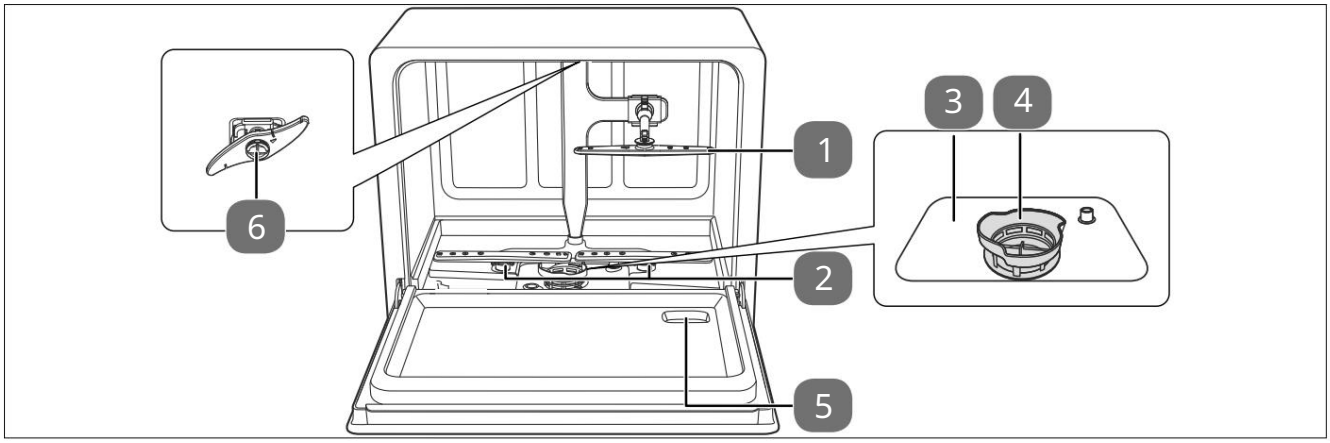

Rys. 1 – Przód

1. Środkowe ramię natryskowe
2. Dolne ramiona natryskowe
3. Filtr gruboziarnisty
4. Filtr drobny
5. Komora dozująca 6.

Górne ramię natryskowe

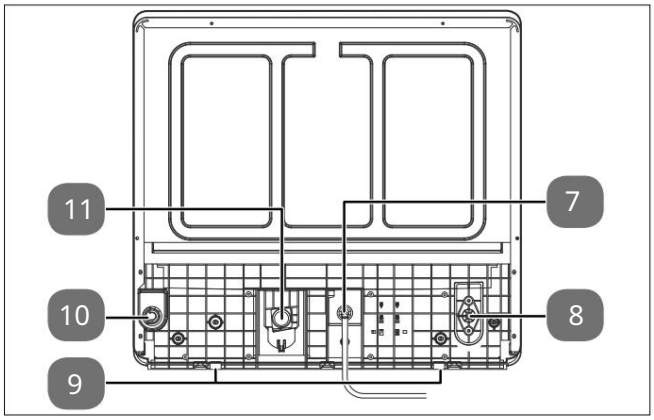

Rys. 2 – Tył urządzenia

7. Przewód sieciowy z wtyczką sieciową (wtyczka sieciowa nie jest pokazana)
8. Przyłącze węża wiadra
9. Przyssawka 10. Przyłącze dopływu wody 11. Przyłącze do odpływu wody

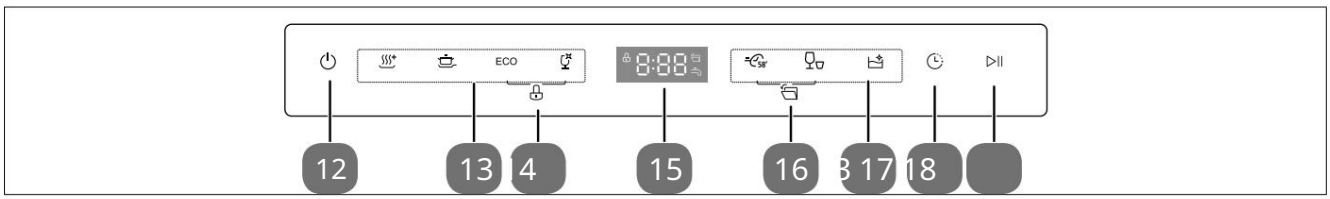

Rys. 3 – Sterowanie

12. Przycisk włączania/wyłączania
13. Przyciski programowania 14. Blokada bezpieczeństwa (naciśnij jednocześnie przyciski + przez 3 sekundy)
15. Pole wyświetlacza (pokazuje pozostały czas programu, czas opóźnienia, kody błędów itp.)
16. Automatyczne otwieranie drzwi po zakończeniu programu (naciśnij jednocześnie przyciski + przez 3 sekundy)
17. Opóźnienie startu programu 18. Przycisk Start/Pauza

Machine Translated by Google

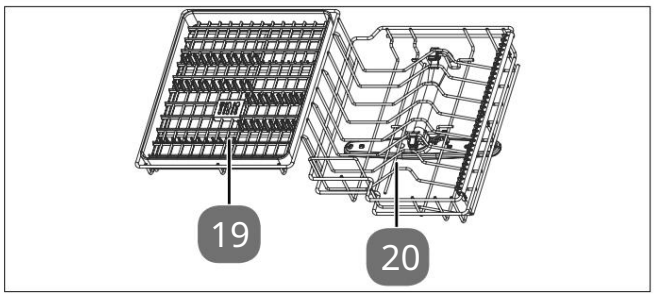

Rys. 4 – Górna półka na naczynia

19. Tacka na sztućce

20. Górna półka na naczynia

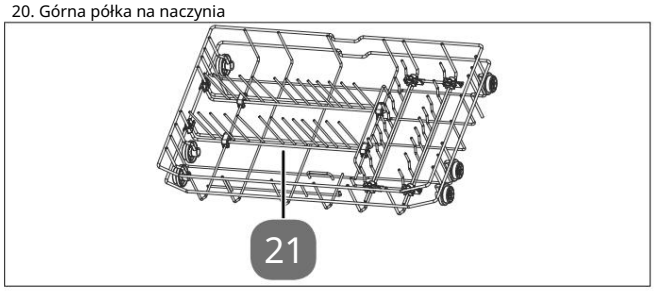

Rys. 5 – Dolna półka na naczynia

21. Dolna półka na naczynia

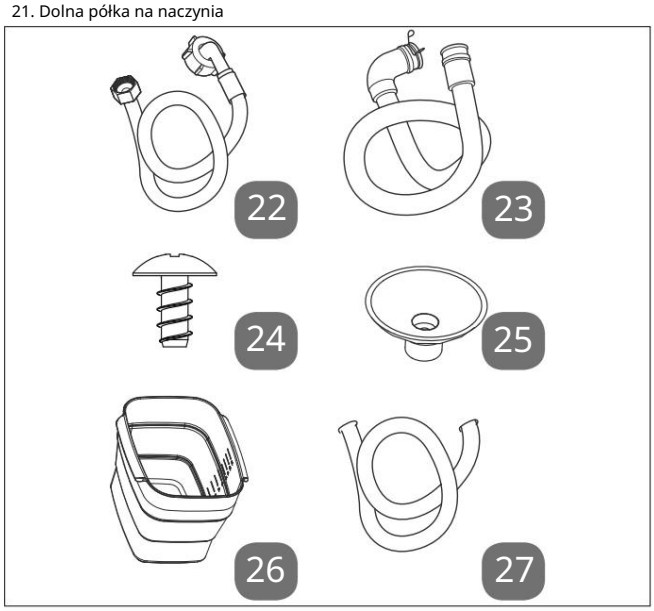

Rys. 6 – Akcesoria

22. Wąż doprowadzający wodę
23. Wąż spustowy
24. Śruba do przyssawki
25. Przyssawka
26. Składane wiadro
27. Wąż wiadrowy

7. Instalacja

OSTRZEŻENIE!

Ryzyko porażenia prądem i uszkodzenia mienia!

Nieprawidłowe podłączenie urządzenia grozi porażeniem prądem elektrycznym i uszkodzeniami materialnymi. Dopływ prądu i wody należy podłączać wyłącznie do:

pod nadzorem wykwalifikowanego eksperta.

OGŁOSZENIE!

Możliwe szkody materialne!

Istnieje ryzyko uszkodzenia materiału lub zalania, jeśli urządzenie zostanie zainstalowane lub użyte nieprawidłowo.

Nie należy instalować urządzenia w pomieszczeniach narażonych na działanie mrozu, gdyż w przypadku pęknięcia rur może dojść do poważnych uszkodzeń.

Urządzenie należy zainstalować na równej i stabilnej powierzchni, która będzie w stanie unieść ciężar urządzenia oraz znajdujących się w nim naczyń.

Urządzenie jest zaprojektowane jako urządzenie wolnostojące. Nie wolno go wbudowywać w zabudowę kuchenną.

Używaj urządzenia wyłącznie wewnątrz pomieszczeń.

Nie wystawiaj urządzenia na działanie ekstremalnych warunków. Unikać:

– wysoka wilgotność lub mokre warunki

– ekstremalnie wysokie lub niskie temperatury

– bezpośrednie światło słoneczne

– otwartego ognia.

Nie umieszczaj urządzenia w pobliżu źródeł ciepła.

Dodatki chemiczne w powłokach meblowych mogą powodować korozję materiału nóżek urządzenia i pozostawiać osad na powierzchni mebla.

W razie potrzeby umieść urządzenie na podkładzie odpornym na ciepło i wilgoć.

7.1. Ustawienie i poziomowanie

Zainstaluj urządzenie na stabilnej, płaskiej powierzchni w pobliżu odpływ i przyłącze wody: – na stole/

blacie roboczym

– w wentylowanej szafie.

Podczas ustawiania urządzenia należy zwrócić uwagę na jego wymiary (patrz rys. 7):

Wysokość	H	500 mm
Szerokość	W	550 mm
Głębokość (drzwi zamknięte)	D1	350 mm
Głębokość (otwarte drzwi)	D1	713 mm

Machine Translated by Google

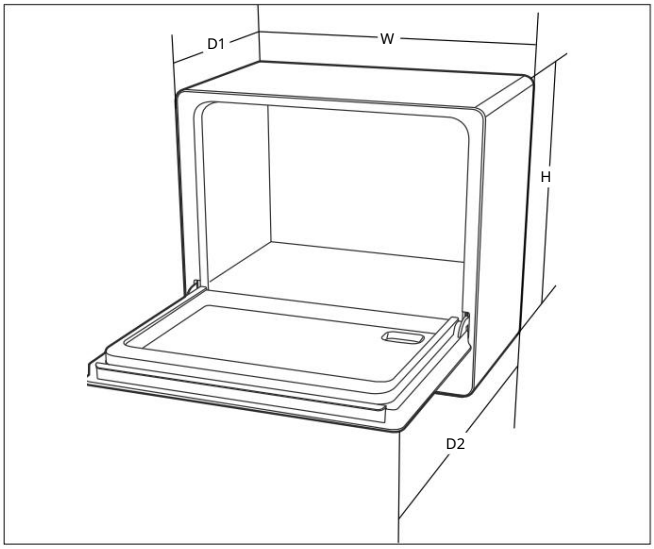

Rys. 7 – Wymiary urządzenia

Podłącz wtyczkę sieciową (7) do prawidłowo zainstalowanego i łatwo dostępnego gniazdka tylko wtedy, gdy dopływ i odpływ wody zostały prawidłowo podłączone (patrz następny rozdział).

7.2. Montaż przyssawek

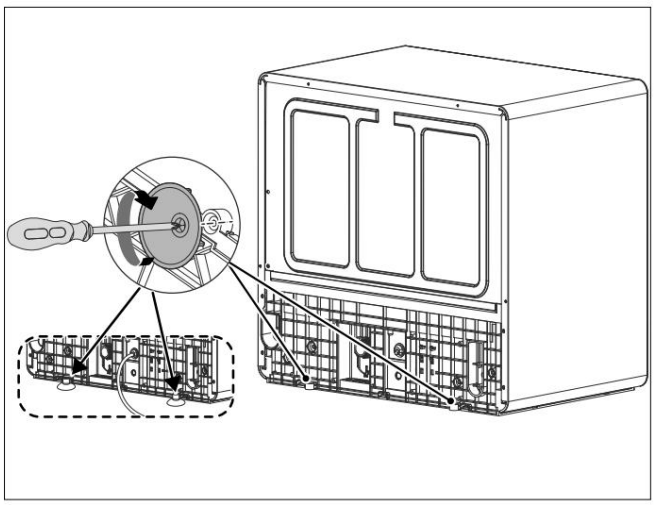

Rys. 8 – Montaż przyssawek

Przykręć przyssawkę (25) do mocowania przyssawki (9) za pomocą śruby (24), aby zapewnić stabilne umiejscowienie.

7.3. Podłączenie wody

OGŁOSZENIE!

Uszkodzenie urządzenia!

Nieprawidłowe podłączenie urządzenia grozi jego uszkodzeniem.
Wąż musi być bez zagięć i
podłączony ostrożnie.

ly.

Jeśli rury wodociągowe są nowe lub nie były używane przez dłuższy czas, należy odkręcić wodę, aby upewnić się, że jest czysta i wolna od zanieczyszczeń. Niezastosowanie się do tego zalecenia grozi zablokowaniem dopływu wody i uszkodzeniem urządzenia.

Jeśli urządzenie ma zastąpić stare, nigdy nie należy używać starych zestawów węży do podłączenia. Podłącz urządzenie za pomocą nowych dostarczonych zestawów węży.

Podłącz urządzenie do sieci wodociągowej o temperaturze maks. 60°C.

Należy używać wyłącznie akcesoriów dołączonych do zestawu lub akcesoriów opisanych jako odpowiednie w niniejszej instrukcji obsługi.

Podłączając urządzenie do wody pitnej, należy upewnić się, że jest ono podłączone do urządzenia zabezpieczającego przed zanieczyszczeniem wody pitnej przez przepływ zwrotny (zgodnie z normą DIN EN 1717). Zalecamy zlecenie prac instalacyjnych, w tym podłączeń wodnych i elektrycznych, a także wszelkich napraw, wykwalifikowanemu specjaliście.

Jeżeli dostarczony wąż doprowadzający wodę (22) nie pasuje do Twojego kranu, możesz kupić adaptery w sklepie z artykułami hydraulicznymi.

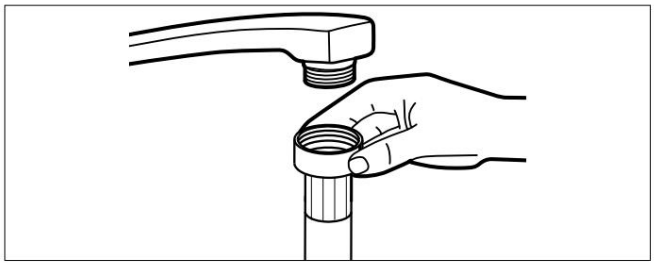

Rys. 9 – Podłączanie węża wodnego

Podłącz wąż doprowadzający wodę (22) do kranu z zimną wodą z gwintem 3/4" (patrz rys. 9).

Dokręć przyłącze węża ręcznie.

Wąż wodny jest przeznaczony do ciśnienia wody około 10 barów. Zalecamy zamknięcie dopływu wody po użyciu, szczególnie jeśli instalacja domowa nie jest wyposażona w reduktor ciśnienia.

7.4. Doprowadzanie wody za pomocą wiadra

Pozostaw miękką osłonę na wężu ssącym po podłączeniu go do zmywarki. Jeśli ją zdejmiesz, woda wypłynie.

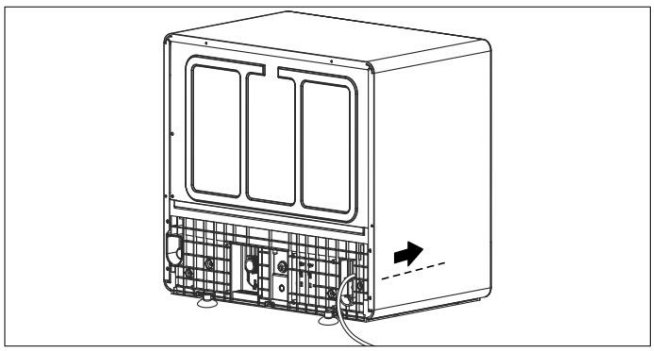

Rys. 10 – Podłączenie węża wiadra

Zamiast korzystać z dopływu wody z kranu, można również zasilać urządzenie wodą poprzez przyłącze węża wiadrowego (patrz rys. 10).

Machine Translated by Google

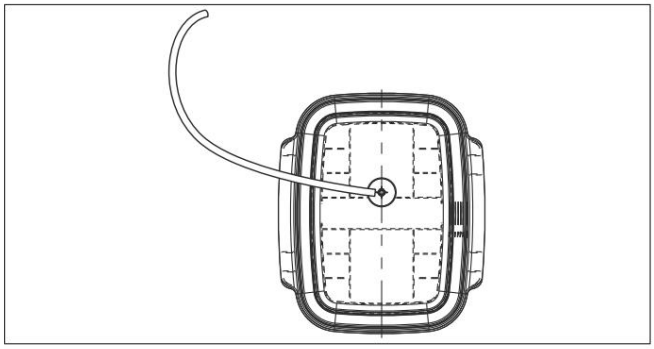

Rys. 11 – Mocowanie węża w wiadrze

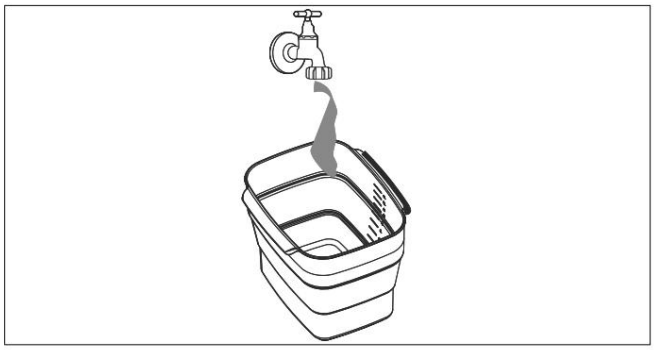

Rys. 12 – Napełnianie wiadra wodą

Napełnij wiadro czystą wodą z kranu (12 litrów).

7.5. Podłączenie odpływu wody

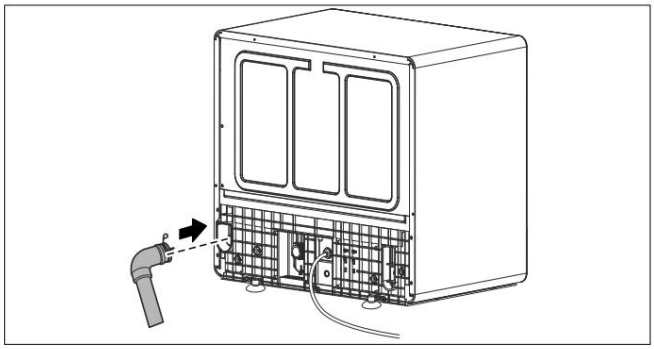

Rys. 13 – Podłączenie odpływu wody

Włóż wąż spustowy z przyłączem do odpływu wody (10) do tylnej części urządzenia i zabezpiecz go za pomocą zacisku (patrz rys. 13).

7.5.1. Podłączenie węża do zlewu/pojemnika

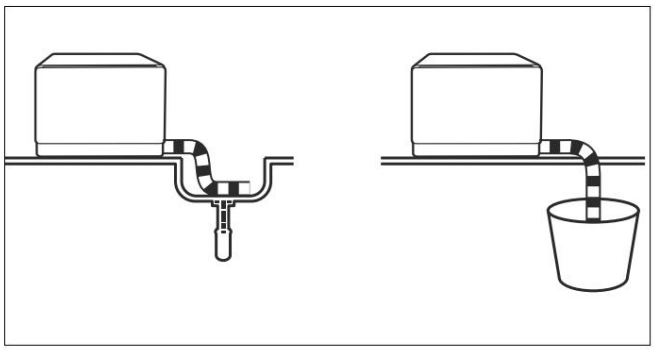

Rys. 14 – Odprowadzanie do zlewu lub pojemnika

Zawieś koniec węża odprowadzającego ścieki w zlewie lub odpowiednio dużym pojemniku (12 litrów) (patrz rys. 14).

Upewnij się, że wąż odpływowy ma odpowiednie nachylenie.

Urządzenie powinno być umieszczone co najmniej 4 cm wyżej niż zlew/pojemnik.

Użyj np. uchwytu mocującego lub prowadnicy węża z przyssawką (nie ma ich w zestawie), aby zawiesić wąż spustowy i upewnić się, że wąż spustowy jest mocno zamocowany.

7.6. Podłączanie do zasilania

Po podłączeniu urządzenia do dopływu wody i odpływu należy podłączyć wtyczkę sieciową (7) do gniazdka.

Gniazdko musi być łatwo dostępne, aby w razie potrzeby można było szybko odłączyć urządzenie od sieci.

8. Przygotowanie do użycia

Otwórz drzwi, pociągając je do siebie. Otwórz drzwi całkowicie.

Jeżeli drzwi zostaną otwarte w trakcie pracy urządzenia, cykl prania zostanie automatycznie przerwany.

8.1. Zamykanie drzwi

Wsuń ociekacz do naczyń całkowicie do urządzenia.

Naciskaj drzwi, aż usłyszysz, jak się zatrzasną.

8.2. Napełnianie detergentem

Więcej informacji na temat detergentów do zmywarek znajdziesz w instrukcji obsługi, w rozdziale „Informacje o detergentach do zmywarek”.

NIEBEZPIECZEŃSTWO!

Ryzyko oparzeń chemicznych!

Detergenty to substancje chemiczne zawierające składniki żrące i ścierne. Istnieje ryzyko obrażeń. Detergenty są silnie zasadowe i dlatego są niebezpieczne w przypadku połknięcia, mogąc spowodować oparzenia.

Unikać kontaktu z oczami i skórą.

Zawsze przechowuj detergenty poza zasięgiem dzieci.

Nie dopuszczaj dzieci do drzwi urządzenia, gdy są otwarte; w urządzeniu może znajdować się detergent.

Nie napełniaj pojemnika na detergent wcześniej niż tuż przed uruchomieniem cyklu prania.

OGŁOSZENIE!

Możliwe szkody materialne!

Niewłaściwe środki czyszczące mogą uszkodzić urządzenie.

Używaj wyłącznie detergentu i nabłyszczacza nadającego się do zmywarki.

Nie używaj mydła, detergentu do prania ani płynu do mycia rąk.

Detergent należy dodać przed każdym cyklem prania. Należy dodać tylko tyle detergentu, ile wskazano w tabeli w sekcji „9.1. Wybór programu prania” na stronie 72.

Zawsze dodawaj detergent tuż przed cyklem prania, aby nie stał się wilgotny i mógł się później prawidłowo rozpuścić.

Otwórz drzwi urządzenia.

Machine Translated by Google

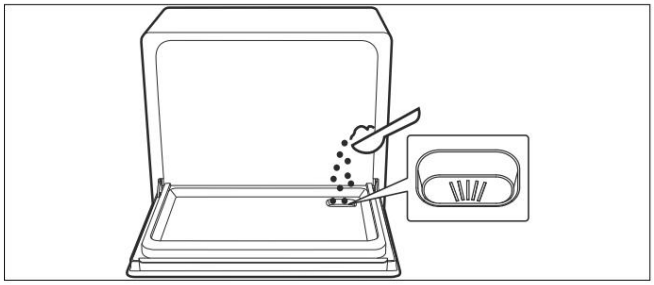

Rys. 15 – Dodawanie detergentu

Napełnij dozownik (5) oznaczony symbolem proszek do prania lub tabletki do prania.

Aby uzyskać najlepsze efekty czyszczenia, zaleca się stosowanie tabletek czyszczących z dodatkiem środka nabłyszczającego.

8.3. Załadunek naczyń i sztućców

Więcej informacji na temat ładowania zmywarki i ważnych punktów znajdziesz w instrukcji obsługi, w rozdziale „Ładowanie naczyń i sztućców”.

9. Korzystanie ze zmywarki

Więcej informacji na temat wszystkich funkcji można znaleźć w instrukcji obsługi.

OSTROŻNOŚĆ!

Ryzyko obrażeń!

Istnieje ryzyko obrażeń w wyniku niewłaściwego użytkowania urządzenia. ance.

Po zakończeniu cyklu prania zamknij drzwi urządzenia, gdyż otwarte drzwi mogą stanowić zagrożenie potknięcia.

Nie kładź żadnych ciężkich przedmiotów na drzwiach, jeśli są otwarte. Urządzenie może się przechylić do przodu.

OSTROŻNOŚĆ!

Ryzyko poparzenia!

Istnieje ryzyko oparzenia w przypadku dotknięcia gorących powierzchni.

Jeśli podczas działania programu drzwi zostaną otwarte, może wydostać się gorąca woda/para, powodując oparzenia.

Przed opróżnieniem urządzenia należy odczekać, aż ostygnie. Nie dotykać elementu grzejnego w zmywarce podczas użytkowania ani bezpośrednio po nim.

Zmywarkę należy uruchamiać dopiero po zamknięciu drzwi. zamknięte szczelnie.

Nie otwieraj drzwiczek zmywarki od razu całkowicie – zamiast tego odczekaj około 3 sekund, aż ramię natryskowe przestanie się obracać, a następnie otwórz drzwiczki.

Naciśnij przycisk włączania/wyłączania (12) aby włączyć aplikację ance.

Naciśnij przycisk programu (13), aby wybrać żądany program. gram.

Naciśnij przycisk start/pauza (18) aby rozpocząć program.

Machine Translated by Google

9.1. Wybór programu prania

W poniższej tabeli przedstawiono różne programy prania i ich zastosowania.

Jeżeli to możliwe, ustaw

program oszczędzający energię lub szybki, np.

program „ECO” lub „Szybko”.

Program	Nadaje się do	Sekwencja	Detergent [illegible] jest)	[illegible] protokół**	[illegible]	[illegible]
Higiena 72°	Dezynfekcja naczyń i szklanek. Utrzymuje temperaturę wody na poziomie ok. 70°C.	Prać (70°C) Płukanie Płukanie Płukanie (72°C) Suchy	13 gramów	160	0,960	9.3
Intensywny	Bardzo brudne naczynia, garnki, patelnie, talerze itp. o normalnym poziomie zabrudzenia, z zaschniętymi resztkami jedzenia.	Prać (65°C) Płukanie Płukanie Płukanie (70°C) Suchy	13 gramów	165	0,920	9.3
ECO *	Przedmioty o normalnym poziomie zabrudzenia, takie jak talerze, szklanki, miski i patelnie z lekkim zabrudzeniem	Prać (50°C) Płukanie Płukanie (65°C) Suchy	13 gramów	175	0,557	7.8
Szkło	Przedmioty z lekkimi zabrudzeniami, takie jak szkło, porcelana	Prać (50°C) Płukanie Płukanie Płukanie (60°C) Suchy	13 gramów	85	0,540	9.3
58-minutowe sprzątanie	Naczynia o normalnym poziomie zabrudzenia, które należy szybko wyczyścić.	Prać (55°C) Płukanie Płukanie (55°C) Suchy	13 gramów	58	0,610	7,5
Szybkie czyszczenie	Naczynia lekko zabrudzone, których nie trzeba suszyć.	Prać (50°C) Płukanie (55°C)	13 gramów	29	0,460	6.7
Samoczyszczący	Krótki cykl mycia przeznaczony do naczyń lekko zabrudzonych, których nie trzeba suszyć.	Prać (65°C) Płukanie Płukanie Płukanie (70°C) Suchy	13 gramów	90	0,690	9.3

* Program ECO nadaje się do mycia naczyń o normalnym poziomie zabrudzenia. W tym zastosowaniu jest to najbardziej efektywny program pod względem zużycia energii i wody, a zatem jest zgodny z dyrektywą UE w sprawie ekoznaków.

Dane dotyczące zużycia i czasu trwania programu są jedynie wartościami przybliżonymi, z wyjątkiem programu ECO.

** Czas pracy obliczony przy temperaturze wody 15 °C od wlotu wody

Machine Translated by Google

9.2. Zakończenie programu prania

⚠ OSTRZEŻENIE!

Ryzyko oparzenia!

Jeśli podczas działania programu drzwi zostaną otwarte, może wydostać się gorąca woda/para, powodując oparzenia.

Nie otwieraj drzwi od razu całkowicie – zamiast tego poczekaj aż urządzenie ostygnie.

Po zakończeniu programu wyświetla się pole End .

Wyłącz urządzenie za pomocą przycisku Włącz/Wyłącz (12).

Urządzenie wyłącza się automatycznie krótko po zakończeniu cyklu prania.

Otwórz lekko drzwi lub włącz funkcję „Automatyczne „funkcję otwierania drzwiczek” przed rozpoczęciem programu, aby para mogła uchodzić.

Odczekaj chwilę przed wyjęciem sztućców/naczyń, aby naczynia wyschły szybciej i aby ciepło mogło uciec.

Wyjmij naczynia i sztućce. Wilgoć w środku urządzenia jest normalna.

10. Czyszczenie i konserwacja

Informacje dotyczące czyszczenia i pielęgnacji urządzenia można znaleźć w instrukcji obsługi.

11. Specyfikacje techniczne

Dystrybutor:	MEDION AG Na Zehnthofie 77 45307 Essen Niemcy
Model	MD 37766
Zasilacz	220–240 V~, 50 Hz
Pojemność	Do 5 kompletów naczyń (średnica 24 cm)
Ciśnienie wody wlotowej	0,04–1,0 MPa (0,4–10 barów)
Klasa ochrony	I
Wymiary (szer. x gł. x wys.):	Ok. 55 x 35 x 50 cm
Waga netto	21,4 kg

11.1. Karta charakterystyki produktu

Zeskanuj kod QR, aby pobrać kartę charakterystyki produktu lub skontaktuj się z działem obsługi klienta pod adresem www.medion.com/contact, aby uzyskać wydrukowaną kopię karty charakterystyki produktu. Kod QR znajdziesz również na etykiecie energetycznej.

12. Deklaracja zgodności UE

Firma MEDION AG oświadcza niniejszym, że produkt jest zgodny z następującymi wymogami europejskimi:

- Dyrektywa EMC 2014/30/UE
- Dyrektywa niskonapięciowa 2014/35/UE
- Dyrektywa w sprawie ekoprojektu 2009/125/WE
- Dyrektywa RoHS 2011/65/UE
- Rozporządzenie (UE) 2019/2022
- Rozporządzenie (UE) 2019/2017

13. Utylizacja

OPAKOWANIE

Twoje urządzenie zostało zapakowane w sposób chroniący je przed uszkodzeniem podczas transportu. Opakowanie jest wykonane z materiałów nadających się do recyklingu w sposób przyjazny dla środowiska. sposób.

Należy zwrócić uwagę na następujące oznaczenia na materiałach opakowaniowych dotyczące segregacji odpadów, oznaczone skrótami (a) i cyframi (b):
1–7: tworzywa sztuczne/20–22: papier i tektura/80–98: materiały kompozytowe

(tylko Francja)
Symbol „Triman” informuje konsumenta, że produkt nadaje się do recyklingu, jest objęty rozszerzonym systemem odpowiedzialności producenta i we Francji należy go sortować według rodzaju materiału.

URZĄDZENIE

Wszystkich starych urządzeń oznaczonych tym symbolem nie wolno wyrzucać do zwykłych pojemników na odpady domowe. marnować.

Zgodnie z dyrektywą 2012/19/UE po zakończeniu okresu użytkowania urządzenie należy poddać odpowiedniej utylizacji.

Polega ona na oddzieleniu materiałów w urządzeniach w celu ich recyklingu i zminimalizowania wpływu na środowisko.

Oddaj stare urządzenia do punktu zbiórki złomu elektrycznego lub do punktu recyklingu.

Aby uzyskać więcej informacji na ten temat, skontaktuj się z lokalnym przedsiębiorstwem zajmującym się utylizacją odpadów lub z lokalnymi władzami.

Machine Translated by Google

Machine Translated by Google

Wyprodukowano w Chinach