Machine Translated by Google

Amica

INSTRUKCJA OBSŁUGI W
INSTRUKCJA UŻYCIA Z
INSTRUKCJA OBSŁUGI CS
INSTRUKCJA OBSŁUGI SK
INSTRUKCJA UŻYCIA FR
INSTRUKCJA UŻYCIA Holandia
INSTRUKCJA UŻYCIA Dział kadr
INSTRUKCJA UŻYCIA SL

Lodówko-zamrażarka / Kühl-Gefriergerät / Lodówka-zamrażarka / Lodówka z zamrażarką / Réfrigérateur-congélateur / Koel-vrieskist / Hladnjak-zamrzivač / Lodówka-zamrażarka

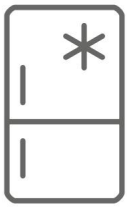

FK199.3AAA / AKG 3845 E / KGC 384 110* / KGC 384 020*

IO-REF-0570/5
(12.2020)

Machine Translated by Google

PL- Spis treści

WYTYCZNE DOTYCZĄCE BEZPIECZEŃSTWA UŻYTKOWANIA 11
INSTALACJA I WARUNKI EKSPLOATACJI URZĄDZENIA 16
INSTALACJA PRZED PIERWSZYM UŻYCIEM URZĄDZENIA 16
MINIMALNE ODLEGŁOŚCI OD ŹRÓDEŁ CIEPŁA 16
PODŁĄCZENIE SIECIOWE 17
ODŁĄCZANIE SIECI 17
ZAKRES KLIMATU 17
ROZPAKOWYWANIE 18
UTYLIZACJA STAREGO URZĄDZENIA 19
STEROWNICA 20
STEROWANIE URZĄDZENIAMI 20
REGULACJA TEMPERATURY WEWNĄTRZ URZĄDZENIA 20
DODATKOWE INFORMACJE O TEMPERATURZE 21
OŚWIETLENIE 21
WYMIENIĆ ŻARÓWKĘ 21
DZIAŁANIE I FUNKCJE 22
PRZECHOWYWANIE ŻYWNOŚCI W CHŁODZIARKO-ZAMRAŻARCE 22
MROŻENIE ŻYWNOŚCI** 22
WYDAJNE UŻYWANIE LODÓWKI 24
PRAKTYCZNE PORADY NA CO DZIEŃ 24
ZROZUMIENIE GWIAZD 24
PRAKTYCZNE WSKAZÓWKI 25
ŻYWNOŚĆ, KTÓREJ NIE NALEŻY PRZECHOWYWAĆ W LODÓWCE 25
ROZMRAŻANIE, MYCIE I KONSERWACJA 26
ROZMRAŻANIE LODÓWKI*** 26
ROZMRAŻANIE ZAMRAŻARKI** 26
ROZMRAŻ KOMORĘ ZAMRAŻARKI, POSTĘPUJĄC W NASTĘPUJĄCY SPOSÓB:** 27
AUTOMATYCZNE ROZMRAŻANIE LODÓWKI**** 27
AUTOMATYCZNE ROZMRAŻANIE LODÓWKI**** 27
RĘCZNE MYCIE KOMORY LODÓWKI I ZAMRAŻARKI**** 27
WYJMOWANIE I WKŁADANIE PÓŁEK***** 27
WYJMOWANIE I WKŁADANIE PÓŁKI W DRZWIACH***** 27
ROZWIĄZYWANIE PROBLEMÓW 28
GWARANCJA I SERWIS POSPRZEDAŻOWY 30
GWARANCJA 30

Machine Translated by Google

DE- Spis treści

INSTRUKCJE BEZPIECZEŃSTWA 32
WARUNKI URUCHOMIENIA I EKSPLOATACJI URZĄDZENIA 37
PRZYGOTOWANIE DO PIERWSZEJ OPERACJI 37
MINIMALNE ODLEGŁOŚCI DO ŹRÓDEŁ CIEPŁA 37
PODŁĄCZENIE ELEKTRYCZNE 38
ODŁĄCZ URZĄDZENIE OD ZASILANIA 38
KLASA KLIMATYCZNA 38
ROZPAKOWYWANIE 39
UTYLIZACJA STARYCH URZĄDZEŃ 40
STEROWNICZY 41
KONTROLA URZĄDZENIA 41
USTAWIANIE TEMPERATURY W URZĄDZENIU 41
WIĘCEJ INFORMACJI O TEMPERATURZE 42
OŚWIETLENIE ZMIANA 42
DZIAŁANIA I FUNKCJI OŚWIETLENIA 42
PRZECHOWYWANIE ŻYWNOŚCI W LODÓWCE I ZAMRAŻARCE 43
GŁĘBOKO MROŻONEJ ŻYWNOŚCI** OSZCZĘDNOŚĆ ENERGII UŻYTKOWANIE LODÓWKI PORADY PRAKTYCZNE 43
CO OZNACZAJĄ GWIAZDKI? 43
45
45
45
STREFY LODÓWKI: PRODUKTY, 46
KTÓRYCH NIE NALEŻY PRZECHOWYWAĆ W LODÓWCE. 46
ROZMRAŻANIE, CZYSZCZENIE I KONSERWACJA ROZMRAŻANIE 47
LODÓWKI*** ROZMRAŻANIE ZAMRAŻARKI** 47
ROZMRAŻANIE ZAMRAŻARKI:** AUTOMATYCZNE 47
ROZMRAŻANIE LODÓWKI**** AUTOMATYCZNE 48
ROZMRAŻANIE ZAMRAŻARKI**** CZYSZCZENIE LODÓWKI I ZAMRAŻARKI MONTAŻ 48
I DEMONTAŻ PÓŁEK ***** MONTAŻ I DEMONTAŻ PORTÓW DRZWIOWYCH ***** 48
48
48
48
LOKALIZACJA ZAKŁÓCENIA 49
GWARANCJA, SERWIS POSPRZEDAŻOWY 51
GWARANCJA 51

Machine Translated by Google

PL- Spis treści

INSTRUKCJA BEZPIECZEŃSTWA UŻYTKOWANIA 53
INSTALACJA I WARUNKI EKSPLOATACJI URZĄDZENIA 58
INSTALACJA PRZED PIERWSZYM URUCHOMIENIEM 58
MINIMALNE ODLEGŁOŚCI OD ŹRÓDEŁ CIEPŁA 58
PODŁĄCZENIE ZASILANIA 59
ODŁĄCZANIE OD ZASILANIA 59
KLASA KLIMATYCZNA 59
ROZPAKOWYWANIE 60
UTYLIZACJA ZUŻYTEGO SPRZĘTU 61
KONTROLA 62
KONTROLA URZĄDZENIA 62
REGULACJA TEMPERATURY WEWNĄTRZ URZĄDZENIA 62
WIĘCEJ INFORMACJI O TEMPERATURZE 63
OŚWIETLENIE 63
WYMIANA OŚWIETLENIA 63
DZIAŁANIE I FUNKCJE 64
PRZECHOWYWANIE ŻYWNOŚCI W LODÓWCE I ZAMRAŻARCE 64
PRODUKTY DO ZAMRAŻANIA** 64
JAK EKONOMICZNIE UŻYWAĆ LODÓWKI PRAKTYCZNE PORADY CO 66
OZNACZAJĄ GWIAZDKI? 66
66
STREFY W LODÓWCE 67
PRODUKTY, KTÓRYCH NIE NALEŻY PRZECHOWYWAĆ W LODÓWCE ROZMRAŻANIE , 67
MYCIE I KONSERWACJA ROZMRAŻANIE LODÓWKI*** 68
ROZMRAŻANIE ZAMRAŻARKI** ABY 68
ROZMRAŻAĆ KOMORĘ ZAMRAŻARKI, 68
POTRZEBUJESZ** AUTOMATYCZNE ROZMRAŻANIE LODÓWKI**** AUTOMATYCZNE 69
ROZMRAŻANIE ZAMRAŻARKI**** RĘCZNE MYCIE KOMORY 69
ZAMRAŻARKI I ZAMRAŻARKI**** WYJMOWANIE I WKŁADANIE 69
PÓŁEK ***** WYJMOWANIE I WKŁADANIE PÓŁKI W DRZWIACH ***** ROZWIĄZYWANIE 69
PROBLEMÓW GWARANCJA, SERWIS 69
POSPRZEDAŻOWY GWARANCJA 69
70
72
72

Machine Translated by Google

PL- Spis treści

WAŻNE INSTRUKCJE BEZPIECZEŃSTWA 74
INSTALACJA I WARUNKI EKSPLOATACJI URZĄDZENIA 79
INSTALACJA PRZED PIERWSZYM URUCHOMIENIEM 79
MINIMALNE ODLEGŁOŚCI OD ŹRÓDEŁ CIEPŁA 79
PODŁĄCZENIE ZASILANIA 80
ODŁĄCZANIE OD ZASILANIA 80
KLASA KLIMATYCZNA 80
ROZPAKOWYWANIE 81
UTYLIZACJA SPRZĘTU 82
KONTROLA 83
KONTROLA URZĄDZENIA 83
USTAWIANIE TEMPERATURY WEWNĄTRZ URZĄDZENIA 83
DODATKOWE INFORMACJE O TEMPERATURZE 84
OŚWIETLENIE 84
WYMIANA OŚWIETLENIA 84
DZIAŁANIE I FUNKCJE 85
PRZECHOWYWANIE ŻYWNOŚCI W LODÓWCE I ZAMRAŻARCE 85
PRODUKTY DO ZAMRAŻANIA** 85
JAK EKONOMICZNIE UŻYWAĆ LODÓWKI PRAKTYCZNE PORADY CO 87
OZNACZAJĄ 87
OZNACZENIA GWIAZDKOWE? 87
STREFY W LODÓWCE 88
PRODUKTY, KTÓRYCH NIE NALEŻY PRZECHOWYWAĆ W LODÓWCE ROZMRAŻANIE , 88
MYCIE I KONSERWACJA ROZMRAŻANIE LODÓWKI*** 89
ROZMRAŻANIE ZAMRAŻARKI** 89
ROZMRAŻANIE KOMORY ZAMRAŻARKI 89
JEST WYMAGANE** AUTOMATYCZNE ROZMRAŻANIE LODÓWKI**** AUTOMATYCZNE 90
ROZMRAŻANIE ZAMRAŻARKI**** RĘCZNE MYCIE KOMÓR 90
CHŁODZIARKI I ZAMRAŻARKI**** WYJMOWANIE I WKŁADANIE 90
PÓŁEK***** WYJMOWANIE I WKŁADANIE KOMORY***** ROZWIĄZYWANIE 90
PROBLEMÓW GWARANCJA, SERWIS POSPRZEDAŻOWY 90
GWARANCJA 90
91
93
93

Machine Translated by Google

FR- Spis treści

INSTRUKCJA BEZPIECZEŃSTWA UŻYTKOWANIA 95
INSTALACJA I WARUNKI EKSPLOATACJI URZĄDZENIA 100
INSTALACJA PRZED PIERWSZYM URUCHOMIENIEM 100
MINIMALNE ODLEGŁOŚCI OD ŹRÓDEŁ CIEPŁA 100
PODŁĄCZENIE DO SIECI ELEKTRYCZNEJ 101
ZDJĘTY Z OBWODU 101
KLASA KLIMATYCZNA 101
ROZPAKOWYWANIE 102
I UTYLIZACJA ZUŻYTYCH URZĄDZEŃ 103
ZAMÓWIENIE 104
KONTROLA URZĄDZENIA 104
USTAWIENIE TEMPERATURY WEWNĄTRZ URZĄDZENIA 104
DODATKOWE INFORMACJE DOTYCZĄCE TEMPERATURY OŚWIETLENIA 105
105
WYMIANA OŚWIETLENIA 105
ZASTOSOWANIA I FUNKCJE 106
PRZECHOWYWANIE ŻYWNOŚCI W LODÓWCE 106
PRODUKTY DO ZAMRAŻANIA** 106
JAK EKONOMICZNIE UŻYWAĆ LODÓWKI? 108
PRAKTYCZNE PORADY: CO 108
OZNACZAJĄ GWIAZDY? 108
STREFY PRZECHOWYWANIA W LODÓWCE PRODUKTY, KTÓRYCH NIE 109
NALEŻY PRZECHOWYWAĆ W LODÓWCE ROZMRAŻANIE, CZYSZCZENIE I PRZECHOWYWANIE ROZMRAŻANIE 109
LODÓWKI*** ROZMRAŻANIE ZAMRAŻARKI** PROCEDURA OBSŁUGI ROZMRAŻANIA 110
DRZWI ZAMRAŻARKI:** AUTOMATYCZNE ROZMRAŻANIE 110
LODÓWKI**** AUTOMATYCZNE ROZMRAŻANIE 110
ZAMRAŻARKI**** RĘCZNE MYCIE KOMORY LODÓWKI I ZAMRAŻARKI**** WYJMOWANIE I MONTAŻ PÓŁEK ***** 111
WYJMOWANIE I MONTAŻ DRZWI BALKONIK ***** ROZWIĄZYWANIE 111
PROBLEMÓW GWARANCJA, SERWIS POSPRZEDAŻOWY 111
111
111
111
112
114
GWARANCJA 114

Machine Translated by Google

NL-Spis treści

INSTRUKCJA DOTYCZĄCA BEZPIECZEŃSTWA UŻYTKOWANIA 116
INSTALACJA I WARUNKI PRACY URZĄDZENIA 121
INSTALACJA DO PIERWSZEGO URUCHOMIENIA 121
MINIMALNE ODLEGŁOŚCI OD ŹRÓDEŁ CIEPŁA 121
PODŁĄCZENIE DO SIECI ELEKTRYCZNEJ 122
WYŁĄCZAĆ 122
KLASY KLIMATYCZNE 122
ROZPAKOWYWANIE 123
USUWANIE UŻYWANEGO SPRZĘTU 124
PRACA 125
OBSŁUGA URZĄDZENIA 125
REGULACJA TEMPERATURY W URZĄDZENIU 125
DODATKOWE INFORMACJE DOTYCZĄCE TEMPERATURY 126
ULGA 126
WYMIANA OŚWIETLENIA 126
OPERACJE I FUNKCJE 127
PRZECHOWYWANIE PRODUKTÓW W LODÓWCE 127
PRODUKTY DO ZAMRAŻANIA** 127
JAK MOŻNA EKONOMICZNIE WYKORZYSTYWAĆ LODÓWKĘ? 129
PRAKTYCZNE WSKAZÓWKI CO 129
OZNACZAJĄ GWIAZDY? 129
STREFY W LODÓWCE ŻYWNOŚĆ, KTÓREJ 130
NIE NALEŻY PRZECHOWYWAĆ W LODÓWCE 130
ROZMRAŻANIE, MYCIE I KONSERWACJA 131
ROZMRAŻANIE LODÓWKI*** 131
ROZMRAŻANIE ZAMRAŻARKI** 131
ABY ROZMRAŻAĆ KOMORĘ ZAMRAŻARKI, POSTĘPUJ W NASTĘPUJĄCY SPOSÓB:** 132
AUTOMATYCZNE ROZMRAŻANIE LODÓWKI**** 132
AUTOMATYCZNE ROZMRAŻANIE ZAMRAŻARKI**** 132
MYCIE RĘCZNE LODÓWKI I ZAMRAŻARKI**** 132
WYJMOWANIE I WKŁADANIE PÓŁEK***** 132
USTAWIANIE I PRZESUWANIE PRZEDZIAŁU MAGAZYNOWEGO***** 132
ZNAJDOWANIE I ROZWIĄZYWANIE BŁĘDÓW 133
GWARANCJA, SERWIS 135
GWARANCJA 135

Machine Translated by Google

HR- Spis treści

WAŻNE INFORMACJE DOTYCZĄCE BEZPIECZEŃSTWA 137
INSTALACJA I WARUNKI EKSPLOATACJI URZĄDZENIA 142
INSTALACJA PRZED PIERWSZYM URUCHOMIENIEM 142
MINIMALNE ODLEGŁOŚCI OD ŹRÓDEŁ CIEPŁA 142
PODŁĄCZENIE DO SIECI ELEKTRYCZNEJ 142
ODŁĄCZENIE OD SIECI ELEKTRYCZNEJ 143
KLASA KLIMATYCZNA 143
ROZPAKOWYWANIE 144
UTYLIZACJA ZUŻYTYCH URZĄDZEŃ 145
KIEROWNICTWO 146
ZARZĄDZANIE URZĄDZENIAMI 146
REGULACJA TEMPERATURY WEWNĄTRZ URZĄDZENIA 146
DODATKOWE INFORMACJE O TEMPERATURZE 147
OŚWIETLENIE 147
WYMIANA ŻARÓWKI 147
UŻYCIE I FUNKCJE 148
PRZECHOWYWANIE ŻYWNOŚCI W LODÓWCE I ZAMRAŻARCE 148
MROŻENIE ŻYWNOŚCI** 148
OSZCZĘDNE UŻYTKOWANIE LODÓWEK PRAKTYCZNE 150
PORADY CO OZNACZAJĄ 150
OCENY GWIAZDKOWE? 150
STREFY TEMPERATURY LODÓWKI ŻYWNOŚĆ, KTÓREJ NIE 151
NALEŻY PRZECHOWYWAĆ W LODÓWCE. 151
ROZMRAŻANIE, MYCIE I KONSERWACJA 152
ROZMRAŻANIE I MYCIE LODÓWKI *** ROZMRAŻANIE I MYCIE 152
ZAMRAŻARKI** DO ROZMRAŻANIA KOMORY ZAMRAŻARKI:** 152
AUTOMATYCZNE ROZMRAŻANIE LODÓWKI**** AUTOMATYCZNE ROZMRAŻANIE 153
ZAMRAŻARKI**** RĘCZNE MYCIE LODÓWKI I ZAMRAŻARKI.**** 153
WYJMOWANIE I WKŁADANIE PÓŁEK***** WYJMOWANIE I WKŁADANIE PÓŁEK 153
W DRZWIACH***** 153
153
153
ROZWIĄZYWANIE PROBLEMÓW 154
GWARANCJA, DZIAŁANIA POSPRZEDAŻOWE 156
GWARANCJA 156

Machine Translated by Google

SL- Zawartość

WAŻNE USTAWIENIA BEZPIECZEŃSTWA 158
INSTALACJA I WARUNKI EKSPLOATACJI URZĄDZENIA 163
INSTALACJA PRZED PIERWSZYM URUCHOMIENIEM 163
MINIMALNE ODLEGŁOŚCI OD ŹRÓDEŁ CIEPŁA 163
PODŁĄCZENIE ZASILANIA 164
ODŁĄCZANIE OD ZASILANIA 164
KLASA KLIMATYCZNA 164
ROZPAKOWYWANIE 165
UTYLIZACJA ZUŻYTYCH URZĄDZEŃ 166
KIEROWNICTWO 167
KONTROLA URZĄDZENIA 167
REGULACJA TEMPERATURY WEWNĄTRZ URZĄDZENIA 167
DODATKOWE INFORMACJE O TEMPERATURZE 168
OŚWIETLENIE 168
ZMIANA OŚWIETLENIA 168
UŻYCIE I FUNKCJE 169
PRZECHOWYWANIE PRODUKTÓW W LODÓWCE I ZAMRAŻARCE 169
PRODUKTY DO ZAMRAŻANIA** 169
JAK UŻYWAĆ LODÓWKI EKONOMICZNIE PRAKTYCZNE PORADY CO OZNACZAJĄ GWIAZDY? 171
171
171
STREFY TEMPERATUROWE W LODÓWCE PRODUKTY, 172
KTÓRYCH NIE NALEŻY PRZECHOWYWAĆ W LODÓWCE 172
ROZMRAŻANIE, CZYSZCZENIE I KONSERWACJA 173
ROZMRAŻANIE I MYCIE LODÓWKI *** ROZMRAŻANIE I MYCIE ZAMRAŻARKI** 173
ABY ROZMRAŻAĆ KOMORĘ ZAMRAŻARKI, POTRZEBUJESZ**: AUTOMATYCZNE 173
ROZMRAŻANIE LODÓWKI**** AUTOMATYCZNE ROZMRAŻANIE LODÓWKI**** RĘCZNE MYCIE WNĘTRZA 174
LODÓWKI I ZAMRAŻARKI.**** WYJMOWANIE I MONTAŻ PÓŁEK***** WYJMOWANIE 174
I MONTAŻ BALKONÓW***** ROZWIĄZYWANIE PROBLEMÓW GWARANCJA, SERWIS 174
POSPRZEDAŻOWY GWARANCJA 174
174
174
175
177
177

Machine Translated by Google

Szanowny Kliencie,

Od teraz Twoje codzienne prace domowe będą łatwiejsze niż kiedykolwiek wcześniej. Twoje urządzenie Amica jest wyjątkowo łatwe w obsłudze i niezwykle wydajne. Po przeczytaniu niniejszej instrukcji obsługi, obsługa urządzenia będzie niezwykle prosta.

Przed zapakowaniem i opuszczeniem fabryki urządzenie zostało dokładnie sprawdzone pod kątem bezpieczeństwa i funkcjonalności.

Przed użyciem urządzenia prosimy o dokładne zapoznanie się z niniejszą instrukcją obsługi. Przestrzeganie jej pozwoli uniknąć problemów podczas użytkowania urządzenia. Ważne jest, aby zachować niniejszą instrukcję obsługi i przechowywać ją w bezpiecznym miejscu, aby można było z niej skorzystać w dowolnym momencie.

Aby uniknąć możliwych wypadków, należy dokładnie przestrzegać poniższych instrukcji.

Z poważaniem,

Amica

Machine Translated by Google

WYTYCZNE DOTYCZĄCE BEZPIECZEŃSTWO UŻYTKOWANIA

• Urządzenie przeznaczone jest wyłącznie do użytku domowego.
• Producent zastrzega sobie prawo wprowadzania zmian niemających wpływu na działanie urządzenia. • Niektóre postanowienia niniejszej instrukcji
obsługi są ujednolicone dla urządzeń chłodniczych różnych typów (dla lodówki, chłodziarko-zamrażarki lub zamrażarki). • Producent nie ponosi odpowiedzialności za szkody powstałe w wyniku
nieprzestrzegania zaleceń zawartych w niniejszej instrukcji.

• Zachowaj tę instrukcję, aby móc do niej wrócić w przyszłości lub przekazać ją następnemu użytkownikowi.
• Urządzenie to nie jest przeznaczone do użytku przez osoby (w tym dzieci) o ograniczonej sprawności fizycznej lub umysłowej, a także osoby nieposiadające doświadczenia lub znajomości tego urządzenia.

• Nie pozwalaj dzieciom korzystać z urządzenia. Nie pozwól im bawić się urządzeniem. Nie mogą wchodzić do szuflad ani huśtać się na drzwiach.

• Urządzenie działa prawidłowo w temperaturze otoczenia (patrz karta produktu). Nie należy go używać w piwnicy ani nieogrzewanym domku letniskowym jesienią i zimą.

• Podczas ustawiania, przesuwania i podnoszenia urządzenia nie należy trzymać za klamki drzwi, ciągnąć za skraplacz z tyłu lodówki ani dotykać jednostki sprężarki.

• Podczas transportu, przesuwania lub ustawiania chłodziarko-zamrażarki nie należy przechylać jej o więcej niż 40° od pionu. W przypadku wystąpienia takiej sytuacji, urządzenie należy włączyć po upływie co najmniej 2 godzin od ustawienia w prawidłowej pozycji (rys. 2).

Machine Translated by Google

- Przed każdą czynnością konserwacyjną należy wyjąć wtyczkę z gniazdka sieciowego. Nie należy ciągnąć za przewód, lecz trzymać za korpus wtyczki.
- Dźwięk „trzaskania”, który może wydawać urządzenie, jest spowodowany rozszerzaniem się i kurczeniem części pod wpływem zmian temperatury.
- Ze względów bezpieczeństwa nie należy samodzielnie naprawiać urządzenia. Naprawy wykonywane przez osoby nieposiadające wymaganych kwalifikacji mogą stanowić poważne zagrożenie dla użytkownika urządzenia.
- Przewietrz pomieszczenie, w którym znajduje się urządzenie, przez kilka minut (pomieszczenie, w którym znajduje się produkt zawierający izobutan/R600a, musi mieć przynajmniej 4 m3) , aby zapobiec uszkodzeniu układu chłodzenia.
- Nie zamrażać ponownie produktów częściowo rozmrożonych.
- Nie przechowuj napojów w butelkach i puszkach, zwłaszcza napojów gazowanych, w zamrażarce. Puszki i butelki mogą eksplodować.

- Nie wkładaj do ust produktów mrożonych, wyjętych bezpośrednio z zamrażarki (lizaków, kostek lodu itp.), gdyż ich niska temperatura może spowodować poważne odmrożenia.

- Uważaj, aby nie uszkodzić układu chłodzenia, przebijając przewody czynnika chłodniczego w parowniku lub je nie zrywając. Czynnik chłodniczy jest łatwopalny. W przypadku kontaktu czynnika chłodniczego z oczami, przemyj je czystą wodą i natychmiast wezwij pomoc medyczną.

- Jeżeli przewód zasilający ulegnie uszkodzeniu, należy go wymienić na nowy w specjalistycznym warsztacie.
- Urządzenie jest przeznaczone do przechowywania żywności i nie należy go używać do innych celów.
- Podczas wykonywania czynności takich jak czyszczenie, konserwacja czy przenoszenie, urządzenie musi być całkowicie odłączone od zasilania (poprzez wyciągnięcie wtyczki z gniazdka).

- Urządzenie to może być używane przez dzieci w wieku 8 lat i starsze lub osoby z niepełnosprawnością fizyczną,

Machine Translated by Google

Osoby z niepełnosprawnością intelektualną lub sensoryczną, a także osoby bez doświadczenia lub znajomości urządzenia, pod warunkiem, że znajdują się pod nadzorem lub zostały poinstruowane, jak bezpiecznie korzystać z urządzenia i znają zagrożenia związane z jego użytkowaniem. Należy upewnić się, że dzieci nie bawią się urządzeniem. Czyszczenia i konserwacji urządzenia nie powinny wykonywać dzieci, chyba że ukończyły 8 lat i są nadzorowane przez kompetentną osobę.

• Aby uzyskać więcej miejsca w zamrażarce, można wyjąć szuflady i umieścić żywność bezpośrednio na półkach. Nie ma to wpływu na właściwości mechaniczne produktu ani wydajność chłodzenia. Deklarowana pojemność zamrażarki została obliczona przy wyjętych szufladach.



OSTRZEŻENIE: Ryzyko pożaru / materiałów łatwopalnych

• Dzieciom w wieku od 3 do 8 lat wolno załadować i rozładować urządzenia chłodnicze.

Aby uniknąć zanieczyszczenia żywności, należy przestrzegać następujących instrukcji:

• Otwarcie drzwi na dłuższy czas może spowodować znaczny wzrost temperatury w komorach urządzenia.

• Regularnie czyść powierzchnie, które mogą mieć kontakt z żywnością, a także dostępne systemy odpływowe.
• Przechowuj surowe mięso i ryby w odpowiednich pojemnikach w lodówce, aby nie miały kontaktu z innymi produktami spożywczymi ani nie kapały na nie.
• Dwugwiazdkowe komory na mrożonki nadają się do przechowywania zamrożonej żywności, przechowywania lub wytwarzania lodów oraz produkcji kostek lodu.
• Komory jedno-, dwu- i trzygwiazdkowe nie nadają się do zamrażania świeżej żywności

Machine Translated by Google

	Komory TYP	Docelowa temperatura przechowywania [OC]	Odpowiednie jedzenie
1	lodówka	+2 +8	Jajka, gotowana żywność, żywność pakowana, owoce i warzywa, produkty mleczne, ciasta, napoje i inne produkty spożywcze nie nadają się do zamrażania.
2	zamrażarki ! -18		Owoce morza (ryby, krewetki, skorupiaki), produkty słodkowodne i produkty mięsne (zalecany okres przechowywania: 3 miesiące, im dłuższy czas przechowywania, tym gorszy smak i wartości odżywcze), nadają się do mrożonej świeżej żywności.
3	zamrażarki @ -18		Owoce morza (ryby, krewetki, skorupiaki), produkty słodkowodne i produkty mięsne (zalecany okres przechowywania: 3 miesiące; im dłuższy czas przechowywania, tym gorszy smak i wartości odżywcze) nie nadają się do mrożonek.
4	Zamrażarka nr -12		Owoce morza (ryby, krewetki, skorupiaki), produkty słodkowodne i produkty mięsne (zalecane 2 miesiące przechowywania, im dłuższy czas przechowywania, tym gorszy smak i wartości odżywcze) nie nadają się do mrożonej świeżej żywności
5	Zamrażarka $	-6	Owoce morza (ryby, krewetki, skorupiaki), produkty słodkowodne i produkty mięsne (zaleca się przechowywanie przez 1 miesiąc, im dłuższy czas, tym gorszy smak i wartości odżywcze) nie nadają się do mrożonek.
6	Komora 0-gwiazdkowa	-6 0	Świeża wieprzowina, wołowina, ryby, kurczak, niektóre pakowane produkty przetworzone itp. (Zaleca się spożycie tego samego dnia, najlepiej nie później niż 3 dni). Częściowo kapsułkowana żywność przetworzona (niezamrażalna)
7	Chill	2 +3	Świeża/mrożona wieprzowina, wołowina, kurczak, produkty słodkowodne itp. (zaleca się spożycie w ciągu jednego dnia przez 7 dni w temperaturze poniżej 0°C i powyżej 0°C , najlepiej nie dłużej niż 2 dni). Owoce morza (poniżej 0°C przez 15 dni, nie zaleca się przechowywania w temperaturze powyżej 0°C).
8	Świeże jedzenie	0 +4	Świeża wieprzowina, wołowina, ryby, kurczak, gotowane jedzenie itp. (Zaleca się spożycie tego samego dnia, najlepiej nie później niż 3 dni wcześniej)
9	Wino	+5 +20	wino czerwone, wino białe, wino musujące itp.

- Uwaga: przechowuj różne rodzaje żywności w zależności od przegródek lub docelowej temperatury przechowywania zakupionych produktów.

Machine Translated by Google

- Jeżeli urządzenie chłodnicze nie będzie używane przez dłuższy czas, należy je wyłączyć, rozmrozić, wyczyścić, osuszyć i pozostawić drzwi otwarte, aby zapobiec rozwojowi pleśni wewnątrz urządzenia.

- Czyszczenie dozowników wody (dotyczy produktów dozujących wodę): Wyczyść zbiorniki na wodę, jeśli nie były używane przez 48 godzin; przepłucz układ wodny podłączony do sieci wodociągowej, jeśli woda nie była pobierana przez 5 dni.

- Zgodnie z Rozporządzeniem Komisji (UE) 2019/2019 minimalny okres dostępności części zamiennych niezbędnych do naprawy urządzenia wynosi 7 lub 10 lat, w zależności od rodzaju i przeznaczenia części zamiennej.

- Lista części zamiennych i procedura składania zamówień dostępne są na stronie internetowej producenta, importera lub autoryzowanego przedstawiciela.
- Aby uzyskać więcej informacji o produkcie, zapoznaj się z bazą danych produktów EPREL UE pod adresem https://eprel.ec.europa.eu. Aby uzyskać więcej informacji, zeskanuj kod QR z etykiety energetycznej za pomocą urządzenia mobilnego lub wpisz model produktu wymieniony na etykiecie energetycznej w wyszukiwarce EPREL https://eprel.ec.europa.eu/

Machine Translated by Google

INSTALACJA I OBSŁUGA WARUNKI ŻYCIA URZĄDZENIE

To urządzenie chłodnicze nie jest przeznaczone do zabudowy.

Instalacja przed pierwszym użyciem urządzenia

• Wyjmij produkt z opakowania, usuń taśmę klejącą zabezpieczającą drzwi i urządzenie. Wszelkie pozostałe plamy kleju można usunąć łagodnym środkiem czyszczącym.

• Nie wyrzucaj elementów styropianowych z opakowania. W przypadku konieczności transportu chłodziarko-zamrażarki, zapakuj ją w elementy styropianowe i folię, a następnie zabezpiecz taśmą klejącą. • Wnętrze chłodziarko-zamrażarki i elementy urządzenia umyj środkiem myjącym rozpuszczonym w letniej wodzie, a następnie wytrzyj do sucha.

• Ustawić chłodziarko-zamrażarkę na równej, płaskiej i stabilnej powierzchni, w pomieszczeniu suchym, przewiewnym i zacienionym, z dala od źródeł ciepła takich jak: piekarnik, płyta grzewcza, grzejniki centralnego ogrzewania, rury centralnego ogrzewania, instalacja ciepłej wody itp. • Na zewnętrznej powierzchni produktu może znajdować się folia ochronna, folie należy usunąć.

• Upewnij się, że urządzenie jest ustawione w pozycji poziomej poprzez przykręcenie w 2 regulowanych przednich nogach (rys. 3)

• Aby zapewnić swobodne otwieranie drzwi, odległość między bokiem urządzenia (od strony zawiasów drzwi) a ścianą pokazano na rysunku 5.*

• Zapewnij odpowiednią wentylację pomieszczenia i swobodną cyrkulację powietrza ze wszystkich stron urządzenia (rys. 6).*

Minimalne odległości od źródeł ciepła

• z pieców elektrycznych gazowych i innych – 30 mm, • z pieców olejowych lub węglowych – 300 mm, • z piekarników do zabudowy – 50 mm

Jeżeli nie ma możliwości zachowania powyższych odległości należy zastosować odpowiednią płytę izolacyjną.

Ostrzeżenie:

• Tylna ściana lodówki, a w szczególności skraplacz i inne elementy układu chłodzenia nie mogą stykać się z innymi elementami, co może spowodować ich uszkodzenie (np. rury centralnego ogrzewania i rury doprowadzające wodę).

• Zabrania się jakiejkolwiek regulacji lub modyfikacji jakichkolwiek części urządzenia. Należy bezwzględnie unikać uszkodzenia kapilary widocznej we wnęce sprężarki. Rurki nie wolno zginać, prostować ani zwijać.

• W przypadku uszkodzenia rurki kapilarnej przez użytkownika gwarancja traci ważność (rys. 8).

• W niektórych modelach uchwyt jest umieszczony w urządzeniu. Należy przykręć to swoim własnym śrubokrętem,

Machine Translated by Google

Podłączenie do sieci

• Przed podłączeniem zaleca się ustawienie pokrętła regulacji temperatury w pozycji „OFF” lub innej, która odłącza urządzenie od zasilania (patrz strona z opisem sterowania). • Urządzenie należy podłączyć do gniazdka sieciowego prądu przemiennego 220–240 V 50 Hz. Gniazdo musi być prawidłowo zamontowane i wyposażone w przewód uziemiający oraz bezpiecznik 10 A.

• Prawidłowe uziemienie urządzenia jest wymogiem prawnym. Producent nie ponosi odpowiedzialności za jakiekolwiek szkody lub obrażenia, które mogą wyniknąć z niespełnienia tego wymogu. • Nie należy używać adapterów, gniazdek rozgałęźnych ani przedłużaczy dwużyłowych.
Jeżeli konieczne jest zastosowanie przedłużacza, musi on być wyposażony w pierścień ochronny i pojedyncze gniazdo oraz posiadać certyfikat bezpieczeństwa VDE/GS.

• W przypadku stosowania przedłużacza (z pierścieniem ochronnym i certyfikatem bezpieczeństwa), jego gniazdko musi znajdować się w bezpiecznej odległości, z dala od zlewów i nie może być w miejscu, w którym mogłoby zostać zalane wodą lub ściekami. • Szczegółowe dane techniczne znajdują się na tabliczce znamionowej
znajdującej się w dolnej części wewnętrznej ścianki urządzenia**.

Odłączanie sieci

Upewnij się, że urządzenie można łatwo odłączyć od sieci, wyciągając wtyczkę z gniazdka sieciowego lub wyłączając dwubiegunowy wyłącznik (rys. 9).

Zakres klimatyczny

Informacje o zakresie temperaturowym urządzenia znajdują się na tabliczce znamionowej. Wskazują one, w jakiej temperaturze otoczenia (tj. w temperaturze pokojowej, w której pracuje urządzenie) jego praca jest optymalna (prawidłowa).

Klasa klimatyczna	Dopuszczalna temperatura otoczenia	
SN	Przedłużony umiarkowany	To urządzenie chłodnicze przeznaczone jest do stosowania w temperaturze otoczenia od 10°C do 32°C.
N	Umiarkowany	To urządzenie chłodnicze przeznaczone jest do stosowania w temperaturze otoczenia od 16°C do 32°C.
ST	Subtropikalny	To urządzenie chłodnicze przeznaczone jest do stosowania w temperaturze otoczenia od 16 °C do 38 °C.
T	Tropikalny	To urządzenie chłodnicze przeznaczone jest do stosowania w temperaturze otoczenia od 16 °C do 43 °C.

*Tylko urządzenia wolnostojące
**Zgodnie z modelem

Machine Translated by Google

ROZPAKOWYWANIE

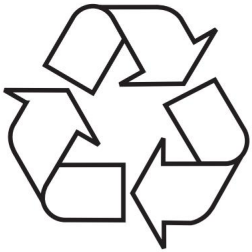

Podczas transportu użyto opakowania ochronnego, aby zabezpieczyć urządzenie przed uszkodzeniem. Po rozpakowaniu prosimy o usunięcie wszystkich elementów opakowania w sposób nieszkodliwy dla środowiska.

Wszystkie materiały wykorzystane do opakowania urządzenia są przyjazne dla środowiska, podlegają w 100% recyklingowi i są oznaczone odpowiednim symbolem.

Ważne! Materiały opakowaniowe (worki, polietylen, polistyren itp.) należy trzymać poza zasięgiem dzieci podczas rozpakowywania.

Machine Translated by Google

UTYLIZACJA STAREGO URZĄDZENIE



Zgodnie z Dyrektywą Europejską 2012/19/UE oraz lokalnymi przepisami dotyczącymi zużytego sprzętu elektrycznego i elektronicznego, urządzenie to jest oznaczone symbolem przekreślonego kontenera na odpady. Oznaczenie to oznacza, że po zużyciu urządzenia nie wolno go wyrzucać razem z innymi odpadami domowymi.

Użytkownik zobowiązany jest do przekazania go do punktu zbiórki zużytego sprzętu elektrycznego i elektronicznego. Podmioty zbierające, w tym lokalne punkty zbiórki, sklepy i jednostki samorządu terytorialnego, zapewniają programy recyklingu.

Prawidłowe postępowanie ze zużytym sprzętem elektrycznym i elektronicznym pozwala uniknąć zagrożeń dla środowiska i zdrowia wynikających z obecności niebezpiecznych składników oraz niewłaściwego przechowywania i przetwarzania takich towarów.

Machine Translated by Google

STEROWNICA

Sterowanie urządzeniami

Panel sterowania pokazano na rysunku 10. Dla porównania pokazano go również poniżej:

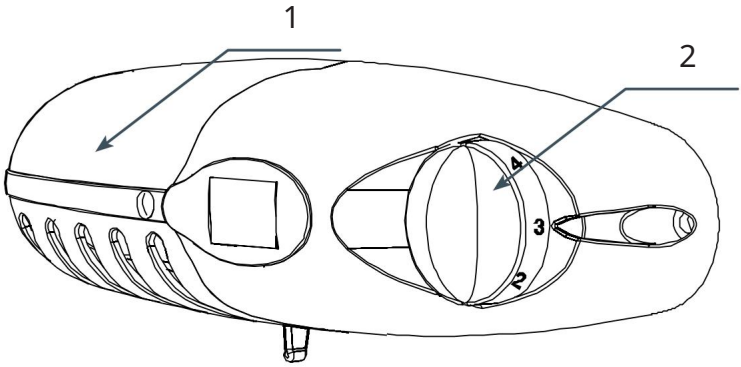

1 — Światło
2 — Pokrętło regulacji temperatury

Dostosuj temperaturę wewnątrz urządzenia

Obróć pokrętło, aby dostosować temperaturę w urządzeniu:

Pozycja WYŁ./0 Urządzenie jest wyłączone

Ustawienie 1 Najwyższa temperatura wewnątrz urządzenia (cieplejsza)

Ustawienia 2-6 Średnia temperatura wewnątrz urządzenia

Ustawienie 7 Najniższa temperatura wewnątrz urządzenia (chłodniejsza)

Uwaga:

• Pokrętło regulacji temperatury w urządzeniu może być oznaczone inaczej niż w niniejszej instrukcji. Ogólna zasada działania została opisana powyżej.

• Jeśli na pokrętle nie ma pozycji oznaczonej „OFF” lub „0”, wyłącz urządzenie, odłączając przewód zasilający od gniazdka ściennego. Przed odłączeniem ustaw pokrętło regulacji temperatury na najniższą temperaturę.

Machine Translated by Google

Dodatkowe informacje o temperaturze

• Na temperaturę wewnątrz urządzenia wpływa wiele czynników.
Sposób ustawienia pokrętła regulacji temperatury zależy od temperatury otoczenia, nasłonecznienia, częstotliwości otwierania drzwi i ilości przechowywanej żywności. Środkowe ustawienie pokrętła jest w większości przypadków najbardziej optymalne. • Nie wkładaj żywności do zamrażarki, zanim nie osiągnie ona temperatury roboczej, co zajmuje minimum 4
godziny. • Nie zmieniaj ustawień temperatury ze względu na zmianę pory roku. Wzrost temperatury otoczenia zostanie wykryty przez czujnik, a sprężarka włączy się automatycznie na dłuższy czas, aby
utrzymać ustawioną temperaturę wewnątrz komór. • Niewielkie zmiany temperatury są całkowicie normalne i mogą wystąpić na przykład podczas przechowywania dużych ilości świeżych produktów w lodówce lub gdy drzwi są otwarte przez dłuższy czas. Nie wpłynie to na stan przechowywanej żywności, a temperatura szybko powróci do ustawionej wartości.

OŚWIETLENIE

Niniejsza sekcja dotyczy urządzeń fabrycznie wyposażonych w żarówki żarowe oraz wybranych urządzeń wyposażonych w oświetlenie LED z gwintem E14.

Wymień żarówkę

• Ustaw pokrętło w pozycji „OFF”, a następnie odłącz urządzenie
od zasilania. • Zdejmij osłonę żarówki (rys.
18). • Wymień żarówkę na taką o identycznych parametrach jak żarówka zamontowana fabrycznie (gwint E14, 220–240 V, maksymalne wymiary: średnica 26 mm, długość 55 mm).
• Załóż osłonę żarówki. • Nie
należy stosować żarówek o większej lub mniejszej mocy, należy stosować wyłącznie żarówki o podanej powyżej specyfikacji.

Uwaga:

• Żarówki nie należy używać do oświetlenia pomieszczenia.
• Jeżeli w niniejszej instrukcji nie zamieszczono rysunku 18, wymianę źródła światła może powierzyć wyłącznie wykwalifikowanemu technikowi serwisowemu.

Machine Translated by Google

DZIAŁANIE I FUNKCJE

Przechowywanie żywności w lodówce i zamrażarce

• Produkty należy umieścić na talerzach, w pojemnikach lub zapakować w folię spożywczą. Należy je równomiernie rozłożyć na półkach.
• Jeżeli żywność styka się z tylną ścianką, może to spowodować jej zamarznięcie lub
zawilgocenie. • Nie wkładaj do lodówki naczyń z gorącym
jedzeniem. • Produkty łatwo wchłaniające aromaty, takie jak masło, mleko, biały ser, oraz produkty o intensywnym smaku, takie jak ryby, wędzone mięso, sery twarde, należy umieszczać na półkach, zapakowane w folię spożywczą lub w szczelnie zamkniętych
pojemnikach. • Przechowywanie warzyw zawierających znaczne ilości wody spowoduje osadzanie się skroplin na pojemnikach na warzywa, nie ma to wpływu na prawidłowe funkcjonowanie lodówki.
• Przed włożeniem warzyw do lodówki należy je dobrze osuszyć. •
Nadmierna wilgoć skraca okres przydatności warzyw, zwłaszcza • Nie myj warzyw warzywa liściaste.
przed włożeniem do lodówki. Mycie usuwa naturalną ochronę, dlatego lepiej umyć warzywa bezpośrednio przed spożyciem.

• Zaleca się umieszczanie produktów w szufladach zamrażarki 1, 2, 3* aż do osiągnięcia naturalnej ładowności (rys. 11a / 11b).**

1. Produkty pakowane
2. Półka
3. Naturalna nośność
4. !

• Dopuszczalne jest układanie produktów na półkach zamrażarki.*
• Dopuszczalne jest umieszczanie produktów poza naturalną nośnością o 20-30 mm.** • W celu
zwiększenia nośności komory zamrażarki i umożliwienia układania produktów na drucianych półkach parownika zamrażarki do maksymalnej wysokości możliwe jest wyjęcie szuflad 1 i 2.*

Zamrażanie żywności**

• Praktycznie wszystkie produkty spożywcze, z wyjątkiem spożywanych warzyw, powinny być mrożone. surowe, np. sałatę, można zamrozić.
• Tylko produkty spożywcze najwyższej jakości, podzielone na małe porcje do jednorazowego użytku, powinny być mrożone. • Produkty powinny
być pakowane w materiały bezwonne, odporne na przenikanie powietrza i wilgoci oraz niepodatne na tłuszcz. Najlepszymi materiałami do pakowania są worki plastikowe, folie polietylenowe i aluminiowe. • Opakowanie powinno być szczelne i przylegać do zamrożonych produktów. Nie należy
używać szklanych pojemników. • Przechowywać świeżą i ciepłą żywność w temperaturze pokojowej z dala od • Radzimy nie umieszczać w zamrażarce
większej ilości świeżej żywności na raz
produkty, które zostały już zamrożone.

na dobę (patrz tabela ze specyfikacją techniczną).

Machine Translated by Google

- Aby zachować optymalną jakość mrożonek, należy przeorganizować żywność znajdującą się w środkowej części zamrażarki, tak aby nie stykała się z produktami, które nie zostały jeszcze zamrożone.
- Zaleca się, aby produkty już zamrożone przenieść na jedną stronę, a produkty świeże, przeznaczone do zamrożenia umieścić po przeciwnej stronie, jak najbliżej tylnej i bocznych ścianek.
- Do zamrażania produktów należy wykorzystać miejsce oznaczone znakiem ! . • Należy pamiętać, że na temperaturę w zamrażarce wpływa wiele czynników, m.in. temperatura otoczenia, ilość produktów spożywczych w komorze, częstotliwość otwierania drzwi, ilość szronu w zamrażarce oraz ustawienie termostatu.
- Jeżeli nie możesz otworzyć drzwi zamrażarki natychmiast po ich zamknięciu, odczekaj 1–2 minuty, aby podciśnienie się wyrównało, a następnie spróbuj ponownie otworzyć drzwi.

Czas przechowywania produktów mrożonych zależy od ich jakości przed zamrożeniem w stanie świeżym oraz od temperatury przechowywania. Zaleca się następujące okresy przechowywania przy temperaturze -18°C lub niższej:

Produkty	Miesiące
Wołowina	6-8
Cielęcina	3-6
Podroby	1-2
Wieprzowina	3-6
Drób	6-8
Jajka	3-6
Ryba	3-6
Warzywa	10-12
Owoc	10-12

Nie przechowuj mrożonek w komorze szybkiego chłodzenia. W tej komorze można przygotować i przechowywać kostki lodu.

Uwaga: Jeśli urządzenie nie posiada komory zamrażarki (!), nie nadaje się do zamrażania żywności.

*
**Dotyczy urządzeń wyposażonych w zamrażarkę znajdującą się na dole urządzenia.
***Dotyczy urządzeń z zamrażalnikiem !
Nie dotyczy urządzeń z komorą zamrażarki oznaczoną !

Machine Translated by Google

KORZYSTANIE Z LODÓWKI SKUTECZNIE

Praktyczne porady na co dzień

• Nie umieszczaj lodówek ani zamrażarek w pobliżu grzejników, pieców ani • Upewnij się, że otwory w bezpośrednim świetle słonecznym.
wentylacyjne nie są zakryte i czyść je z kurzu raz lub dwa razy w roku. • Wybierz odpowiednią temperaturę: 6 do 8°C w lodówce i
-18°C w zamrażarce to wystarczająca temperatura. • Na wakacjach zwiększ temperaturę w lodówce. • Otwieraj lodówkę lub zamrażarkę
tylko wtedy, gdy jest to konieczne. Pomocna jest wiedza o tym, co zawiera każda z
nich i gdzie się znajduje. Włóż żywność z powrotem do lodówki lub zamrażarki tak szybko, jak to możliwe po użyciu, aby nie nagrzała się zbytnio. • Regularnie przecieraj wnętrze lodówki szmatką nasączoną łagodnym detergentem. Urządzenia, które nie są samoodmrażające, wymagają regularnego rozmrażania. Nie dopuść
do utworzenia się warstwy szronu grubszej niż 10 mm. • Utrzymuj uszczelkę wokół drzwi w czystości, w przeciwnym razie nie zamkną się one prawidłowo. Zawsze wymieniaj uszkodzone uszczelki.

Zrozumieć gwiazdy

$	Temperatura wynosi co najmniej -6°C; wystarcza do przechowywania mrożonek przez około tydzień. Szuflady lub przegródki oznaczone jedną gwiazdką były kiedyś cechą charakterystyczną (głównie) tańszych lodówek.
#	Żywność można przechowywać w temperaturze -12°C lub niższej przez 1-2 tygodnie bez utraty smaku. Produkt nie nadaje się do zamrażania.
@	Klasyfikacja ta jest stosowana głównie do przechowywania żywności w temperaturze -18°C lub niższej. Można go również używać do zamrożenia do 1 kilograma świeżej żywności.
!	Urządzenie nadaje się do przechowywania żywności w temperaturze -18°C lub niższej oraz do zamrażania większych ilości świeżej żywności.

Machine Translated by Google

Praktyczne wskazówki

Ze względu na naturalną cyrkulację powietrza w urządzeniu, w komorze chłodziarki występują różne strefy temperaturowe.
• Najzimniejsze miejsce znajduje się bezpośrednio nad szufladami na warzywa. Przechowuj w tym miejscu wszystkie delikatne i łatwo psujące się produkty spożywcze, np.:
- ryby, mięso, drób.
- Wyroby wędliniarskie, dania gotowe
- Dania lub wypieki zawierające jajka lub śmietanę
- Świeże ciasto, mieszanki do ciast
- Warzywa i inne świeże produkty spożywcze w opakowaniach z etykietą informującą o konieczności przechowywania w temperaturze około 4°C. •
Najcieplejsze miejsce znajduje się w górnej części drzwiczek. Służy do przechowywania masła i sera.

Żywność, której nie należy przechowywać w lodówce

• Nie wszystkie produkty spożywcze nadają się do przechowywania w lodówce, a w szczególności:
- Owoce i warzywa wrażliwe na zimno, takie jak banany, awokado, papaja, marakuja, bakłażany, papryka, pomidory i ogórki.

-Owoce, które jeszcze nie dojrzały
- Ziemniaki

Ostrzeżenie:
Przykład przechowywania żywności - patrz rysunek 12.

Aby uzyskać najskuteczniejszą konserwację żywności na jak najdłuższy czas i uniknąć jej marnowania, należy rozmieścić produkty tak, jak pokazano na rysunku 12. Ponadto rysunek ten ilustruje układ szuflad, koszy i półek, co pozwala na najefektywniejsze wykorzystanie energii.

Optymalna temperatura i warunki przechowywania wydłużą okres przydatności produktu do spożycia i zoptymalizują zużycie energii elektrycznej. Optymalny zakres temperatur przechowywania powinien być podany na opakowaniu produktu spożywczego.

Machine Translated by Google

ROZMRAŻANIE, MYCIE I KONSERWACJA

Nigdy nie czyść obudowy ani plastikowych części produktu rozpuszczalnikami ani silnymi, ściernymi detergentami (np. proszkami lub mleczkami do prania)! Używaj wyłącznie łagodnych detergentów w płynie i miękkich ściereczek. Nie używaj gąbek.

Rozmrażanie lodówki***

• Szron osadza się na tylnej ścianie komory chłodziarki. Jest on usuwany automatycznie. Podczas rozmrażania, kondensat zawierający zanieczyszczenia może zatkać otwór w przepływie. W takim przypadku należy ostrożnie udrożnić otwór za pomocą korka czyszczącego (rys. 13). • Urządzenie pracuje cyklicznie: chłodzi (następnie szron osadza się na tylnej ścianie) i rozmraża (woda spływa po tylnej ścianie). • Przed czyszczeniem odłącz urządzenie od sieci elektrycznej, wyjmując wtyczkę z gniazdka sieciowego lub wyłączając bezpiecznik. Zapobiegaj przedostawaniu się wody do panelu sterowania lub oświetlenia. • Nie używaj aerozoli do rozmrażania. Mogą one powodować tworzenie się mieszanki wybuchowej lub zawierają rozpuszczalniki, które mogą uszkodzić plastikowe elementy urządzenia, a nawet być szkodliwe dla zdrowia. • Upewnij się, że woda używana do czyszczenia nie przedostaje się do parownika.
pojemnika na żywność przez otwór wyładowczy.
• Całe urządzenie, z wyjątkiem uszczelki drzwi, należy czyścić łagodnym detergentem. Uszczelkę drzwi należy umyć wodą i wytrzeć do sucha.

• Umyj wszystkie akcesoria (pojemniki na warzywa, półki na drzwiach, półki szklane itp.).

Rozmrażanie zamrażarki**

• Zaleca się łączenie rozmrażania urządzenia z jego myciem.

• Nadmierne gromadzenie się lodu w obszarach zamrażania zmniejsza wydajność zamrażania urządzenia i zwiększa zużycie energii. • Rozmrażaj urządzenie co najmniej raz lub dwa razy w roku. W przypadku większego nagromadzenia lodu rozmrażanie należy przeprowadzać częściej.
• Jeśli w zamrażarce znajduje się żywność, należy ustawić pokrętło w pozycji maksymalnej około 4 godziny przed planowanym rozmrażaniem. Zapewni to możliwość dłuższego przechowywania żywności w temperaturze otoczenia.
• Po wyjęciu żywności z zamrażarki należy umieścić ją w pojemniku, owinąć kilkoma warstwami papieru, kocem i przechowywać w chłodnym miejscu.
• Rozmrażanie powinno trwać jak najkrócej. Długie przechowywanie żywności w temperaturze otoczenia skraca jej termin przydatności do spożycia.

Machine Translated by Google

Aby rozmrozić komorę zamrażarki, wykonaj następujące czynności:**

• Wyłącz urządzenie za pomocą panelu sterowania i wyjmij wtyczkę z gniazdka. • Otwórz drzwi i wyjmij z gniazdka..

żywność z zamrażarki. • W zależności od modelu, wyciągnij rurkę spustową

znajdującą się na dnie komory zamrażarki i umieść pod nią odpowiednie naczynie. • Pozostaw drzwi otwarte, przyspieszy to proces rozmrażania. Dodatkowo, w komorze zamrażarki można umieścić garnek z

gorącą wodą (nie wrzącą). • Umyj wnętrze zamrażarki i wytrzyj je do sucha. • Włącz urządzenie zgodnie z odpowiednim punktem instrukcji.

Automatyczne rozmrażanie lodówki****

Komora chłodnicza została wyposażona w funkcję automatycznego rozmrażania. Jednak na tylnej ścianie komory chłodniczej może gromadzić się szron. Zdarza się to zazwyczaj w przypadku przechowywania w lodówce dużych ilości świeżych produktów spożywczych.

Automatyczne rozmrażanie lodówki****

Komora zamrażarki została wyposażona w funkcję automatycznego rozmrażania (no-frost). Żywność jest zamrażana w schłodzonym powietrzu obiegowym, a wilgoć z komory zamrażarki jest odprowadzana na zewnątrz. Dzięki temu w zamrażarce nie tworzy się lód ani szron, a produkty nie zamarzają.

Mycie ręczne komór chłodziarki i zamrażarki****

Zaleca się mycie komór chłodziarki i zamrażarki co najmniej raz w roku. Zapobiega to powstawaniu bakterii i nieprzyjemnych zapachów. Wyłącz urządzenie przyciskiem (1), wyjmij żywność z komór i umyj je wodą z łagodnym detergentem. Następnie wytrzyj komory do sucha ściereczką.

Wyjmowanie i wkładanie na półki*****

Wysuń półkę, a następnie wsuń ją tak daleko, jak to możliwe, tak aby jej zacisk wpasował się w rowek prowadzący (rys. 15).

Wyjmowanie i wkładanie półki na drzwiach*****

Podnieś półkę na drzwiach, wyjmij ją i zamontuj z powrotem od góry na żądanej pozycji (rys. 16).

UWAGA! Pod żadnym pozorem nie wolno wkładać do zamrażarki grzejnika elektrycznego, wentylatora ani suszarki do włosów.

** Dotyczy urządzeń z zamrażalnikiem !

*** Nie dotyczy urządzeń z systemem Frost-No.

**** Dotyczy urządzeń z komorą chłodziarki. Nie dotyczy urządzeń z systemem Frost-No.

***** Dotyczy urządzeń z systemem Frost-No. Nie dotyczy zamrażarek

Machine Translated by Google

ROZWIĄZYWANIE PROBLEMÓW

Problemy	Możliwe przyczyny	Środki zaradcze
Urządzenie nie działa	Obwód elektryczny jest przerwany	- sprawdź, czy wtyczka jest prawidłowo włożona do gniazdka - sprawdź, czy przewód zasilający urządzenia nie jest uszkodzony - sprawdź, czy w gniazdku jest napięcie, podłączając inne urządzenie, np. lampkę nocną - sprawdź czy urządzenie jest włączone poprzez ustawienie termostatu w pozycji wyższej niż 0.
Oświetlenie wewnątrz komory nie działa	Żarówka jest luźna lub przepalona (dotyczy tylko urządzeń z oświetleniem żarówkowym)	- prawidłowo zamontować żarówkę lub wymienić ją (patrz sekcja powyżej „Wymiana żarówki oświetlenia wnętrza”)
Urządzenie pracuje w trybie ciągłym	Nieprawidłowe ustawienie pokrętła regulacyjnego	- ustaw pokrętło w pozycji dolnej
	Zobacz. „Temperatura wewnątrz urządzenia nie jest wystarczająco niska, aby opisać inne możliwe przyczyny	Zobacz. „Temperatura wewnątrz urządzenia nie jest wystarczająco niska, aby opisać inne możliwe rozwiązania – wyczyść otwór
Woda zbiera się w dolnej części urządzenia	Otwór odpływowy wody jest zatkany (w zależności od modelu)	wylotowy (patrz instrukcja obsługi – rozdział zatytułowany „Rozmrażanie lodówki”)
	Utrudniona wewnętrzna cyrkulacja powietrza	- żywność i pojemniki należy umieścić w taki sposób, aby nie dotykały tylnej ściany lodówki
Urządzenie generuje nietypowy hałas	Nieprawidłowe wypoziomowanie urządzenia	- prawidłowo wypoziomować urządzenie
	Urządzenie dotyka mebli i/lub innych przedmiotów	- umieść urządzenie w miejscu, które zapewnia odpowiednią ilość miejsca wokół niego

Machine Translated by Google

Problemy	Możliwe przyczyny	Środki zaradcze
Temperatura wewnątrz urządzenia jest za niska lub za wysoka	Nieprawidłowe ustawienie pokrętła regulacyjnego	- przestawić pokrętło na wyższą pozycję
	Temperatura otoczenia jest wyższa lub niższa od zakresu klimatycznego podanego w tabeli ze specyfikacją techniczną	- urządzenie jest przystosowane do pracy w zakresie klimatycznym podanym w tabeli danych technicznych.
	Urządzenie znajduje się w miejscu nasłonecznionym lub w pobliżu źródeł ciepła	- Przenieś urządzenie w inne miejsce. Stosuj się do wskazówek zawartych w instrukcji.
	Zbyt dużo ciepłego jedzenia załadowanego na raz	- odczekaj 72 godziny, aż żywność ostygnie (zamrozi się) i w komorze osiągnie wymaganą temperaturę
	Utrudniona wewnętrzna cyrkulacja powietrza	- żywność i pojemniki należy umieścić w taki sposób, aby nie dotykały tylnej ściany lodówki
	Przepływ powietrza z tyłu urządzenia jest utrudniony	- odsunąć urządzenie od ściany na min. 30 mm
	Drzwi lodówki/zamrażarki są otwierane zbyt często i/ lub pozostaje otwarty zbyt długo	- zmniejszyć częstotliwość otwierania drzwi i/lub skrócić czas, w którym drzwi pozostają otwarte
	Drzwi nie zamykają się całkowicie	- umieść żywność i pojemniki tak, aby nie przeszkadzały w zamykaniu drzwi
	Kompresor włącza się zbyt rzadko	- sprawdź czy temperatura otoczenia nie jest niższa niż temperatura w klasie klimatycznej
	Nieprawidłowo założona uszczelka drzwi	- wcisnąć uszczelkę

Podczas normalnego użytkowania lodówki mogą być słyszalne pewne dźwięki, które nie mają wpływu na jej prawidłową pracę.

Dźwięki, którym można łatwo zapobiec:
• hałas powodowany przez urządzenie, które nie jest wypoziomowane – dostosuj położenie za pomocą regulowanych, wkręcanych przednich nóżek. Alternatywnie, pod tylne rolki można podłożyć podkładki z miękkiego materiału, szczególnie gdy urządzenie stoi na płytkach.

• dotykanie sąsiedniego mebla – odsuń lodówkę. • skrzypienie szuflad lub półek – wyjmij i włóż z powrotem szufladę
lub półka.
• dźwięki brzęczących butelek - rozsuń butelki.

Dźwięki słyszalne podczas normalnego użytkowania wynikają głównie z pracy termostatu, sprężarki (włączanie) i układu chłodzenia (rozszerzanie i kurczenie się chłodnicy na skutek przepływu czynnika chłodzącego).

Machine Translated by Google

GWARANCJA I PO SERWIS SPRZEDAŻY

Gwarancja

Serwis gwarancyjny zgodnie z kartą gwarancyjną. Producent nie ponosi odpowiedzialności za szkody powstałe w wyniku niewłaściwego użytkowania produktu.

Praca

• Producent zaleca, aby wszelkie naprawy i regulacje były wykonywane przez technika serwisowego producenta lub autoryzowany punkt serwisowy producenta. Ze względów bezpieczeństwa naprawy należy zlecać fachowcom. • Naprawy wykonywane przez osoby nieuprawnione mogą poważnie zagrozić użytkownikowi
urządzenia. • Minimalny okres gwarancji na urządzenie oferowany przez producenta, importera lub autoryzowanego
przedstawiciela podany jest w karcie gwarancyjnej. • Gwarancja traci ważność w przypadku dokonania samodzielnych adaptacji lub zmian, naruszenia plomb lub innych zabezpieczeń urządzenia lub jego części, a także
ingerencji w urządzenie niezgodnie z instrukcją obsługi.

W przypadku awarii urządzenia należy zwrócić się o pomoc lub naprawę.

Jeśli Twoje urządzenie wymaga naprawy, skontaktuj się z serwisem. Adres i dane kontaktowe naszego serwisu znajdziesz w karcie gwarancyjnej.
Przed skontaktowaniem się z nami prosimy o przygotowanie numeru seryjnego urządzenia, który znajduje się na naklejce identyfikacyjnej. Dla Państwa wygody prosimy o zapisanie go poniżej:

Deklaracja producenta

Producent oświadcza niniejszym, że produkt ten spełnia wymagania następujących dyrektyw europejskich:

- Dyrektywa niskonapięciowa 2014/35/WE
- Dyrektywa w sprawie kompatybilności elektromagnetycznej (EMC) 2014/30/WE
- Dyrektywa ErP 2009/125/WE
- Dyrektywa RoHS 2011/65/WE

i w związku z tym został oznaczony tym symbolem i wydano mu deklarację zgodności udostępnianą regulatorom rynku.

Machine Translated by Google

Szanowny Kliencie,

Od dziś Twoje codzienne zadania będą łatwiejsze niż kiedykolwiek. wyjątkowo łatwą obsługę i Amica To urządzenie oferuje doskonałą wydajność. Po przeczytaniu niniejszej instrukcji, obsługa urządzenia nie będzie już stanowiła problemu.

Zanim urządzenie opuściło fabrykę producenta, przed zapakowaniem poddano je dokładnym testom bezpieczeństwa i funkcjonalności na stanowiskach testowych.
czeki.

Przed użyciem urządzenia prosimy o dokładne zapoznanie się z instrukcją obsługi. Postępuj zgodnie z nią, aby uniknąć błędów w obsłudze. Przechowuj instrukcję obsługi w bezpiecznym miejscu, gdzie będzie łatwo dostępna.

Aby uniknąć możliwych wypadków, należy stosować się do wskazówek zawartych w instrukcji obsługi.
Dokładnie.

Z wyrazami szacunku

Amica

Machine Translated by Google

INSTRUKCJE BEZPIECZEŃSTWA

• Urządzenie przeznaczone jest wyłącznie do użytku domowego.

• Producent zastrzega sobie prawo do wprowadzania zmian, które nie wpływają na funkcjonalność urządzenia. • Niektóre postanowienia niniejszej
instrukcji obsługi zostały ujednolicone dla różnych typów urządzeń chłodniczych (lodówka, chłodziarko-zamrażarka lub zamrażarka). Informacje na temat typu posiadanego urządzenia można znaleźć w karcie katalogowej produktu dołączonej do urządzenia.

• Producent nie ponosi odpowiedzialności za szkody powstałe w wyniku nieprzestrzegania zasad określonych w niniejszej instrukcji obsługi.

• Zachowaj niniejszą instrukcję na przyszłość lub w celu przekazania jej następnemu właścicielowi.

• Urządzenia nie mogą obsługiwać osoby (w tym dzieci) o ograniczonej sprawności fizycznej, sensorycznej lub umysłowej, ani osoby niedoświadczone lub niezaznajomione z urządzeniem, chyba że pod nadzorem lub zgodnie z instrukcjami osób odpowiedzialnych za ich bezpieczeństwo.

• Nie pozwalaj dzieciom korzystać z urządzenia bez nadzoru. Nie pozwalaj dzieciom bawić się urządzeniem. Nie pozwalaj dzieciom siadać na przesuwanych elementach lodówki ani wieszać się na drzwiach lodówki.

• Lodówko-zamrażarka działa prawidłowo w temperaturze pokojowej określonej w tabeli danych technicznych. Urządzenie nadaje się wyłącznie do użytku wewnątrz pomieszczeń, a nie do nieogrzewanych piwnic, korytarzy ani domków letniskowych.

• Do ustawiania lub przenoszenia urządzenia nie należy nigdy używać klamek drzwi, rur skraplacza ani jednostki sprężarki.

• Podczas transportu lodówka i zamrażarka powinny być wyłączone.

Machine Translated by Google

Urządzenie można pochylać wyłącznie pod kątem 40° w portach lub podczas konfiguracji. Przy większym kącie urządzenie można włączyć dopiero po 2 godzinach (rys. 2).

• Przed przystąpieniem do prac konserwacyjnych należy wyjąć wtyczkę z gniazdka ściennego. (Zawsze należy ciągnąć za wtyczkę, nie za kabel).

• Odgłosy trzasków są wynikiem rozszerzania się i kurczenia poszczególnych elementów, spowodowanego wahaniami temperatury płynu chłodzącego.

• Ze względów bezpieczeństwa napraw urządzenia nie powinien wykonywać użytkownik, lecz wyłącznie pracownicy autoryzowanego serwisu. Tylko w ten sposób można zachować gwarancję producenta.

• W przypadku uszkodzenia układu chłodniczego pomieszczenie, w którym zainstalowano urządzenie, należy dobrze przewietrzyć przez kilka minut. (Urządzenie z izobutanem R600a wymaga pomieszczenia o powierzchni co najmniej 4 metrów kwadratowych.)

• Rozmrożonej żywności nie wolno nigdy zamrażać ponownie.

• Napojów w butelkach i puszkach nie wolno przechowywać w zamrażarce. Butelki i puszki mogą pęknąć!

• Zamrożonych produktów (lód, kostki lodu itp.) wyjętych z zamrażarki nie należy wkładać bezpośrednio do ust, gdyż może to spowodować bolesne odmrożenia.

• Nigdy nie uszkadzaj układu chłodzenia. Czynnik chłodniczy jest wysoce łatwopalny. W przypadku kontaktu z oczami natychmiast przemyj je dokładnie wodą i skonsultuj się z lekarzem.

• Jeśli kabel połączeniowy jest uszkodzony, należy go wymienić. Wymiany może dokonać wyłącznie autoryzowany warsztat specjalistyczny.

• Urządzenie to służy do przechowywania żywności. Nie należy go używać do żadnych innych celów.

• Na czas wykonywania czynności takich jak czyszczenie, konserwacja lub zmiana miejsca instalacji urządzenie musi być całkowicie odłączone od zasilania (poprzez wyjęcie wtyczki przewodu zasilającego z gniazdka ściennego).

Machine Translated by Google

• Urządzenie może być używane przez dzieci w wieku 8 lat i starsze oraz osoby o ograniczonej sprawności fizycznej, sensorycznej lub umysłowej, a także osoby nieposiadające odpowiedniego doświadczenia i wiedzy, pod warunkiem, że zostały poinstruowane w zakresie bezpiecznego użytkowania i rozumieją związane z tym zagrożenia. Dzieci nie mogą bawić się urządzeniem. Czyszczenia i konserwacji urządzenia nie mogą wykonywać dzieci, chyba że ukończyły 8 lat i znajdują się pod nadzorem osoby odpowiedzialnej.

• Aby uzyskać więcej miejsca w zamrażarce, szuflady można wyjąć i umieścić produkty bezpośrednio w poszczególnych przegródkach.

Właściwości termiczne i mechaniczne urządzenia nie ulegają zmianie. Deklarowana pojemność użytkowa zamrażarki została określona przy wyjętych szufladach.



OSTRZEŻENIE: Zagrożenie pożarowe / materiały łatwopalne

• Dzieci w wieku od 3 do 8 lat mogą samodzielnie wkładać produkty do lodówki i wyjmować je z niej.

Aby uniknąć zanieczyszczenia żywności, należy przestrzegać następujących zasad:

• Nie pozostawiaj drzwi otwartych zbyt długo, gdyż może to spowodować znaczny wzrost temperatury w komorach chłodziarki.

• Regularnie czyść powierzchnie mające kontakt z żywnością oraz, jeśli to konieczne, dostępne odpływy.

• Przechowuj surowe mięso i ryby w wyznaczonych do tego celu komorach lodówki, aby nie miały kontaktu z innymi produktami spożywczymi i aby sok z mięsa lub ryb nie kapał na inne produkty spożywcze.

• Komory dwugwiazdkowe w zamrażarce służą do przechowywania mrożonek, konserwowania lub mrożenia lodu, a także do produkcji kostek lodu.

Machine Translated by Google

• Komory oznaczone jedną, dwiema lub trzema gwiazdkami nie są przeznaczone do zamrażania świeżej żywności.

	Rodzaje komór chłodniczych	Planowany Temperatura przechowywania [°C]	Odpowiednie pokarmy
1	lodówka	+2 +8	Jaja, żywność gotowana, żywność pakowana, owoce i warzywa, produkty mleczne, ciasta, napoje i inne produkty nienadające się do zamrażania.
2	zamrażarka !	-18	Owoce morza (ryby, krewetki, małże), ryby słodkowodne i produkty mięsne (najlepiej maksymalnie 3 miesiące - im dłuższy czas przechowywania, tym bardziej produkt traci smak i wartości odżywcze), nadają się do mrożonek świeżych.
3	zamrażarka @	-18	Owoce morza (ryby, krewetki, małże), ryby słodkowodne i produkty mięsne (najlepiej przechowywać maksymalnie 3 miesiące - im dłuższy czas przechowywania, tym bardziej produkt traci smak i wartości odżywcze), nie nadają się do mrożonych produktów świeżych.
4	komory zamrażarki # -12		Owoce morza (ryby, krewetki, małże), ryby słodkowodne i produkty mięsne (najlepiej przechowywać maksymalnie 2 miesiące; im dłuższy czas przechowywania, tym bardziej produkt traci smak i wartości odżywcze), nie nadają się do mrożonek świeżych produktów.
5	komór zamrażarki $ -6		Owoce morza (ryby, krewetki, małże), ryby słodkowodne i produkty mięsne (najlepiej maksymalnie 1 miesiąc - im dłuższy czas przechowywania, tym bardziej produkt traci smak i wartości odżywcze), nie nadają się do mrożonek świeżych produktów.
6	komora bez Rufowy	-6 0	Świeża wieprzowina, wołowina, ryby, kurczak, niektóre pakowane produkty przetworzone itp. (najlepiej spożyć tego samego dnia i w ciągu maksymalnie 3 dni). Produkty przetworzone częściowo pakowane (produkty nienadające się do mrożenia)
7	komór chłodniczych	2 +3	Świeża/mrożona wieprzowina, wołowina, kurczak, ryby słodkowodne itp. (po 7 dniach w temp. 0°C, w temp. powyżej 0°C najlepiej spożyć tego samego dnia, maksymalnie w ciągu 2 dni). Owoce morza (przechowywać w temperaturze poniżej 0°C przez 15 dni, nie przechowywać w temperaturze powyżej 0°C)

Machine Translated by Google

8	temat dla Przechowywanie świeżych żywność	0 +4	Świeża wieprzowina, wołowina, ryby, kurczak, produkty gotowane itp. (najlepiej spożyć tego samego dnia, maksymalnie w ciągu 3 dni).
9 przegródek na wino		+5 +20	Wino czerwone i białe, wino musujące, itp.

- Uwaga: Przechowuj produkty zgodnie z instrukcjami dotyczącymi poszczególnych komór lub zgodnie z zalecanymi temperaturami przechowywania produktów.
- Jeżeli lodówka nie będzie używana przez dłuższy czas i będzie pusta, należy ją wyłączyć, rozmrozić, umyć, osuszyć i pozostawić drzwi otwarte, aby zapobiec rozwojowi pleśni w środku.

- Czyszczenie dozownika wody (w przypadku produktów z dozownikiem wody): Wyczyść zbiorniki na wodę, jeśli nie były używane przez okres dłuższy niż 48 godzin; jeśli woda nie była spuszczana przez 5 dni, przepłucz układ podłączony do sieci wodociągowej.

- Minimalny okres dostępności części zamiennych niezbędnych do naprawy urządzenia wynosi 7 lub 10 lat, w zależności od rodzaju i przeznaczenia części zamiennej, i jest zgodny z Rozporządzeniem Komisji (UE) 2019/2019.

- Listę części zamiennych i procedurę zamawiania można znaleźć na stronach internetowych producenta, importera i autoryzowanego dealera.
- Więcej informacji o produkcie można znaleźć w unijnej bazie danych produktów EPREL na stronie internetowej https://eprel.ec.europa.eu. Informacje można znaleźć, skanując kod QR na etykiecie energetycznej lub wpisując model produktu wskazany na etykiecie energetycznej w wyszukiwarce EPREL na stronie internetowej https://eprel.ec.europa.eu/.

Machine Translated by Google

URUCHOMIENIE I EKSPLOATACJA WARUNKI EKSPLOATACJI URZĄDZENIE

Ta jednostka chłodząca nie jest przeznaczona do zabudowy.

Przygotowanie do pierwszej operacji

• Rozpakuj urządzenie. Usuń taśmy klejące. Wszelkie pozostałości kleju można usunąć łagodnym środkiem czyszczącym.

• Nie wyrzucaj elementów opakowania ze styropianu. Jeśli konieczny będzie ponowny transport urządzenia, zapakuj je ponownie, używając elementów styropianowych i folii, a następnie zabezpiecz taśmą klejącą. • Umyj wnętrze urządzenia i jego elementy letnią wodą z niewielką ilością płynu do mycia naczyń, a następnie pozostaw do wyschnięcia. • Umieść urządzenie na równej, poziomej i stabilnej powierzchni w suchym i dobrze wentylowanym pomieszczeniu. Nie wystawiaj go na bezpośrednie działanie promieni słonecznych. Nie umieszczaj go w pobliżu źródeł ciepła,
takich jak piece, kaloryfery, systemy centralnego ogrzewania lub ciepłej wody.

• Przed użyciem urządzenia należy zdjąć folię ochronną. • Urządzenie należy ustawić na równej powierzchni – wszelkie nierówności można zniwelować za pomocą nóżek o regulowanej wysokości (rys. 3). • Aby zapewnić swobodne otwieranie drzwi, odległość między bokiem urządzenia
(od strony zawiasów) a ścianą pokazano na rysunku 5.*

• Pomieszczenie, w którym będzie instalowany sprzęt, musi być zawsze dobrze wentylowane. (Rys. 6).*

Minimalne odległości do źródeł ciepła

• Do kuchenek elektrycznych, gazowych itp.: 3 cm, • Do kuchenek pomocniczych opalanych olejem lub węglem: 30 cm,
• do piekarników do zabudowy - 5 cm

Jeżeli nie da się zachować wyżej wymienionych odległości minimalnych, należy zastosować odpowiedni panel izolacyjny odbijający promieniowanie cieplne.

Niebezpieczeństwo:
• Tylna ściana lodówki, a zwłaszcza parownik i zespół układu chłodzenia, nie mogą stykać się z rurami centralnego ogrzewania ani systemem odprowadzania wody. • Zabrania się ingerencji w obwód czynnika chłodniczego. Należy uważać, aby nie uszkodzić rurki kapilarnej znajdującej się wewnątrz lodówki. Nie wolno jej zginać ani załamywać. • Uszkodzenie rurki kapilarnej przez użytkownika skutkuje utratą gwarancji. (Rys. 8)

Machine Translated by Google

• W niektórych modelach klamka drzwi znajduje się wewnątrz urządzenia i należy ją zamontować.

Połączenie elektryczne

• Przed uruchomieniem urządzenia należy ustawić regulator temperatury w pozycji „OFF” lub w pozycji odłączającej urządzenie od sieci elektrycznej (patrz instrukcja obsługi). • Urządzenie należy podłączyć do sieci prądu
przemiennego 230 V / 50 Hz za pomocą prawidłowo zainstalowanego, uziemionego gniazdka zabezpieczonego bezpiecznikiem 10 A. • Urządzenie spełnia normy VDE. Producent nie ponosi odpowiedzialności za szkody powstałe w wyniku
nieprzestrzegania tych przepisów. • Nie należy używać adapterów, rozgałęźników ani przedłużaczy dwużyłowych bez przewodu neutralnego. Jeśli konieczne jest użycie przedłużacza, musi on spełniać normy VDE/GS. • W przypadku użycia przedłużacza, gniazdko
musi znajdować się w bezpiecznej odległości od urządzeń z bieżącą wodą.

• Dane na tabliczce znamionowej, która znajduje się wewnątrz lodówki
Poniższe punkty są absolutnie konieczne:**

Odłącz urządzenie od zasilania sieciowego

Urządzenie musi umożliwiać łatwe odłączenie od sieci elektrycznej poprzez wyjęcie wtyczki z gniazdka lub za pomocą dwubiegunowego wyłącznika (rys. 9).

KLASA KLIMATYCZNA

Informacje o klasie klimatycznej urządzenia znajdują się na tabliczce znamionowej. Wskazuje ona temperaturę otoczenia (tj. temperaturę pomieszczenia, w którym urządzenie jest użytkowane), w której urządzenie działa optymalnie.

Klasa klimatyczna		Dopuszczalna temperatura otoczenia
SN	nienormalny	Agregat chłodniczy jest przystosowany do pracy w temperaturach otoczenia od 10 °C do 32 °C.
N	normalna	Agregat chłodniczy jest przystosowany do pracy w temperaturach otoczenia od 16 °C do 32 °C.
ST	subtropikalny	Agregat chłodniczy jest przystosowany do pracy w temperaturach otoczenia od 16 °C do 38 °C.
T	tropikalny	Agregat chłodniczy jest przystosowany do pracy w temperaturach otoczenia od 16 °C do 43 °C.

* Nie dotyczy urządzeń do zabudowy
** Zależne od modelu

Machine Translated by Google

ROZPAKOWYWANIE

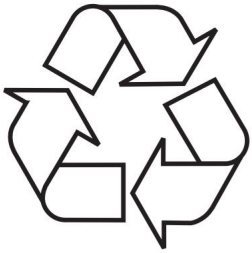

Urządzenie jest zabezpieczone przed uszkodzeniami transportowymi. Po rozpakowaniu materiały opakowaniowe należy zutylizować w sposób niestwarzający zagrożenia dla środowiska.

Wszystkie materiały użyte do opakowania są przyjazne dla środowiska, w 100% nadają się do recyklingu i są oznaczone odpowiednim symbolem.

Uwaga! Podczas rozpakowywania należy trzymać materiały opakowaniowe (worki polietylenowe, kawałki styropianu itp.) poza zasięgiem dzieci.

Machine Translated by Google

UTYLIZACJA
STARE URZĄDZENIA



To urządzenie zostało wyprodukowane zgodnie z dyrektywą europejską 2012/19/WE. Oznaczenie to oznacza, że po zakończeniu okresu użytkowania urządzenia nie wolno składować go razem z innymi odpadami domowymi.

Użytkownik jest zobowiązany do oddania urządzenia do punktu zbiórki zużytego sprzętu elektrycznego i elektronicznego. Punkty zbiórki, w tym lokalne punkty zbiórki, sklepy i jednostki miejskie, tworzą system ułatwiający utylizację tego urządzenia.

Prawidłowe postępowanie z odpadami elektrycznymi i elektronicznymi pomaga zapobiegać szkodliwym skutkom dla zdrowia ludzi i środowiska naturalnego, jakie wynikają z obecności zanieczyszczeń, a także nieprawidłowego składowania i przetwarzania takich materiałów.

Machine Translated by Google

STEROWNICZY

Sterowanie urządzeniem

Panel sterowania okapu kuchennego pokazano na rysunku 10. Dla przypomnienia zamieszczono go również poniżej:

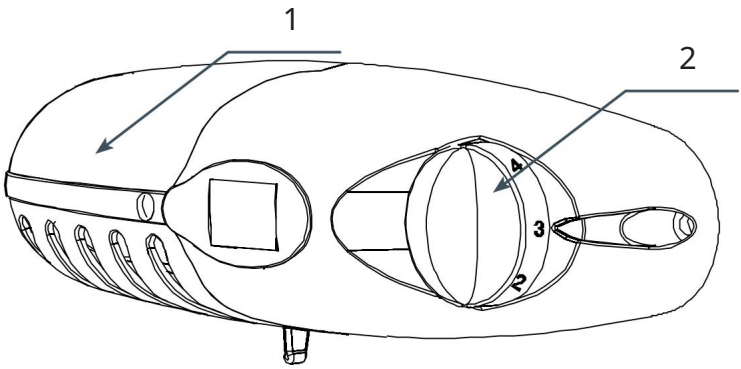

1 - Źródła światła
2 - Termostat

Ustawienie temperatury w urządzeniu

Zmiana położenia pokrętła powoduje zmianę temperatury wewnątrz urządzenia:

Pozycja OFF/0 Urządzenie jest wyłączone.

Pozycja 1 Najwyższa temperatura panuje wewnątrz urządzenia (w
(W środku jest cieplej)

Pozycje 2-6: Temperatura wewnątrz urządzenia jest umiarkowana.

Pozycja 7 Najniższa temperatura panuje wewnątrz urządzenia (jest zimniej).

Uwaga: •
Pokrętło termostatu w urządzeniu może mieć inną skalę niż pokazana poniżej. Ogólna zasada działania została opisana powyżej. • Jeśli urządzenie nie ma pozycji „OFF” lub „0”, można je wyłączyć, odłączając je od zasilania (wyciągając wtyczkę z gniazdka).
Przed wyłączeniem należy ustawić termostat na najniższą wartość.

Machine Translated by Google

Więcej informacji o temperaturze

• Temperatura wewnątrz urządzenia zależy od wielu czynników. Położenie pokrętła zależy między innymi od temperatury otoczenia, stopnia nasłonecznienia, częstotliwości otwierania drzwi i urządzenia oraz ilości przechowywanej żywności. W większości przypadków pokrętło w pozycji środkowej jest optymalne. • Nie należy korzystać z komory chłodziarki i zamrażarki przez co najmniej 4 godziny po jej włączeniu.

napełnij urządzenie.

• Ręczna regulacja temperatury wewnętrznej ze względu na porę roku nie jest konieczna. Czujnik temperatury wykrywa wzrost temperatury otoczenia, co powoduje automatyczne uruchomienie sprężarki, utrzymując w ten sposób stabilną temperaturę pracy przez długi czas. • Niewielkie wahania temperatury są normalne i mogą wystąpić na przykład w wyniku przechowywania dużej ilości świeżej żywności lub zbyt długiego pozostawienia drzwi otwartych.

Zazwyczaj ustawiona temperatura jest szybko przywracana.

OŚWIETLENIE

Niniejszy rozdział dotyczy urządzeń, w których fabrycznie zamontowano żarówki żarowe, a także wybranych urządzeń wyposażonych w diody LED w postaci żarówki z gwintem E14.

Zmiana oświetlenia

• Ustaw przełącznik obrotowy w pozycji „OFF”, a następnie odłącz urządzenie od zasilania. • Zdejmij osłonę wyciągnąć wtyczkę.

lampy (rys. 18). • Wymień lampę na sprawną lampę o identycznych parametrach, jak ta pierwotnie zamontowana w urządzeniu (220–240 V, maks. 10 W, gwint E14, maksymalny rozmiar lampy: średnica

wewnętrzna 26 mm, długość 55 mm). • Załóż ponownie osłonę. • Nie używaj lamp o większej lub mniejszej mocy; nadają się wyłącznie lampy o parametrach określonych powyżej.

Uwaga: •

Zastosowane źródło światła nie nadaje się do oświetlenia pomieszczeń. • Jeżeli w instrukcji obsługi nie ma schematu nr 18,

wymianę źródła światła powinien zlecić wykwalifikowanemu technikowi serwisowemu.

Machine Translated by Google

DZIAŁANIE I FUNKCJE Z

Przechowywanie żywności w lodówce i zamrażarce

• Żywność należy przechowywać na talerzach, w pojemnikach lub owinąć folią spożywczą. Powinna być równomiernie rozłożona na półkach. • Należy upewnić się, że żywność nie dotyka tylnej ściany lodówki, ponieważ może to prowadzić do
gromadzenia się szronu lub wilgoci na zamrożonej żywności. • Nie należy umieszczać gorącej żywności w lodówce. • Żywność łatwo wchłaniająca zapachy oraz żywność o silnym zapachu należy przechowywać w komorach lodówki
owiniętą folią lub w szczelnie zamkniętych pojemnikach. • Warzywa o
wysokiej zawartości wody mogą uwalniać parę wodną, ale nie wpływa to negatywnie na funkcję chłodzenia. • Warzywa należy dokładnie osuszyć przed włożeniem do lodówki. • Nadmierna zawartość wody w chłodzonych produktach (warzywach liściastych) skraca ich
okres przydatności do spożycia. • Warzyw nie należy myć przed włożeniem do lodówki, ponieważ mycie usuwa ich naturalną warstwę ochronną. Dlatego zaleca się mycie warzyw tylko przed spożyciem.
• Produkty należy umieszczać w koszykach 1, 2 i 3* do osiągnięcia naturalnej linii napełnienia (rys. sieć będzie.
11a / 11b).**

1. Produkty pakowane
2. Stojak na butelki
3. Naturalna granica wypełnienia
4. !

• Przechowywanie produktów w drucianych komorach lodówki
Dozwolone jest stosowanie parowników szafkowych.*
• Produkty w poszczególnych komorach można przechowywać 2–3 cm nad linią napełnienia.** • Aby uzyskać więcej miejsca do przechowywania
w komorze zamrażarki, szuflady 1 i 2 można wyjąć, a produkty umieścić na metalowych półkach parownika.*

Głębokie mrożenie żywności**

• Prawie wszystkie produkty spożywcze nadają się do mrożenia, z wyjątkiem warzyw przeznaczonych do spożycia na surowo, takich jak warzywa liściaste. • Do mrożenia nadają się
tylko produkty wysokiej jakości. Żywność należy zamrażać w małych porcjach. • Żywność powinna być pakowana w materiał bezzapachowy, hermetyczny, odporny na wilgoć,
tłuszcz i zasady. Najlepiej nadają się folia polietylenowa i aluminiowa. • Opakowanie musi być hermetyczne i ściśle przylegać do żywności. • Zaleca się przechowywanie już zamrożonych produktów w taki sposób, aby nie miały kontaktu ze świeżą żywnością przeznaczoną do zamrożenia.

Nie należy używać pojemników szklanych.

Machine Translated by Google

• Zaleca się, aby ilość świeżych produktów przeznaczonych do zamrożenia obliczać zgodnie ze specyfikacją techniczną urządzenia (patrz tabela). • Zalecamy umieszczanie mrożonych porcji po jednej stronie komory zamrażarki, a świeżych po drugiej.

• Do zamrożenia produktów należy używać pojemników oznaczonych tymi symbolami Przestrzeń ! Wykorzystaj.

• Temperatura w komorze zamrażarki zależy od następujących czynników: temperatury zewnętrznej, stopnia wypełnienia lodówki, częstotliwości otwierania drzwi, ilości nagromadzonego szronu i ustawienia termostatu. • Jeżeli drzwi nie można otworzyć natychmiast po ich zamknięciu,

,

Zaleca się odczekać 1–2 minuty, aż ciśnienie ujemne się wyrówna.

Czas przechowywania produktów mrożonych zależy od ich jakości i temperatury przechowywania. W temperaturze -18°C lub niższej należy przestrzegać następujących czasów przechowywania:

Produkty	Słodki
wołowina	6-8
Cielęcina	3-6
podroby	1-2
wieprzowina	3-6
drób	6-8
Właściciel	3-6
Ryba	3-6
Warzywa	10-12
Owoc	10-12

Komora szybkiego zamrażania nie nadaje się do przechowywania mrożonek. Można jej używać do wytwarzania i przechowywania kostek lodu.

Uwaga: Jeżeli urządzenie nie posiada komory zamrażarki , oznacza to, że lodówka nie nadaje się do zamrażania żywności.

* Dotyczy urządzeń z zamrażalnikiem w dolnej części urządzenia.
** Dotyczy urządzeń z zamrażalnikiem !
*** Nie dotyczy urządzeń z komorą zamrażarki oznaczoną symbolem !

Machine Translated by Google

OSZCZĘDNOŚĆ ENERGII

LODÓWKI

Praktyczne porady

• Nie umieszczaj zamrażarki w pobliżu grzejników lub piekarników i nie wystawiaj jej na bezpośrednie działanie promieni słonecznych. • Upewnij się, że otwory wentylacyjne nie są zasłonięte.

Otwory wentylacyjne należy czyścić z kurzu raz lub dwa razy w roku. • Ustaw prawidłową temperaturę:

Temperatura od 6 do 8°C w lodówce i -18°C w zamrażarce jest wystarczająca. • Jeśli wyjeżdżasz na dłuższy czas, np. na wakacje, należy dostosować temperaturę w lodówce. • Należy unikać niepotrzebnego otwierania drzwi lodówki lub zamrażarki. Nieużywane produkty należy jak najszybciej aby podnieść szafkę.

włożyć z powrotem do lodówki lub zamrażarki, zanim się nagrzeją. • Wnętrze lodówki należy regularnie przecierać szmatką zwilżoną środkiem czyszczącym. Urządzenia bez funkcji automatycznego rozmrażania należy regularnie rozmrażać. Należy unikać tworzenia się warstwy lodu grubszej niż 10 mm. • Uszczelkę drzwi należy utrzymywać w czystości; w przeciwnym razie drzwi nie zamkną się całkowicie. Uszkodzoną uszczelkę należy wymienić.

Co oznaczają gwiazdy?

	Mrożonki można przechowywać przez około tydzień w temperaturze -6°C.
$	Szuflady i przegródki oznaczone gwiazdką można (zwykle) znaleźć w tańszych lodówkach bez nazwy.
#	W temperaturze -12°C żywność można przechowywać przez 1–2 tygodnie bez utraty smaku. Temperatura ta nie jest jednak wystarczająca do zamrożenia żywności.
@	Do zamrażania żywności stosuje się głównie temperatury poniżej -18°C. Pozwala to na zamrożenie świeżej żywności o wadze do 1 kg.
!	Urządzenia oznaczone w ten sposób umożliwiają przechowywanie żywności w temperaturze poniżej -18°C oraz zamrażanie większych ilości żywności.

Machine Translated by Google

Strefy w lodówce

Dzięki naturalnej cyrkulacji powietrza wewnątrz lodówki tworzą się strefy o różnej temperaturze.

• Najchłodniejsza strefa znajduje się bezpośrednio nad szufladami na warzywa.
Strefa ta przeznaczona jest do przechowywania żywności wrażliwej i łatwo psującej się, takiej jak: - ryby, mięso, drób

- Wędliny, dania gotowe - dania
zawierające jajka lub śmietanę
- świeże ciasta, różne rodzaje ciast,
- warzywa pakowane i inne świeże produkty spożywcze, których etykieta określa, że należy je przechowywać w temperaturze około 4°C.

• Najwyższa temperatura znajduje się w górnej części drzwi. To właśnie tam powinna być
Masło i ser najlepiej przechowywać w ten sposób.

Produkty, których nie należy przechowywać w lodówce.

• Nie wszystkie produkty nadają się do przechowywania w lodówce.
Należą do nich: - Owoce i
warzywa wrażliwe na niskie temperatury, takie jak banany, awokado, papaje, marakuja, cukinia, papryka, pomidory i ogórki.

- Niedojrzałe owoce
- Ziemniaki.

Niebezpieczeństwo:
Przykład przechowywania żywności w urządzeniu (rys. 12)

Aby mieć pewność, że żywność zachowa swoje właściwości i nie zepsuje się jak najdłużej, należy ją przechowywać w lodówce, tak jak pokazano na rysunku 12. Rysunek przedstawia również optymalne rozmieszczenie szuflad, koszyków i półek, aby zapewnić jak najefektywniejsze zużycie energii przez urządzenie.

Przechowywanie żywności w odpowiednich warunkach i temperaturze wydłuża jej przydatność do spożycia i optymalizuje zużycie energii. Zalecane temperatury przechowywania zazwyczaj podane są na opakowaniach lub etykietach żywności.

Machine Translated by Google

ROZMRAŻANIE, CZYSZCZENIE I UTRZYMYWAĆ

Nie używaj rozpuszczalników, silnych środków czyszczących ani środków ściernych (np. płynów czyszczących) do czyszczenia obudowy i plastikowych części produktu! Używaj wyłącznie łagodnych płynów czyszczących i miękkich ściereczek. Nie używaj gąbek.

Rozmrażanie lodówki***

• Szron gromadzi się na tylnej ścianie komory chłodziarki i jest automatycznie rozmrażany. Podczas rozmrażania zanieczyszczenia mogą dostać się do otworu lejkowego kanału odpływowego wraz z kroplami kondensatu i zatkać otwór odpływowy. Aby temu zapobiec, należy ostrożnie przebić otwór odpływowy za pomocą dołączonego narzędzia czyszczącego (rys. 13). • Urządzenie pracuje cyklicznie: podczas procesu chłodzenia na tylnej ścianie gromadzi się szron. Jest on rozmrażany, a woda zbiera się w tacce ociekowej. • Przed
czyszczeniem urządzenie należy odłączyć od zasilania sieciowego, wyjmując wtyczkę z gniazdka, wyłączając je lub wyjmując wyłącznik automatyczny. Nie dopuścić do przedostania się wody do panelu sterowania ani oświetlenia. • Zalecamy nieużywanie sprayów
do rozmrażania. Mogą one tworzyć wybuchowe aerozole. Rozpuszczalniki, które uszkadzają plastikowe części urządzenia, często zawierają również substancje niebezpieczne dla zdrowia. • Woda czyszcząca nie powinna przedostawać się do pojemnika na parę przez otwór odpływowy. • Całe urządzenie, z wyjątkiem uszczelki drzwi, należy czyścić łagodnym detergentem. Uszczelkę drzwi należy
przetrzeć wyłącznie czystą wodą i pozostawić do wyschnięcia. • Wszystkie akcesoria (owoce) należy dokładnie wyczyścić.

i szuflada na warzywa, przegródki na drzwiach, szklane półki itp.).

Rozmrażanie komory zamrażarki**

• Zaleca się regularne rozmrażanie i czyszczenie urządzenia. • Osady lodu na półkach zamrażarki
zmniejszają wydajność urządzenia i zwiększają zużycie energii. • Zaleca się rozmrażanie zamrażarki co najmniej raz lub dwa razy w roku. W przypadku tworzenia się większej ilości lodu
rozmrażanie należy przeprowadzać częściej.

• Jeżeli w komorze zamrażarki znajduje się żywność, należy ustawić regulator temperatury na „maks.” na 4 godziny przed planowanym rozmrażaniem.
Dzięki temu można przechowywać zamrożoną żywność w temperaturze pokojowej przez dłuższy czas. • Wyjmij zamrożoną żywność z zamrażarki,
umieść ją w misce, owiń kilkoma warstwami gazet i wełnianym kocem, a następnie przechowuj w chłodnym miejscu.

• Rozmrażanie należy przeprowadzić jak najszybciej. Przechowywanie żywności w temperaturze pokojowej przez dłuższy czas skraca jej przydatność do spożycia.

Machine Translated by Google

Rozmrażanie komory zamrażarki:**

• Wyłącz urządzenie za pomocą panelu sterowania, a następnie • Otwórz drzwi i wyjmij produkty. • W
Na koniec odłącz przewód zasilający od gniazdka ściennego.
zależności od modelu, wyciągnij rurę spustową z tyłu lodówki i
umieść pod nią pojemnik. • Pozostaw drzwi otwarte; przyspieszy to proces rozmrażania. W zamrażarce
można również umieścić pojemnik z gorącą (ale nie wrzącą) wodą. •
Wytrzyj wnętrze urządzenia i pozostaw do wyschnięcia. • Włącz urządzenie ponownie zgodnie z
odpowiednią sekcją instrukcji obsługi.

Automatyczne rozmrażanie komory chłodziarki****

Komora chłodziarki wyposażona jest w funkcję automatycznego rozmrażania.
Na tylnej ścianie chłodni
Jednak opona może
kumulują się. Dzieje się tak zwłaszcza wtedy, gdy w lodówce przechowuje się dużo świeżych produktów.

Automatyczne rozmrażanie komory zamrażarki****

Komora chłodziarki jest wyposażona w automatyczną funkcję rozmrażania No-
Frost. Żywność jest zamrażana przez cyrkulację schłodzonego powietrza, a wilgoć jest odprowadzana z komory zamrażarki na zewnątrz. Dzięki temu w zamrażarce nie tworzy się lód ani szron, a żywność nie zamarza.

Czyszczenie komory lodówki i zamrażarki****

Zaleca się mycie lodówki i zamrażarki przynajmniej raz w roku.

Zapobiega powstawaniu nieprzyjemnych zapachów i bakterii. Wyłącz urządzenie przyciskiem „1”, wyjmij żywność, umyj urządzenie łagodnym detergentem i pozostaw do wyschnięcia.

Montaż i demontaż tacek do przechowywania *****

Wyjmij tackę, a następnie przesuń ją do żądanej pozycji, aż poczujesz opór, tak aby zatrzask znalazł się w prowadnicy (rys. 15).

Montaż i demontaż schowków drzwiowych *****

Podnieś komorę drzwi, wyciągnij ją i włóż od góry w żądane miejsce (rys. 16).

W żadnym wypadku nie należy używać wewnątrz zamrażarki grzejników elektrycznych, nadmuchów gorącego powietrza ani suszarek do włosów.

**	Dotyczy urządzeń z zamrażalnikiem ! .
***	Nie dotyczy urządzeń z systemem bezszronowym. Dotyczy urządzeń z komorą chłodzącą.
****	Nie dotyczy urządzeń z systemem bezszronowym.
*****	Dotyczy urządzeń z systemem bezszronowym. Nie dotyczy zamrażarek

Machine Translated by Google

LOKALIZACJA ZAKŁÓCENIA

Niepokojenie	Możliwe przyczyny	Naprawić
Urządzenie nie działa.	Przerwa w obwodzie elektrycznym	- Sprawdź, czy wtyczka zasilania jest prawidłowo podłączona do gniazda sieciowego. - Sprawdź, czy kabel połączeniowy nie jest uszkodzony. - Sprawdź, czy gniazdko jest pod napięciem, podłączając do niego inne urządzenie elektryczne (np. lampkę nocną). - Sprawdź czy urządzenie jest włączone (termostat w pozycji roboczej).
Oświetlenie wewnętrzne nie działa	nie działa - żarówka jest przepalona (w zwykłych żarówek)	- Najpierw sprawdź poprzedni punkt (żarówka jest luźna lub urządzenie urządzeniach dokręć żarówkę lub użyj wymienić (w urządzeniach z żarówkami żarowymi)
Urządzenie pracuje w trybie ciągłym.	Nieprawidłowe ustawienie temperatury	- Ustaw niższą wartość - postępuj zgodnie z
	Inne przyczyny opisane poniżej Punkt „Temperatura w pokojach nie jest wystarczająco niska”	instrukcją w punkcie „Temperatura w pomieszczeniach nie jest wystarczająco niska”
Woda zbiera się w dolnej części chłodni.	Otwór odpływowy jest zablokowany (dotyczy urządzeń z (Otwór odpływowy)	- Przebić otwór odpływowy za pomocą narzędzia do czyszczenia (patrz instrukcja obsługi, rozdział
	Swobodna cyrkulacja powietrza w Nie ma możliwości przechowywania w chłodni	- Odsuń żywność i pojemniki od tylnej ściany.
Urządzenie wydaje nietypowe dźwięki.	Urządzenie nie jest wypoziomowane.	- Wyrównaj urządzenie.
	Urządzenie ma kontakt z meblami lub innymi przedmiotami.	- Urządzenie należy umieścić w miejscu nienarażonym na kontakt z innymi przedmiotami.

Machine Translated by Google

Niepokojenie	Możliwe przyczyny:	Naprawić
	Nieprawidłowe ustawienie temperatury	-Ustaw wyższą wartość
	Temperatura otoczenia wyższa lub niższa niż podana w danych technicznych (patrz tabela).	- Urządzenie jest dostosowane do temperatury podanej w danych technicznych (patrz tabela).
	Urządzenie znajduje się w miejscu bezpośrednio narażonym na działanie promieni słonecznych lub w pobliżu źródła ciepła.	- Ustaw urządzenie w innym miejscu, zgodnie z instrukcją obsługi.
	Jednorazowo przechowywano zbyt dużą ilość gorącego jedzenia.	- Odczekaj do 72 godzin, aż żywność zostanie zamrożona i w lodówce osiągnie pożądaną temperaturę.
Temperatura w pokojach nie jest wystarczająco niska.	Brak swobodnej cyrkulacji powietrza w Chłodnia	- Odsuń żywność i pojemniki od tylnej ściany
	Przepływ powietrza za urządzeniem jest zablokowany.	- Odsuń urządzenie od ściany na odległość co najmniej 3 cm.
	Drzwi lodówki/zamrażarki są otwierane zbyt często i/lub pozostają otwarte zbyt długo.	Obu należy unikać za wszelką cenę.
	Drzwi nie mogą zostać zamknięte.	Zmień położenie żywności i pojemników
	Kompresor rzadko się włącza.	- Sprawdź, czy temperatura otoczenia nie jest niższa od temperatury odpowiadającej klasie klimatycznej urządzenia.
	Uszczelka drzwi została zamontowana nieprawidłowo. odpowiedni	- Wciśnij uszczelkę drzwi

Podczas normalnej pracy układów chłodniczych mogą występować różnego rodzaju hałasy, które nie mają wpływu na pracę lodówki.

Hałasy, które łatwo naprawić:
• Głośny hałas podczas pracy, Jeśli lodówka nie stoi pionowo – wyreguluj jej położenie za pomocą śrub poziomujących z przodu. Rozważ podłożenie miękkiej szmatki pod tylne kółka, zwłaszcza jeśli urządzenie stoi na podłodze wyłożonej płytkami. • Tarcie o sąsiednie meble – przesuń lodówkę tak, aby...

stoi swobodnie.
• Skrzypienie przegródek i szuflad – przegródka lub szuflada Wyjmij i włóż z powrotem.
• Dźwięki butelek stykających się ze sobą – butelki od siebie przenosić.

Hałasy słyszalne podczas normalnej pracy urządzenia powstają w wyniku działania termostatu podczas włączania sprężarki, kurczenia się lub rozszerzania układu chłodzenia oraz w przypadku wahań temperatury spowodowanych przepływem czynnika chłodniczego w rurkach.

Machine Translated by Google

GWARANCJA, POSPRZEDAŻ PRACA

Gwarancja

Usługi gwarancyjne zgodnie z kartą gwarancyjną. Producent nie ponosi odpowiedzialności za szkody powstałe w wyniku niewłaściwego użytkowania produktu.

konserwacja

• Producent zaleca, aby wszelkie naprawy i regulacje były wykonywane przez serwis fabryczny lub autoryzowany przez producenta. Ze względów bezpieczeństwa nie należy podejmować prób samodzielnej naprawy urządzenia. • Naprawy wykonywane przez osoby bez niezbędnych kwalifikacji mogą stanowić poważne zagrożenie dla użytkownika urządzenia. • Minimalny okres gwarancji na urządzenie, udzielanej przez producenta, importera lub autoryzowanego dealera, podany jest w karcie gwarancyjnej. • Gwarancja traci ważność w przypadku nieautoryzowanych modyfikacji, przeróbek, zerwania plomb lub innych zabezpieczeń urządzenia lub jego części, a także w przypadku jakiejkolwiek innej nieautoryzowanej ingerencji w urządzenie, niezgodnej z instrukcją obsługi.

Napraw raporty i pomoc w przypadku błędów

W przypadku konieczności naprawy urządzenia prosimy o kontakt z działem obsługi klienta, Adres i numer telefonu działu obsługi klienta znajdują się w karcie gwarancyjnej. Dzwoniąc do działu obsługi klienta, prosimy o przygotowanie numeru seryjnego urządzenia. Znajduje się on na tabliczce znamionowej. Dla Państwa wygody numer seryjny najlepiej zapisać tutaj:

Deklaracja zgodności CE

Producent niniejszego produktu oświadcza niniejszym na swoją wyłączną odpowiedzialność, że produkt ten jest zgodny z odpowiednimi, zasadniczymi wymaganiami następujących dyrektyw UE:

- Dyrektywa niskonapięciowa 2014/35/WE
- Kompatybilność elektromagnetyczna 2014/30/WE
- Dyrektywa ErP 2009/125/WE
- Dyrektywa RoHS 2011/65/WE

Urządzenie oznaczone jest symbolem CE i posiada deklarację zgodności dostępną do wglądu właściwym organom nadzoru rynku.

Machine Translated by Google

Szanowny kliencie,

Od dziś codzienne zadania są łatwiejsze niż kiedykolwiek. Urządzenie łączy wyjątkową łatwość obsługi z wyjątkową wydajnością.

Po zapoznaniu się z instrukcją nie będziesz miał żadnych problemów z jego obsługą.

Sprzęt opuszczający fabrykę był przed zapakowaniem dokładnie sprawdzany pod kątem bezpieczeństwa i funkcjonalności w punktach kontrolnych.

Przed użyciem urządzenia należy uważnie przeczytać instrukcję obsługi. Postępując zgodnie z nią, unikniesz nieprawidłowego użytkowania. Zachowaj instrukcję i przechowuj ją w bezpiecznym miejscu, aby była zawsze pod ręką.

siła robocza.

Aby uniknąć wypadków, należy ściśle przestrzegać instrukcji obsługi.

Odniesienie w odniesieniu do

Amica

Machine Translated by Google

INSTRUKCJE DOTYCZĄCE BEZPIECZEŃSTWA BEZPIECZEŃSTWO UŻYTKOWANIA

• Urządzenie przeznaczone jest wyłącznie do użytku domowego. • Producent zastrzega sobie prawo do dokonywania zmian niemających wpływu na działanie urządzenia.

• Niektóre wpisy w tym podręczniku są wspólne dla różnych typów urządzeń chłodniczych (lodówek, chłodziarko-zamrażarek lub zamrażarek).
Informacje dotyczące typu posiadanego urządzenia można znaleźć w Karcie Danych Technicznych dołączonej do produktu.

• Producent nie ponosi odpowiedzialności za szkody powstałe w wyniku nieprzestrzegania zasad zawartych w niniejszej instrukcji.

• Prosimy zachować tę instrukcję, aby móc z niej skorzystać w przyszłości lub przekazać ją kolejnym użytkownikom.

• Urządzenie to nie jest przeznaczone do użytku przez osoby (w tym dzieci) o ograniczonej sprawności fizycznej, sensorycznej lub umysłowej, a także osoby nieposiadające odpowiedniego doświadczenia lub wiedzy, chyba że znajdują się pod nadzorem osoby odpowiedzialnej za ich bezpieczeństwo lub otrzymały od niej instrukcje dotyczące korzystania z urządzenia.

• Należy zachować szczególną ostrożność, aby zapewnić, że urządzenie nie będzie używane przez dzieci pozostawione bez opieki. Należy im zabronić zabawy urządzeniem.
Nie wolno im siadać na przesuwanych częściach ani wieszać się na drzwiach.

• Chłodziarko-zamrażarka pracuje prawidłowo w temperaturze otoczenia określonej w tabeli danych technicznych. Nie należy jej używać w piwnicy, przedpokoju ani nieogrzewanym domku letniskowym jesienią i zimą.

• Podczas ustawiania, przesuwania lub podnoszenia lodówki nie należy chwytać za klamki drzwi, ciągnąć za skraplacz parownika z tyłu lodówki ani dotykać jednostki sprężarki.

Machine Translated by Google

- Podczas transportu, przenoszenia lub ustawiania chłodziarko-zamrażarki nie należy przechylać jej o więcej niż 40° od osi środkowej. W takim przypadku urządzenie można włączyć po upływie co najmniej 2 godzin od ustawienia (rys. 2).

- Przed przystąpieniem do jakichkolwiek prac konserwacyjnych należy wyjąć wtyczkę z gniazdka sieciowego. Nie należy ciągnąć za kabel, lecz chwytać za obudowę wtyczki.
- Słyszalne dźwięki, takie jak bulgotanie czy pękanie, powstają w wyniku rozszerzania się i kurczenia elementów na skutek zmian temperatury.

- Ze względów bezpieczeństwa nie należy podejmować prób samodzielnej naprawy urządzenia. Naprawy wykonywane przez osoby nieposiadające wymaganych kwalifikacji mogą stanowić poważne zagrożenie dla użytkownika urządzenia.
- W przypadku uszkodzenia układu chłodniczego należy przez kilka minut przewietrzyć pomieszczenie, w którym znajduje się urządzenie (pomieszczenie musi mieć co najmniej 4 m^3; w przypadku urządzeń z izobutanem /R600a).
- Produktów, nawet częściowo rozmrożonych, nie można przechowywać w lodówce. zamrozić ponownie.
- Napojów butelkowanych i w puszkach, zwłaszcza napojów gazowanych, nie należy przechowywać w zamrażalniku. Puszki i butelki mogą pęknąć.

- Produktów mrożonych nie należy wkładać do ust bezpośrednio po wyjęciu z zamrażarki (lodów, kostek lodu itp.), gdyż ich niska temperatura może spowodować bolesne odmrożenia.

- Należy zachować ostrożność, aby uniknąć uszkodzenia układu chłodzenia, np. przebicia kanałów kondensatu w parowniku lub załamania rur. Wtryskiwany płyn chłodzący jest łatwopalny. W przypadku dostania się do oczu, należy przemyć je wodą i natychmiast skontaktować się z lekarzem.

- Jeśli przewód zasilający jest uszkodzony, należy go wymienić w specjalistycznym warsztacie.

Machine Translated by Google

- Urządzenie przeznaczone jest do przechowywania żywności i nie należy go używać do innych celów.
- Podczas wykonywania czynności takich jak czyszczenie, konserwacja lub zmiana miejsca instalacji, należy całkowicie odłączyć urządzenie od zasilania (wyciągając wtyczkę z gniazdka sieciowego).

- Urządzenie może być używane przez dzieci w wieku od 8 lat, osoby o ograniczonej sprawności fizycznej lub umysłowej lub osoby nieposiadające doświadczenia i wiedzy, pod warunkiem, że będą one nadzorowane lub poinstruowane w zakresie bezpiecznego korzystania z urządzenia i zrozumieją związane z tym zagrożenia. Dzieci nie mogą bawić się urządzeniem. Czyszczenia i konserwacji urządzenia nie mogą wykonywać dzieci, chyba że ukończyły 8 lat i są nadzorowane przez osobę odpowiedzialną.

- Aby uzyskać więcej miejsca w zamrażarce, możliwe jest wyjęcie szuflad i umieszczenie produktów bezpośrednio na półkach. Nie ma to wpływu na właściwości termiczne i mechaniczne produktu. Podana pojemność zamrażarki została obliczona przy wyjętych szufladach.



OSTRZEŻENIE: Zagrożenie pożarowe/Materiały łatwopalne

- Dzieci w wieku od 3 do 8 lat mogą wkładać i wyjmować produkty danych z urządzeniami chłodniczymi.

Aby uniknąć zanieczyszczenia żywności, należy przestrzegać następujących zasad:

- Długotrwałe otwieranie drzwi może spowodować znaczny wzrost temperatury w urządzeniu.
- Regularne czyszczenie powierzchni mających kontakt z żywnością, w zależności od dostępności instalacji odwadniającej.

- Przechowuj surowe mięso i ryby w odpowiednich pojemnikach w lodówce, aby nie miały kontaktu z innymi produktami spożywczymi.

Machine Translated by Google

z jedzeniem i nie kapało na inne jedzenie.

- Komory zamrażarki dwugwiazdkowej służą do przechowywania wcześniej zamrożonej żywności, przechowywania lub mrożenia lodów lub mrożenia kostek lodu.

- Pomieszczenia jedno-, dwu- i trzygwiazdkowe nie są wykorzystywane do mrożenia świeżej żywności.

	Rodzaje przestrzeni	Końcowa temperatura przechowywania [OC]	Odpowiednie pokarmy
1	lodówka	+2 +8	Jaja, żywność gotowana, żywność pakowana, owoce i warzywa, produkty mleczne, desery, napoje i inne produkty, których nie można zamrażać.
2	Zamrażarka !	-18	Owoce morza (ryby, krewetki, skorupiaki), produkty słodkowodne i produkty mięsne (zaleca się przechowywanie przez 3 miesiące, im dłuższy okres przechowywania, tym mniej smaczny i odżywczy będzie produkt), nadają się do mrożonych produktów świeżych.
3	zamrażarki @ -18		Owoce morza (ryby, krewetki, skorupiaki), produkty słodkowodne i produkty mięsne (zaleca się przechowywanie przez 3 miesiące, im dłuższy okres przechowywania, tym mniej smaczny i odżywczy będzie produkt), nie nadają się do mrożonych świeżych produktów.
4	zamrażarki	-12	Owoce morza (ryby, krewetki, skorupiaki), produkty słodkowodne i produkty mięsne (zaleca się przechowywanie przez 2 miesiące, im dłuższy okres przechowywania, tym mniej smaczny i odżywczy będzie produkt), nie nadają się do mrożonych świeżych produktów.
5	Zamrażarka $ -6		Owoce morza (ryby, krewetki, skorupiaki), produkty słodkowodne i produkty mięsne (zalecany okres przechowywania 1 miesiąc, im dłuższy okres przechowywania, tym mniej smaczny i odżywczy będzie produkt), nie nadają się do mrożonych świeżych produktów.
6	Bezgwiezdna przestrzeń	-6 0	Świeża wieprzowina, wołowina, ryby, kurczak, niektóre pakowane produkty przetworzone itp. (zalecane spożycie tego samego dnia, najlepiej w ciągu maksymalnie 3 dni). Produkty częściowo pakowane i przetworzone (produkty nienadające się do mrożenia)

Machine Translated by Google

7	Komora chłodząca 2	+3	Świeża/mrożona wieprzowina, wołowina, kurczak, produkty słodkowodne itp. (7 dni w temperaturze poniżej 0°C, powyżej 0°C, zalecane spożycie tego samego dnia, najlepiej w ciągu maksymalnie 2 dni). Owoce morza (poniżej 0°C przez 15 dni, przechowywanie w temperaturze powyżej 0°C niezalecane).
8	Miejsce do przechowywania świeżej żywności	0 +4	Świeża wieprzowina, wołowina, ryby, kurczak, produkty gotowane itp. (zalecane spożycie tego samego dnia, najlepiej najpóźniej w ciągu 3 dni).
9	Miejsce do przechowywania wina	+5 +20	Wino czerwone, białe, musujące, itp.

- Ostrzeżenie: produkty należy przechowywać zgodnie z zaleceniami obowiązującymi w danym pomieszczeniu lub zgodnie z zalecaną temperaturą przechowywania produktu.
- Jeśli agregat chłodniczy nie będzie używany i będzie pusty przez dłuższy czas, należy go wyłączyć, rozmrozić, umyć, osuszyć i pozostawić z otwartymi drzwiami, aby zapobiec rozwojowi pleśni w środku.

- Czyszczenie dozownika wody (w przypadku produktów z dozownikiem wody): Wyczyść pojemniki na wodę, jeśli nie były używane przez okres dłuższy niż 48 godzin; jeśli woda nie była spuszczana przez okres dłuższy niż 5 dni, przepłucz instalację wodną podłączoną do sieci wodociągowej.
- Minimalny okres dostępności części zamiennych niezbędnych do naprawy urządzenia wynosi 7 lub 10 lat, w zależności od rodzaju i przeznaczenia części zamiennej, zgodnie z Rozporządzeniem Komisji (UE) 2019/2019. • Lista części zamiennych i procedura zamawiania

są dostępne na stronie internetowej producenta, importera lub upoważnionego przedstawiciela.

- Więcej informacji na temat produktu można znaleźć w bazie danych produktów UE EPREL pod adresem https://eprel. ec.europa.eu. Informacje można uzyskać, skanując kod QR z etykiety energetycznej lub wpisując model produktu z etykiety energetycznej w wyszukiwarkę EPREL https://eprel.ec.europa.eu/

Machine Translated by Google

INSTALACJA I OBSŁUGA
STAN URZĄDZENIA

To urządzenie chłodnicze nie jest przeznaczone do zabudowy.

Instalacja przed pierwszym uruchomieniem

• Produkt należy rozpakować, usunąć taśmy klejące zabezpieczające drzwi i urządzenie. Pozostałości kleju można usunąć łagodnym detergentem. • Części styropianowe opakowania nie
podlegają wyrzuceniu. W przypadku konieczności ponownego transportu chłodziarko-zamrażarki, należy ją owinąć w części styropianowe i folię, a następnie zabezpieczyć taśmą klejącą. • Wnętrze urządzenia oraz elementy wyposażenia
należy umyć letnią wodą z dodatkiem środka czyszczącego. • Chłodziarko-zamrażarkę należy ustawić na płaskiej, poziomej i
stabilnej powierzchni, w suchym, wentylowanym pomieszczeniu, bez dostępu światła słonecznego, z dala od źródeł ciepła, takich jak kuchnia, grzejnik centralnego ogrzewania, rura centralnego ogrzewania, dystrybucja ciepłej wody itp. • Na zewnętrznej powierzchni produktu może znajdować się folia ochronna, która • Poziome ustawienie
urządzenia należy wyregulować, wkręcając 2 regulowane przednie nóżki (rys. 3) • Aby Rurę należy usunąć.
zapewnić swobodne otwieranie drzwi, odległość między bokiem produktu (od strony zawiasów drzwi) a ścianą pomieszczenia jest
przedstawiona na rysunku rys. 5.* • Należy zapewnić odpowiednią wentylację pomieszczenia i wystarczającą cyrkulację powietrza w obszarze wokół urządzenia (rys. 6).*

Minimalne odległości od źródeł ciepła

• z kuchenek elektrycznych, gazowych i innych – 30 mm, • z kotłów
gazowych lub węglowych – 300 mm, • z piekarników do
zabudowy – 50 mm

Jeżeli zachowanie podanych powyżej odległości nie jest możliwe, należy zastosować odpowiednią płytę izolacyjną.

Uwaga:
• Tylna ściana lodówki, a w szczególności skraplacz i inne elementy układu chłodzenia, nie mogą stykać się z innymi elementami, które mogą spowodować uszkodzenia, zwłaszcza (z rurami doprowadzającymi CO i wodę). • Wszelkie manipulacje przy
elementach urządzenia są zabronione. Należy zachować szczególną ostrożność, aby nie uszkodzić kapilary widocznej w komorze sprężarki. Nie wolno jej zginać, prostować ani skręcać. • Uszkodzenie kapilary przez użytkownika skutkuje utratą gwarancji (rys. 8). • W wybranych modelach klamka drzwi znajduje się wewnątrz produktu i
należy ją przykręcić własnym śrubokrętem.

Machine Translated by Google

Podłączenie zasilania

• Przed podłączeniem zaleca się ustawienie pokrętła regulatora temperatury w pozycji „OFF” lub innej pozycji, która odłącza urządzenie od zasilania (patrz strona z opisem sterowania). • Urządzenie musi być podłączone do sieci prądu
przemiennego 220-240 V/50 Hz - prawidłowo podłączonego gniazdka elektrycznego z uziemieniem i zabezpieczonego bezpiecznikiem 10 A. • Uziemienie urządzenia jest wymagane
przez prawo. Producent nie ponosi odpowiedzialności za jakiekolwiek szkody poniesione przez osoby lub rzeczy w wyniku niedopełnienia obowiązków określonych w niniejszym rozporządzeniu. • Nie wolno stosować elementów przyłączeniowych, gniazd wielokrotnych (rozdzielaczy), przedłużaczy
dwużyłowych. Jeśli konieczny jest przedłużacz, może to być wyłącznie przedłużacz z bolcem ochronnym, gniazdko pojedyncze, które posiada certyfikat bezpieczeństwa VDE/GS. • Jeśli używany jest przedłużacz (z wtyczką ochronną ze znakiem bezpieczeństwa), jego gniazdko musi znajdować się w bezpiecznej odległości od zlewów i nie może być narażone
na działanie wody i różnych odpadów. • Dane podane są na tabliczce znamionowej umieszczonej na spodzie wewnętrznej ścianki komory chłodziarki**.

Odłączanie od zasilania

Należy upewnić się, że możliwe jest odłączenie urządzenia od sieci elektrycznej poprzez wyciągnięcie wtyczki z gniazdka lub wyłączenie wyłącznika dwubiegunowego (rys. 9).

KLASA KLIMATYCZNA

Informacje o klasie klimatycznej urządzenia znajdują się na tabliczce znamionowej. Tabliczka określa, w jakiej temperaturze otoczenia (czyli w pomieszczeniu, w którym urządzenie pracuje) urządzenie działa optymalnie (poprawnie).

Klasa klimatyczna:		Dopuszczalna temperatura otoczenia
SN	nienormalny	Urządzenie chłodzące jest przeznaczone do pracy w zakresie temperatur otoczenia od 10 °C do 32 °C.
N	normalna	Urządzenie chłodzące jest przeznaczone do pracy w zakresie temperatur otoczenia od 16 °C do 32 °C.
ST	subtropikalny	Urządzenie chłodzące jest zaprojektowane do pracy w zakresie temperatur otoczenia od 16 °C do 38 °C.
T	tropikalny	Urządzenie chłodzące jest zaprojektowane do pracy w zakresie temperatur otoczenia od 16 °C do 43 °C.

*
**Nie dotyczy urządzeń do zabudowy
W zależności od modelu

Machine Translated by Google

ROZPAKOWYWANIE

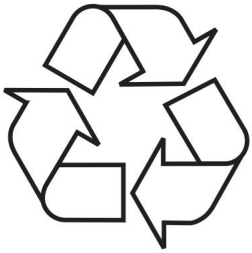

Urządzenie zostało zabezpieczone przed uszkodzeniem podczas transportu. Po rozpakowaniu urządzenia należy zutylizować opakowanie w sposób przyjazny dla środowiska.

Wszystkie materiały użyte do opakowania są w 100% przyjazne dla środowiska, nadają się do recyklingu i zostały oznaczone odpowiednim symbolem.

Uwaga! Nie pozostawiaj materiałów opakowaniowych (worków polietylenowych, styropianu itp.) w zasięgu dzieci podczas rozpakowywania.

Machine Translated by Google

SPRZEDAŻ
ZUŻYTY SPRZĘT



To urządzenie jest oznakowane zgodnie z Dyrektywą Europejską 2012/19/UE. Oznaczenie to oznacza, że po zakończeniu okresu użytkowania urządzenia nie należy wyrzucać go razem z innymi odpadami domowymi.

Użytkownik ma obowiązek przekazać go do punktu zbiórki zużytego sprzętu elektrycznego i elektronicznego. Punkty zbiórki, w tym lokalne punkty zbiórki, sklepy i urzędy miejskie, tworzą system umożliwiający zwrot tego sprzętu.

Prawidłowa utylizacja zużytego sprzętu elektrycznego i elektronicznego zapobiega negatywnym konsekwencjom dla zdrowia ludzi i środowiska, jakie mogą wynikać z obecności niebezpiecznych składników oraz nieprawidłowego składowania i recyklingu takiego sprzętu.

Machine Translated by Google

KONTROLA

Sterowanie urządzeniem

Panel sterowania pokazano na rysunku 10. Przypominamy, że znajduje się on również poniżej:

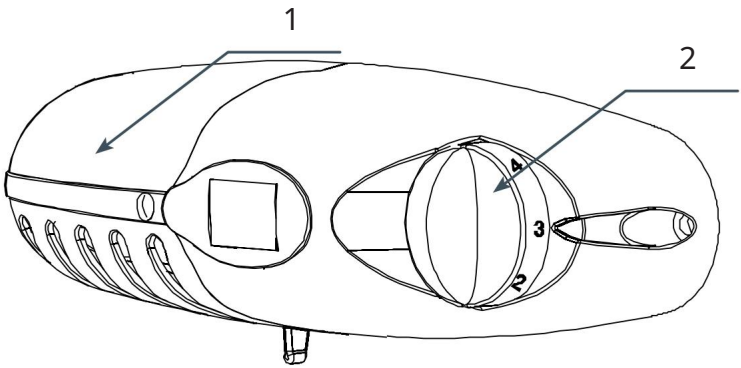

1 – Źródło światła
2 - Termostat

Kontrola temperatury wewnątrz urządzenia

Zmiana ustawienia pokrętła spowoduje zmianę temperatury w urządzeniu:

Pozycja WYŁ./0 Urządzenie wyłączone

Pozycja 1 W urządzeniu panuje najwyższa temperatura (wewnątrz jest cieplej)

Pozycja 2–6 W obiekcie panuje średnia temperatura

Pozycja 7 W urządzeniu panuje najniższa temperatura (wewnątrz jest chłodniej)

Uwaga: •
Pokrętło termostatu w urządzeniu może być ustawione inaczej niż w niniejszym opisie. Ogólna zasada jego działania została opisana powyżej. • Jeśli pokrętło w urządzeniu nie ma pozycji oznaczonej „OFF" lub „0", można całkowicie wyłączyć urządzenie, odłączając przewód zasilający od gniazdka. Przed odłączeniem należy ustawić termostat na najniższą temperaturę.
musztarda

Machine Translated by Google

Więcej informacji o temperaturze

• Temperatura wewnątrz urządzenia zależy od wielu czynników. Ustawienie pokrętła zależy między innymi od temperatury otoczenia, natężenia światła słonecznego, częstotliwości otwierania drzwi urządzenia oraz ilości żywności. Ustawienie pokrętła w pozycji środkowej jest w większości przypadków najbardziej optymalne. •
Komory nie powinny być napełniane przed ich ostygnięciem (co najmniej po 4 godzinach pracy urządzenia). • Nie
należy zmieniać ustawienia temperatury ze względu na zmianę pory roku.
Czujnik wykryje wzrost temperatury otoczenia i automatycznie uruchomi sprężarkę na dłuższy czas, aby utrzymać zadaną temperaturę w pomieszczeniu.

• Niewielkie wahania temperatury są normalne i mogą wystąpić na przykład podczas przechowywania dużej ilości świeżej żywności w lodówce lub gdy drzwi lodówki były otwarte przez dłuższy czas.
Nie będzie to miało wpływu na żywność, a temperatura szybko powróci do ustawionego poziomu.

OŚWIETLENIE

Niniejszy rozdział dotyczy urządzeń fabrycznie wyposażonych w oświetlenie fluorescencyjne oraz wybranych urządzeń wyposażonych w oświetlenie LED w postaci żarówki z trzonkiem E14.

Wymiana oświetlenia

• Ustaw pokrętło w pozycji „OFF”, a następnie wyciągnij wtyczkę z gniazdka sieciowego. • Zdejmij
osłonę żarówki i wyjmij ją (rys. 18). • Wymień żarówkę na nową o
takich samych parametrach, jak żarówka fabrycznie zamontowana w urządzeniu (220-240 V, gwint E14, maksymalne wymiary żarówki: średnica – 26 mm, długość 55 mm). • Załóż osłonę żarówki. • Nie używaj żarówek o niższej lub wyższej mocy,
używaj wyłącznie żarówek o
parametrach określonych powyżej.

Ostrzeżenie: •
Nie należy używać używanego oświetlenia do oświetlania pomieszczeń domowych. •
Jeżeli w niniejszej instrukcji nie ma oznaczenia 18, należy je wymienić.
Oświetlenie musi zostać zainstalowane przez wykwalifikowanego elektryka.

Machine Translated by Google

DZIAŁANIE I FUNKCJE

Przechowywanie żywności w lodówce i zamrażarce

• Produkty należy umieszczać na talerzach, w pojemnikach lub owinąć folią. • Równomiernie rozłożyć na
powierzchniach półek. • Należy pamiętać, aby żywność nie
dotykała tylnej ściany, ponieważ może to spowodować powstanie szronu lub zawilgocenie żywności.

przychodzić.

• Nie umieszczaj gorących pojemników w lodówce. • Żywność łatwo wchłaniająca
obce zapachy, taka jak masło, mleko, twaróg, oraz żywność o intensywnym zapachu, taka jak ryby, wędliny i sery, należy przechowywać na półkach owinięte folią lub w hermetycznie zamkniętych pojemnikach. • Przechowywanie warzyw zawierających dużą ilość wody powoduje
tworzenie się pary wodnej na pojemnikach z warzywami; nie ma to wpływu na prawidłowe funkcjonowanie lodówki.

• Warzywa należy dobrze osuszyć przed włożeniem do lodówki. • Nadmierna
wilgotność skraca okres przydatności warzyw, zwłaszcza liściastych. • Warzywa należy
przechowywać niemyte. Mycie usuwa naturalną ochronę, dlatego lepiej myć warzywa tuż przed spożyciem. • Zaleca się umieszczanie produktów w granicach
naturalnego napełnienia (rys. 11a/11b).**

1. Produkty pakowane
2. Półka
3. Naturalna granica spełnienia
4. !

• Dozwolone jest przechowywanie produktów na półkach drucianych
zamrażarki.* • Dozwolone jest wysunięcie produktów na półkę o 20-30 mm od naturalnej granicy
zapełnienia.** • Aby zwiększyć przestrzeń załadunku i przechowywać produkty w dolnej komorze do maksymalnej wysokości, dolny kosz można wyjąć.*

Produkty mrożone**

• Praktycznie wszystkie produkty spożywcze można zamrażać, z wyjątkiem warzyw spożywanych na surowo, np. sałaty zielonej. • Do zamrażania używa się wyłącznie
produktów spożywczych najwyższej jakości, podzielonych na porcje przeznaczone do jednorazowego spożycia. • Produkty muszą być pakowane w materiały
bezwonne, odporne na działanie powietrza i wilgoci oraz nie reagujące z tłuszczami. Najlepszymi materiałami są: worki lub arkusze polietylenu i folia aluminiowa. • Opakowanie musi być szczelne i ściśle przylegać do
zamrożonych produktów. Nie należy używać szklanych pojemników. • Świeże i ciepłe produkty spożywcze (w
temperaturze pokojowej) przeznaczone do zamrożenia nie powinny stykać się z już zamrożoną żywnością. • Zaleca się, aby w ciągu 24 godzin do zamrażarki
nie wkładać więcej świeżej żywności niż wskazano w tabeli. • Aby zachować dobrą jakość zamrożonych produktów, zaleca się przełożenie zamrożonych produktów
znajdujących się w środkowej części zamrażarki.

Machine Translated by Google

tak aby nie dotykały produktów, które nie są jeszcze zamrożone. • Zalecamy przesunięcie zamrożonych porcji na jedną stronę komory zamrażarki i umieszczenie świeżych porcji do zamrożenia po przeciwnej stronie i jak najbliżej tylnej i bocznych ścianek. • Wykorzystaj przestrzeń przeznaczoną do zamrażania produktów ! • Należy pamiętać, że na temperaturę w komorze zamrażarki wpływają m.in.: temperatura otoczenia, stopień wypełnienia produktami spożywczymi, częstotliwość otwierania drzwi, grubość szronu w komorze zamrażarki, ustawienie termostatu. • Jeśli nie można otworzyć drzwi natychmiast po zamknięciu drzwi komory zamrażarki, zalecamy odczekanie od 1 do 2 minut, aż powstanie wyrównane podciśnienie.

Czas przechowywania produktów mrożonych zależy od ich jakości w stanie świeżym przed zamrożeniem, a także od temperatury przechowywania. Przy temperaturze -18°C lub niższej zaleca się następujący czas przechowywania:

Produkty	Miesiące
Wołowina	6-8
Cielęcina	3-6
Flaczki	1-2
Wieprzowina	3-6
Drób	6-8
Jajko	3-6
Ryba	3-6
Warzywa	10-12
Owoc	10-12

Komora szybkiego chłodzenia nie służy do przechowywania schłodzonej żywności. W tej komorze można wytwarzać i przechowywać kostki lodu.

Uwaga: Jeśli urządzenie nie jest wyposażone w zamrażarkę , nie , to znaczy że nadaje się do zamrażania żywności.

*
**Dotyczy urządzeń z zamrażarką znajdującą się na dole urządzenia.
Dotyczy urządzeń z zamrażalnikiem !
***Nie dotyczy urządzeń wyposażonych w komorę mrożącą oznaczoną !

Machine Translated by Google

JAK UŻYWAĆ EKONOMICZNIE LODÓWKA

Spotkania praktyczne

• Nie umieszczaj lodówki ani zamrażarki w pobliżu grzejników, pieców ani w miejscu narażonym na bezpośrednie działanie promieni słonecznych. • Upewnij się, że otwory wentylacyjne nie są zablokowane. Usuń kurz i wyczyść je raz lub dwa razy w roku. • Wybierz odpowiednią temperaturę: 6 do 8°C w lodówce i -18°C w zamrażarce to wystarczająca temperatura. Wyjeżdżając na • wakacje, należy zwiększyć temperaturę w lodówce. • Otwieraj drzwi lodówki lub zamrażarki tylko wtedy, gdy jest to konieczne. Warto wiedzieć, jaka żywność jest przechowywana w lodówce i gdzie się znajduje. Niewykorzystaną żywność należy jak najszybciej włożyć z powrotem do lodówki lub zamrażarki, zanim się nagrzeje. • Regularnie przecieraj wnętrze lodówki ściereczką zwilżoną łagodnym detergentem. Regularnie rozmrażaj urządzenie bez funkcji automatycznego rozmrażania. Nie dopuść do utworzenia się warstwy szronu grubszej niż 10 mm. • Utrzymuj uszczelkę drzwi w czystości, w przeciwnym razie drzwi nie zamkną się całkowicie. Uszkodzone uszczelki należy zawsze wymienić.

Co oznaczają gwiazdki?

$	Temperatura nieprzekraczająca -6°C wystarcza do przechowywania mrożonek przez około tydzień. Szuflady lub przegródki oznaczone jedną gwiazdką można znaleźć (najczęściej) w tańszych lodówkach.
#	W temperaturach poniżej -12°C żywność można przechowywać przez 1-2 tygodnie bez utraty smaku. Nie jest to jednak temperatura wystarczająca do jej zamrożenia.
@	Stosowany głównie do zamrażania żywności w temperaturach poniżej -18°C. Umożliwia zamrażanie świeżej żywności o wadze do 1 kg.
!	Urządzenie oznaczone w ten sposób pozwala na przechowywanie żywności w temperaturze niższej niż -18°C, a także na zamrażanie większych ilości żywności.

Machine Translated by Google

Strefy w lodówce Ze

względu na naturalną cyrkulację powietrza w komorze lodówki wyróżniono różne strefy temperaturowe:
Najzimniejsza strefa znajduje się tuż nad szufladami na warzywa. Przechowuj w niej delikatne i łatwo psujące się produkty, takie jak: - ryby, mięso, drób,

- kiełbasy, dania gotowane,
- dania lub produkty piekarnicze zawierające jaja lub śmietanę, - świeże desery, mieszanki deserowe,
- warzywa pakowane i inne świeże produkty spożywcze, których etykieta wskazuje, że należy je przechowywać w temperaturze około 4°C.
• Górna część drzwi jest najcieplejsza. To najlepsze miejsce do przechowywania serów i masło.

Produkty, których nie należy przechowywać w lodówce

• Nie wszystkie produkty nadają się do przechowywania w lodówce. Pa- - owoce i warzywa trzy dla nich:
wrażliwe na niskie temperatury, takie jak banany, awokado, papaja, marakuja, bakłażany, pomidory i ogórki,
- niedojrzałe owoce,
- ziemniaki

Uwaga:
Przykład umiejscowienia produktu w urządzeniu (rys. 12).

Aby osiągnąć jak najlepsze zachowanie żywności przez jak najdłuższy czas i uniknąć jej marnowania, konieczne jest ułożenie żywności w sposób pokazany na rys. 12. Rysunek ten przedstawia również rozmieszczenie szuflad, koszyków i półek, co pozwala urządzeniu chłodniczemu na jak najefektywniejsze wykorzystanie energii.

Przechowywanie żywności w odpowiednich warunkach i temperaturach wydłuży jej przydatność do spożycia i zoptymalizuje zużycie energii. Zakres odpowiednich temperatur powinien być podany na opakowaniu lub etykiecie produktu.

Machine Translated by Google

ROZMRAŻANIE, MYCIE I KONSERWACJA

Nigdy nie używaj rozpuszczalników ani ostrych, ściernych środków czyszczących (np. proszków lub past czyszczących) do czyszczenia obudowy i plastikowych części produktów! Używaj wyłącznie płynnych, łagodnych detergentów i miękkich ściereczek. Nie używaj gąbek.

Rozmrażanie lodówki***

• Szron gromadzi się z tyłu lodówki, a następnie jest automatycznie usuwany. Podczas rozmrażania zanieczyszczenia mogą przedostać się do otworu odpływowego wraz z kondensatem. Może to spowodować zablokowanie otworu.
W tym przypadku otwór należy delikatnie przepchnąć drucikiem czyszczącym (rys. 13)

• Urządzenie pracuje cyklicznie: chłodzi (na tylnej ścianie tworzy się lód), a następnie rozmraża (skropliny spływają po tylnej ścianie). • Przed czyszczeniem należy bezwzględnie odłączyć

urządzenie od zasilania poprzez wyciągnięcie wtyczki z gniazdka, wyłączenie lub wykręcenie bezpiecznika. Niedopuszczalne jest przedostanie się wody do panelu sterowania lub oświetlenia. • Nie zalecamy stosowania środków w sprayu do rozmrażania. Mogą one tworzyć mieszanki wybuchowe, zawierają

rozpuszczalniki, które mogą uszkodzić plastikowe części urządzenia, a nawet być niebezpieczne dla zdrowia. • Należy uważać, aby woda używana do mycia nie przedostała się przez otwór spustowy do misy parownika, jeśli to możliwe. • Całe urządzenie, z wyjątkiem uszczelki drzwi, należy myć łagodnym

detergentem. Uszczelkę drzwi należy czyścić czystą wodą i wycierać do sucha. • Wszystkie części urządzenia (pojemniki na warzywa,

(półki na drzwiach, półki szklane, itp.).

Rozmrażanie zamrażarki**

• Zaleca się, aby rozmrażanie komory zamrażarki łączyć z myciem • Większe nagromadzenie lodu na wieszaki na ubrania.

powierzchniach zamrażarki zmniejsza wydajność urządzenia i powoduje większe zużycie energii elektrycznej. • Zalecamy rozmrażanie urządzenia co najmniej raz lub dwa razy • Jeśli w

środku znajdują się produkty, pokrętło powinno być ustawione na pozycję maksymalną około 4 godziny za rok.

przed planowanym rozmrażaniem. Dzięki temu produkty będą mogły być przechowywane w temperaturze pokojowej przez dłuższy czas. • Po wyjęciu żywności z zamrażarki, umieść ją w misce, owiń kilkoma warstwami gazet, zawiń w koc i przechowuj w chłodnym miejscu.

• Rozmrażanie zamrażarki należy wykonać tak szybko, jak to możliwe.

Długotrwałe przechowywanie produktów w temperaturze pokojowej skraca ich termin przydatności do spożycia.

Machine Translated by Google

Aby rozmrozić komorę zamrażarki,**

Ustaw pokrętło termostatu w pozycji „OFF” / „0”, wyjmij wtyczkę z gniazdka.

Otwórz drzwi i wyjmij produkty.
W ciągu około pół godziny można usunąć warstwę lodu i wody z gładkich powierzchni ścian.
Umyj i osusz wnętrze zamrażarki.
Włącz urządzenie zgodnie z odpowiednim punktem instrukcji.

Automatyczne rozmrażanie lodówki****

Komora chłodziarki jest wyposażona w funkcję automatycznego rozmrażania. Jednak na tylnej ścianie komory chłodziarki może gromadzić się szron. Dzieje się tak zazwyczaj, gdy w komorze chłodziarki przechowywana jest duża ilość świeżej żywności.

Automatyczne rozmrażanie zamrażarki****

Komora zamrażarki została wyposażona w funkcję automatycznego rozmrażania (No-Frost). Żywność jest zamrażana za pomocą systemu chłodzenia obiegowego, a wilgoć z komory zamrażarki jest odprowadzana na zewnątrz.
Dzięki temu w zamrażarce nie tworzy się niepotrzebny szron, a produkty nie zamarzają razem.

Mycie ręczne komory chłodziarki i zamrażarki****

Zaleca się przechowywanie w lodówce i zamrażarce.
Należy je myć co najmniej raz w roku. Zapobiega to powstawaniu bakterii i nieprzyjemnych zapachów. Całe urządzenie należy wyłączyć przyciskiem (1), wyjąć produkty i umyć wszystkie powierzchnie wodą z dodatkiem łagodnego detergentu. Na koniec przetrzeć powierzchnie ściereczką.

Wyjmowanie i wkładanie półek *****

Wysuń półkę, a następnie wsuń ją najdalej, jak to możliwe, tak aby zatrzask półki zatrzasnął się w wycięciu prowadnicy (rys. 15).

Wyjmowanie i wkładanie półki drzwiowej *****

Podnieś półkę, wyciągnij ją i umieść z powrotem w żądanej pozycji od góry (rys. 16).

Pod żadnym pozorem nie wolno umieszczać wewnątrz zamrażarki grzejnika elektrycznego, nadmuchu ani suszarki do włosów.

** Dotyczy urządzeń z zamrażalnikiem !
*** Nie dotyczy urządzeń z systemem bezszronowym
Dotyczy urządzeń z komorą chłodziarki.
**** Nie dotyczy urządzeń z systemem bezszronowym
*****Dotyczy urządzeń wyposażonych w system zapobiegający zamarzaniu
Nie dotyczy zamrażarek

Machine Translated by Google

ROZWIĄZYWANIE PROBLEMÓW

Problem	Możliwe przyczyny	Możliwe rozwiązania
Urządzenie nie działa.	Otwarty obwód w instalacji elektrycznej	- sprawdź czy wtyczka jest prawidłowo podłączona - sprawdź, czy przewód zasilający urządzenia nie jest uszkodzony - sprawdź, czy w gniazdku jest napięcie - podłącz inne urządzenie, np. lampkę stołową - sprawdź czy urządzenie jest włączone – ustaw termostat na pozycję wyższą niż „WYŁ.”.
Oświetlenie wewnętrzne nie działa	Żarówka nie jest dobrze dokręcona lub jest przepalona (w urządzeniach z żarówką).	- sprawdź poprzedni punkt „Urządzenie nie działa” - dokręć lub wymień przepaloną żarówkę (w urządzeniach z żarówką).
Ciągła praca urządzenia	Nieprawidłowe ustawienie pokrętła obrotowego	- przekręć pokrętło obrotowe do niższej pozycji
	Pozostałe przyczyny są takie jak w punkcie „Urządzenie za słabo chłodzi i/lub zamraża”	- sprawdź zgodnie z poprzednim punktem „Urządzenie zbyt słabo chłodzi i/lub zamraża”
Woda na dnie lodówki	Otwór odpływowy wody jest zatkany.	- oczyścić otwór odpływowy (patrz Instrukcja obsługi, rozdział - "Rozmrażanie lodówki")
	Zaburzona cyrkulacja powietrza w pomieszczeniu	- przechowuj produkty spożywcze i pojemniki tak, aby nie dotykały tylnej ściany lodówki
Dźwięki nie pochodzą z normalnej pracy urządzenia	Urządzenie nie działa prawidłowo.	- ustaw urządzenie prawidłowo
	Urządzenie dotyka mebli i/lub innych przedmiotów	- umieść urządzenie swobodnie, tak aby nie dotykało innych

Machine Translated by Google

Problem	Możliwe przyczyny	Możliwe rozwiązania
Temperatura wewnątrz lodówki nie jest wystarczająco niska lub jest zbyt wysoka	Nieprawidłowe ustawienie pokrętła obrotowego	- przekręć pokrętło obrotowe do wyższej pozycji
	Temperatura otoczenia jest wyższa lub niższa od temperatury podanej w tabeli danych technicznych urządzenia.	- urządzenie jest przystosowane do pracy w temperaturze podanej w tabeli ze specyfikacją techniczną urządzenia.
	Urządzenie znajduje się w miejscu nasłonecznionym lub w pobliżu źródeł ciepła.	- zmienić lokalizację urządzenia zgodnie z instrukcją obsługi
	Jednorazowe napełnianie dużą ilością ciepłych produktów	- odczekać około 72 godzin, aż produkty ostygną (zamrożą) i osiągną wymaganą temperaturę wewnętrzną
	Zaburzona cyrkulacja powietrza w pomieszczeniu	- przechowuj produkty spożywcze i pojemniki tak, aby nie dotykały tylnej ściany lodówki
	Utrudniona cyrkulacja powietrza z tyłu urządzenia	- odsunąć urządzenie od ściany na odległość co najmniej 30 mm
	Drzwi lodówki/zamrażarki są otwierane zbyt często i/lub pozostają otwarte przez długi czas	- ograniczyć częstotliwość otwierania drzwi i/lub skrócić czas, przez jaki drzwi pozostają otwarte
	Drzwi nie chcą się zamknąć.	- przechowywać produkty i pojemniki w taki sposób, aby nie utrudniały zamykania drzwi
	Kompresor rzadko się włącza	- sprawdź, czy temperatura otoczenia nie jest niższa od zakresu klasy klimatycznej
	Nieprawidłowo włożona uszczelka drzwi	- naciśnij uszczelkę

Podczas normalnego użytkowania lodówki mogą być emitowane różne dźwięki, które nie mają wpływu na jej prawidłowe działanie.

Dźwięki, które można łatwo usunąć:
• Hałas, gdy lodówka nie stoi pionowo – wyreguluj ustawienie za pomocą regulowanych nóżek z przodu. Możesz również podłożyć miękką szmatkę pod rolki z tyłu, zwłaszcza jeśli podłoga jest wyłożona płytkami.

• ocieranie się o sąsiednie meble – przesuń lodówkę. •
skrzypienie szuflad lub półek – wysuń i włóż ponownie szufladę lub półkę. • hałasy wydawane
przez stykające się butelki – rozsuń butelki.

Dźwięki, które mogą być słyszalne podczas prawidłowej pracy urządzenia, wynikają z pracy termostatu, sprężarki (przyłączy), układu chłodzenia (chłodzenia (kurczenia się i rozszerzania materiału na skutek różnic temperatur, a także przepływu czynnika chłodzącego).

Machine Translated by Google

GWARANCJA, SERWIS POSPRZEDAŻOWY

Gwarancja

Realizacja gwarancji zgodnie z kartą gwarancyjną. Producent nie ponosi odpowiedzialności za szkody powstałe w wyniku niewłaściwego obchodzenia się z produktem.

Praca

• Producent urządzenia zaleca, aby wszelkie naprawy i regulacje były wykonywane przez serwis fabryczny lub autoryzowany serwis producenta. Ze względów bezpieczeństwa nie należy samodzielnie naprawiać urządzenia. • Naprawy wykonywane przez osoby nieposiadające wymaganych kwalifikacji mogą stanowić poważne zagrożenie dla użytkownika urządzenia. • Minimalny okres gwarancji na urządzenie, oferowany przez producenta, importera lub autoryzowanego przedstawiciela, podany jest w karcie gwarancyjnej. • Urządzenie traci gwarancję w wyniku samodzielnych adaptacji, modyfikacji, zerwania plomb lub innych zabezpieczeń urządzenia lub jego części oraz innych samodzielnych ingerencji w urządzenie niezgodnie z instrukcją obsługi.

Zgłaszanie usterek i pomoc w przypadku ich wystąpienia

Jeśli urządzenie wymaga naprawy, skontaktuj się z serwisem. Dane kontaktowe serwisu, w tym numer telefonu, znajdują się w karcie gwarancyjnej. Przed kontaktem przygotuj numer seryjny urządzenia, który znajduje się na tabliczce znamionowej. Dla wygody zapisz go poniżej:

Oświadczenie producenta

Producent niniejszym oświadcza, że produkt ten spełnia zasadnicze wymagania następujących dyrektyw europejskich:

- Dyrektywa niskonapięciowa 2014/35/WE • Dyrektywa w sprawie kompatybilności elektromagnetycznej 2014/30/WE • Dyrektywa ErP - 2009/125/WE
- Dyrektywa RoHS 2011/65/WE

w związku z tym na urządzeniu CE i to też było dla niego wystawione umieszczono deklarację zgodności wydaną organom nadzoru rynku.

Machine Translated by Google

Szanowny Kliencie

Od dziś Twoje codzienne zadania będą łatwiejsze niż kiedykolwiek. Urządzenie tej marki łączy wyjątkową łatwość obsługi z doskonałą Amica wydajnością. Po zapoznaniu się z instrukcją obsługi, korzystanie z urządzenia nie sprawi Ci żadnych problemów.

Sprzęt opuszczający fabrykę jest przed ostatecznym zapakowaniem dokładnie sprawdzany na stanowiskach kontrolnych pod kątem bezpieczeństwa i funkcjonalności.

Przed uruchomieniem urządzenia należy dokładnie i wnikliwie przeczytać instrukcję obsługi. Przestrzeganie zawartych w niej wskazówek i zaleceń zapobiegnie niewłaściwemu użytkowaniu urządzenia. Zachowaj instrukcję i przechowuj ją w miejscu, w którym będzie łatwo dostępna w razie potrzeby.

Aby uniknąć nieszczęśliwych wypadków lub obrażeń, należy dokładnie przestrzegać instrukcji i zaleceń podanych w instrukcji.

Odniesienie w odniesieniu do

Amica

Machine Translated by Google

WAŻNE BEZPIECZEŃSTWO INSTRUKCJE

• Urządzenie przeznaczone jest wyłącznie do użytku domowego. •
Producent zastrzega sobie prawo do dokonywania zmian niemających wpływu na działanie urządzenia.
• Niektóre wpisy w niniejszej instrukcji są wspólne dla różnych typów urządzeń chłodniczych (lodówek, chłodziarko-zamrażarek lub zamrażarek). Informacje na temat typu urządzenia można znaleźć w Karcie Danych Technicznych dołączonej do produktu.

• Producent nie ponosi odpowiedzialności za szkody powstałe w wyniku nieprzestrzegania zasad określonych w niniejszej instrukcji.

• Prosimy zachować tę instrukcję, aby móc z niej skorzystać w przyszłości lub przekazać ją kolejnym użytkownikom.

• Urządzenie to nie jest przeznaczone do użytku przez osoby (w tym dzieci) o ograniczonej sprawności fizycznej, sensorycznej lub umysłowej, a także osoby nieposiadające odpowiedniego doświadczenia lub wiedzy, chyba że znajdują się pod nadzorem osoby odpowiedzialnej za ich bezpieczeństwo lub otrzymały od niej instrukcje dotyczące korzystania z urządzenia.

• Zwróć szczególną uwagę, aby dzieci nie korzystały z urządzenia bez nadzoru. Nie pozwól im bawić się urządzeniem. Nie wolno im siadać na wysuwanych elementach ani wieszać się na drzwiach.

• Urządzenie działa prawidłowo w temperaturze otoczenia podanej w tabeli danych technicznych. Nie należy go używać w piwnicy, przedpokoju ani nieogrzewanym domku letniskowym jesienią i zimą.

• Podczas stawiania, przesuwania lub podnoszenia lodówki nie należy chwytać za klamki drzwi, ciągnąć za skraplacz parownika z tyłu lodówki ani dotykać jednostki sprężarki.

Machine Translated by Google

- Podczas transportu, przenoszenia lub instalacji nie należy przechylać urządzenia o więcej niż 40° od pionu. W takim przypadku urządzenie może nie uruchomić się przez co najmniej 2 godziny po instalacji (rys. 2).

- Przed przystąpieniem do prac konserwacyjnych należy wyjąć wtyczkę z gniazdka sieciowego. Nie należy ciągnąć za kabel, lecz chwytać za korpus wtyczki.
- Słyszalne dźwięki, takie jak bulgotanie czy pękanie, powstają w wyniku rozszerzania się i kurczenia elementów na skutek zmian temperatury.
- Ze względów bezpieczeństwa nie należy samodzielnie naprawiać urządzenia. Naprawy wykonywane przez osoby nieposiadające wymaganych kwalifikacji mogą stanowić poważne zagrożenie dla użytkownika urządzenia.

- W przypadku uszkodzenia układu chłodniczego konieczne jest przewietrzenie pomieszczenia, w którym znajduje się urządzenie, na kilka minut (pomieszczenie musi mieć co najmniej 4 m^3; w przypadku urządzeń z izobutanem/R600a).

- Produktów, nawet częściowo rozmrożonych, nie można ponownie zamrozić.
- Napojów butelkowanych i w puszkach, zwłaszcza napojów gazowanych, nie należy przechowywać w zamrażalniku. Puszki i butelki mogą pęknąć.

- Produktów mrożonych nie należy wkładać do ust bezpośrednio po wyjęciu z zamrażarki (lodów, kostek lodu itp.), gdyż ich niska temperatura może spowodować bolesne odmrożenia.

- Należy uważać, aby nie uszkodzić układu chłodzenia, np. przebijając kanały czynnika chłodniczego w parowniku i nie pękając rur. Rozpylony czynnik chłodniczy jest łatwopalny. W przypadku dostania się do oczu, należy przemyć je czystą wodą i zasięgnąć porady lekarza.

- Jeśli przewód zasilający jest uszkodzony, należy go wymienić w specjalistycznym serwisie.
- Urządzenie przeznaczone jest do przechowywania żywności, a nie do

Machine Translated by Google

używać go do innych celów.

- Podczas wykonywania czynności takich jak czyszczenie, konserwacja lub zmiana miejsca instalacji należy całkowicie odłączyć urządzenie od zasilania (wyciągając wtyczkę z gniazdka sieciowego).

- Urządzenie może być używane przez dzieci w wieku od 8 lat, osoby o ograniczonej sprawności fizycznej lub umysłowej lub osoby nieposiadające doświadczenia i wiedzy, pod warunkiem, że będą one nadzorowane lub poinstruowane w zakresie bezpiecznego korzystania z urządzenia i zrozumieją związane z tym zagrożenia. Dzieci nie mogą bawić się urządzeniem. Czyszczenie i konserwacja urządzenia nie powinny być wykonywane przez dzieci, chyba że ukończyły 8 lat i są nadzorowane przez osobę odpowiedzialną.

- Aby uzyskać więcej miejsca w zamrażarce, możliwe jest wyjęcie szuflad i umieszczenie produktów bezpośrednio na półkach. Nie ma to wpływu na właściwości termiczne i mechaniczne produktu. Podana pojemność zamrażarki została obliczona przy wyjętych szufladach.



OSTRZEŻENIE: Zagrożenie pożarowe/materiały łatwopalne

- Dzieci w wieku od 3 do 8 lat potrafią wkładać produkty do lodówki i wyjmować je z niej.

Aby zapobiec zanieczyszczeniu żywności, należy przestrzegać poniższych wskazówek:

- Długotrwałe otwieranie drzwi może spowodować znaczny wzrost temperatury w komorach urządzenia.

- Regularnie czyść powierzchnie mające kontakt z żywnością, a także dostępne systemy odprowadzania wody (jeśli są zamontowane).

- Przechowuj surowe mięso i ryby w lodówce w odpowiednich pojemnikach, aby nie miały kontaktu z innymi produktami spożywczymi i nie kapały na nie.

Machine Translated by Google

- Komory zamrażarki dwugwiazdkowej przeznaczone są do przechowywania już zamrożonej żywności, przechowywania lub mrożenia lodów oraz mrożenia lodu (kostek).
- Komory jedno-, dwu- i trzygwiazdkowe nie są przeznaczone do zamrażania świeżej żywności.

	Rodzaje izb (wydziałów)	Docelowa temperatura przechowywania [°C]	Powiązane produkty spożywcze
1	lodówka	+2 +8	Jaja, żywność gotowana, żywność pakowana, owoce i warzywa, produkty mleczne, ciasta, napoje i inne produkty, których nie można zamrażać.
2	Zamrażarka !	-18	Owoce morza (ryby, krewetki, skorupiaki), produkty słodkowodne i produkty mięsne (zalecany okres przechowywania: 3 miesiące, im dłuższy czas przechowywania, tym mniej smaczny produkt i tym gorsza jego wartość odżywcza), nadają się do mrożonych produktów świeżych.
3	zamrażarki @ -18		Owoce morza (ryby, krewetki, skorupiaki), produkty słodkowodne i produkty mięsne (zalecany okres przechowywania: 3 miesiące, im dłuższy czas przechowywania, tym mniej smaczny produkt i tym gorsza jego wartość odżywcza), nie nadają się do mrożonych produktów świeżych.
4	Zamrażarka nr -12		Owoce morza (ryby, krewetki, skorupiaki), produkty słodkowodne i produkty mięsne (zalecany okres przechowywania: 2 miesiące, im dłuższy czas przechowywania, tym mniej smaczny produkt i gorsza jego wartość odżywcza), nie nadają się do mrożonych produktów świeżych.
5	Zamrażarka $ -6		Owoce morza (ryby, krewetki, skorupiaki), produkty słodkowodne i produkty mięsne (zaleca się przechowywanie przez 1 miesiąc, im dłuższy czas przechowywania, tym mniej smaczny i gorszy pod względem wartości odżywczych), nie nadają się do mrożonych produktów świeżych.
6	Komora Bezgwiezdna (departament)	-6 0	Świeża wieprzowina, wołowina, ryby, kurczak, niektóre pakowane produkty przetworzone itp. (zalecane spożycie tego samego dnia, najlepiej w ciągu 3 dni). Produkty przetworzone częściowo pakowane (produkty, których nie wolno zamrażać)
7	Komora (przedział) do przechowywania żywności łatwo psującej się	2 +3	Świeża/mrożona wieprzowina, wołowina, kurczak, produkty słodkowodne itp. (7 dni w temperaturze poniżej 0°C, powyżej 0°C – zalecane spożycie tego samego dnia, najlepiej w ciągu maksymalnie 2 dni). Owoce morza (poniżej 0°C – 15 dni, niezalecane przechowywanie w temperaturze powyżej 0°C).

Machine Translated by Google

8	Komora do przechowywania świeżej żywności	0 +4	Świeża wieprzowina, wołowina, ryby, kurczak, produkty gotowane itp. (zalecane spożycie tego samego dnia, najlepiej w ciągu maksymalnie 3 dni).
9	Komora do przechowywania wina (dział)	+5 +20	Wino czerwone, białe, musujące, itp.

- Uwaga: produkty należy przechowywać zgodnie z zaleceniami dotyczącymi danej komory lub zgodnie z temperaturą przechowywania danego produktu.
- Jeśli lodówka nie będzie używana przez dłuższy czas i jest pusta, wyłącz ją, rozmroź, umyj, osusz i pozostaw z otwartymi drzwiami, aby zapobiec rozwojowi pleśni w środku.

- Czyszczenie dozownika wody (w przypadku produktów wyposażonych w dozownik wody): Wyczyść zbiorniki na wodę, jeśli nie były używane przez 48 godzin; jeśli woda nie była spuszczana przez 5 dni, przepłucz system wodny, podłączając go do sieci wodociągowej.
- Minimalny okres dostępności części zamiennych do naprawionego sprzętu wynosi 7 lub 10 lat, w zależności od rodzaju i przeznaczenia części zamiennej, zgodnie z Rozporządzeniem Komisji (UE) 2019/2019. • Wykaz części zamiennych i procedura ich zamawiania są

dostępne na stronach internetowych producenta, importera lub upoważnionego przedstawiciela.

- Bardziej szczegółowe informacje o produkcie można znaleźć w bazie danych produktów EPREL, dostępnej pod adresem https:// eprel.ec.europa.eu. Informacje można uzyskać, skanując kod QR z etykiety energetycznej lub wpisując model produktu z etykiety energetycznej w wyszukiwarce EPREL https://

  eprel.ec.europa.eu/

Machine Translated by Google

INSTALACJA I OBSŁUGA WARUNKI URZĄDZENIA

Ta lodówka nie jest przeznaczona do zabudowy.

Instalacja przed pierwszym uruchomieniem

• Urządzenie należy rozpakować, usunąć taśmę klejącą zabezpieczającą drzwi i sprzęt. Resztki kleju można usunąć łagodnym detergentem. • Części styropianowe opakowania nie nadają się do wyrzucania. W razie potrzeby
chłodziarko-zamrażarkę należy owinąć styropianem i folią aluminiową oraz zabezpieczyć taśmą klejącą. • Wnętrze chłodziarko-zamrażarki i zamrażarki, a także sprzęt, należy umyć letnią wodą z dodatkiem płynu do mycia naczyń, a następnie wytrzeć i osuszyć. •
Chłodziarko-zamrażarkę należy ustawić na płaskiej, poziomej i stabilnej powierzchni, w suchym, wentylowanym pomieszczeniu, z dala od źródeł ciepła, takich jak kuchnia, grzejnik centralnego ogrzewania, rura centralnego
ogrzewania, dystrybucja ciepłej wody itp. • Na zewnętrznych powierzchniach produktu może znajdować się folia ochronna; należy ją usunąć. • Poziome położenie urządzenia należy wyregulować, wkręcając 2 regulowane przednie nóżki (rys. 3). • Aby zapewnić swobodne otwieranie drzwi, odległość między bokiem produktu (od strony zawiasów drzwi) a
ścianą pomieszczenia podano na rysunku nr 5.* • Należy zapewnić odpowiednią wentylację pomieszczenia i
wystarczającą cyrkulację powietrza.

powietrza w obszarze wokół urządzenia (rys. 6).*

Minimalne odległości od źródeł ciepła

• z kuchenek elektrycznych, gazowych i innych – 30 mm, • z kotłów gazowych lub
węglowych – 300 mm, • z piekarników do zabudowy – 50 mm

Jeżeli zachowanie podanych powyżej odległości nie jest możliwe, należy zastosować odpowiednią płytę izolacyjną.

Uwaga:

• Tylna ściana lodówki, a w szczególności skraplacz i inne elementy układu chłodniczego, nie mogą stykać się z innymi elementami, które mogą spowodować uszkodzenia, w szczególności (z rurami doprowadzającymi CO i wodę). • Wszelkie manipulacje przy elementach
urządzenia są zabronione. Należy zachować szczególną ostrożność, aby uniknąć uszkodzenia kapilary widocznej w komorze sprężarki.

Rurki tej nie wolno zginać, prostować ani skręcać. • Uszkodzenie rurki
kapilarnej przez użytkownika powoduje utratę gwarancji (rys. 8). • W wybranych modelach klamka znajduje się wewnątrz produktu i należy ją
przykręcić własnym śrubokrętem.

Machine Translated by Google

Podłączanie zasilania

• Przed podłączeniem zaleca się ustawienie pokrętła regulatora temperatury w pozycji „OFF” lub innej pozycji, która odłącza urządzenie od zasilania (patrz strona opisu sterowania). • Urządzenie musi być podłączone do sieci prądu przemiennego 220-240 V/50 Hz za pomocą prawidłowo podłączonego gniazdka z uziemieniem i bezpiecznika 10 A. • Urządzenie musi być uziemione zgodnie z przepisami. Producent nie ponosi odpowiedzialności za jakiekolwiek szkody wyrządzone osobom lub rzeczom w wyniku nieprzestrzegania obowiązków określonych w niniejszym rozporządzeniu. • Nie należy używać łączników, gniazd wielokrotnych (rozdzielaczy) ani przedłużaczy dwużyłowych. Jeśli wymagany jest przedłużacz, może to być wyłącznie przedłużacz jednogniazdkowy z bolcem ochronnym i certyfikatem bezpieczeństwa VDE/GS. • Jeśli używany jest przedłużacz (z wtyczką ochronną ze znakiem bezpieczeństwa), jego gniazdko musi znajdować się w bezpiecznej odległości od zlewów i nie może być narażone na działanie wody lub innych odpadów. • Dane podane są na tabliczce znamionowej umieszczonej na spodzie wewnętrznej ścianki komory chłodziarki**.

Odłączanie od zasilania

Należy zapewnić możliwość odłączenia urządzenia od sieci elektrycznej poprzez wyciągnięcie wtyczki z gniazdka lub wyłączenie wyłącznika dwubiegunowego (rys. 9).

KLASA KLIMATYCZNA

Informacje o klasie klimatycznej urządzenia znajdują się na tabliczce znamionowej. Tabliczka określa, w jakiej temperaturze otoczenia (czyli w pomieszczeniu, w którym urządzenie pracuje) urządzenie działa optymalnie (poprawnie).

Strefa klimatyczna		Dopuszczalna temperatura otoczenia
SN	lekko wydłużony	Urządzenie chłodzące przeznaczone jest do stosowania w temperaturach otoczenia od +10°C do +32°C.
N	nieznacznie	Urządzenie chłodzące przeznaczone jest do stosowania w temperaturach otoczenia od +16°C do +32°C.
ST	subtropikalny	Urządzenie chłodzące przeznaczone jest do stosowania w zakresie temperatur otoczenia od +16 °C do +38 °C.
T	tropikalny	Urządzenie chłodzące przeznaczone jest do stosowania w zakresie temperatur otoczenia od +16 °C do +43 °C.

*
**Nie dotyczy urządzeń do zabudowy
W zależności od modelu

Machine Translated by Google

ROZPAKOWYWANIE

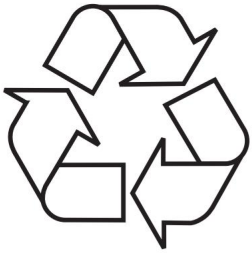

Urządzenie jest zabezpieczone przed uszkodzeniem podczas transportu. Po rozpakowaniu urządzenia prosimy o utylizację materiałów opakowaniowych w sposób przyjazny dla środowiska.
Wszystkie materiały użyte do opakowania są przyjazne dla środowiska, w 100% nadają się do recyklingu i są oznaczone odpowiednim symbolem.

Uwaga! Upewnij się, że materiały opakowaniowe (worki polietylenowe, kawałki styropianu itp.) nie dostaną się w ręce dzieci.

Machine Translated by Google

UTYLIZACJA SPRZĘTU



To urządzenie jest oznakowane zgodnie z Dyrektywą Europejską 2012/19/WE. Symbol ten informuje, że po zużyciu urządzenia (koniec użytkowania) nie wolno go wyrzucać wraz z odpadami komunalnymi.
Użytkownik ma obowiązek przekazać sprzęt do punktu zbiórki zużytego sprzętu elektrycznego i elektronicznego. Podmioty zajmujące się przetwarzaniem zużytego sprzętu, tj. lokalne punkty zbiórki, sklepy czy jednostki administracji państwowej, tworzą odpowiedni system umożliwiający każdemu oddanie takiego sprzętu.
Prawidłowa procedura utylizacji sprzętu elektrycznego i elektronicznego zapobiega negatywnym skutkom dla zdrowia ludzkiego i środowiska, jakie mogą powstać wskutek obecności niebezpiecznych elementów, a także wskutek niewłaściwego składowania i recyklingu takiego sprzętu.

Machine Translated by Google

KONTROLA

Sterowanie urządzeniem

Panel sterowania pokazano na rys. 10. Dla przypomnienia, jest on również wymieniony poniżej:

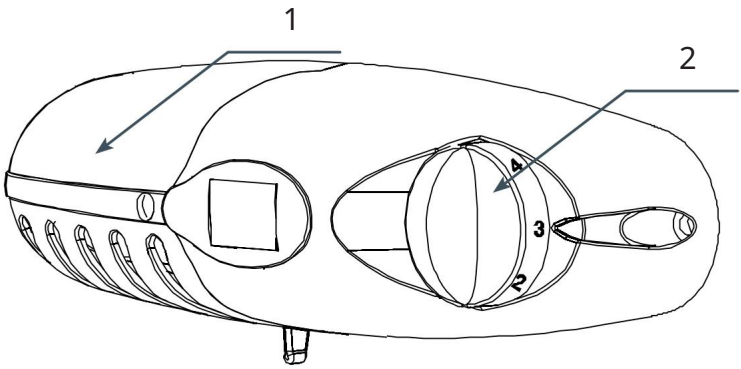

1 - Źródło światła
2 - Termostat

Ustawianie temperatury wewnątrz urządzenia

Temperaturę wewnątrz urządzenia zmienia się poprzez obrót pokrętła sterującego:

Pozycja WYŁ./0 Urządzenie wyłączone

Lokalizacja 1 Urządzenie ma najwyższą temperaturę (w środku jest cieplej)

Pozycja 2-6 Urządzenie ma średnią temperaturę

Pozycja 7 Urządzenie ma najniższą temperaturę (jest chłodniej w środku)

Uwaga:

• Pokrętło termostatu w urządzeniu może być skalibrowane w inny sposób niż przedstawiono w niniejszym opisie. Ogólna zasada działania została opisana powyżej. • Jeśli pokrętło termostatu w urządzeniu nie ma pozycji oznaczonych „OFF" lub „0",

urządzenie można całkowicie wyłączyć jedynie poprzez odłączenie przewodu zasilającego od gniazdka elektrycznego. Przed wyłączeniem urządzenia (wyjęciem wtyczki z gniazdka) należy ustawić termostat na najniższą możliwą temperaturę.

Machine Translated by Google

Dodatkowe informacje o temperaturze

• Na temperaturę wewnątrz urządzenia wpływa wiele czynników. Ustawienie pokrętła zależy między innymi od temperatury otoczenia, natężenia światła słonecznego, częstotliwości otwierania drzwi urządzenia oraz ilości żywności. W większości przypadków optymalne jest ustawienie średniej temperatury. • Komory nie powinny być napełniane przed ich ostygnięciem po co najmniej 4 godzinach pracy urządzenia. • Nie
należy zmieniać ustawienia temperatury ze względu na zmianę pory roku.

Czujnik wykryje wzrost temperatury otoczenia, a sprężarka automatycznie uruchomi się na dłuższy czas, aby utrzymać zadaną temperaturę we wnętrzu. • Niewielkie wahania temperatury są normalne i mogą wystąpić na przykład podczas przechowywania dużej ilości świeżych
produktów w lodówce lub przy otwartych drzwiach przez długi czas. Nie wpływa to na jakość żywności, a temperatura szybko powróci do zadanego poziomu.

OŚWIETLENIE

Niniejszy rozdział dotyczy urządzeń fabrycznie wyposażonych w oświetlenie fluorescencyjne lub urządzeń wyposażonych w oświetlenie LED z żarówkami o gwincie E14.

Wymiana oświetlenia

• Obróć pokrętło sterujące do pozycji „OFF”, a następnie wyciągnij wtyczkę z gniazdka. • Zdejmij osłonę lampy (klosz) i wyciągnij ją
(rys. 18). • Wymień lampę, używając sprawnej lampy o tych samych parametrach, co lampy
montowane fabrycznie (220-240 V, gwint E14, maksymalne wymiary lampy: średnica: 26 mm, długość: 55 mm). • Załóż osłonę lampy (klosz) na swoje miejsce. • Nie używaj lamp o większej lub mniejszej mocy, używaj tylko lamp o parametrach wymienionych powyżej.

Uwaga:

• Zastosowane oświetlenie (żarówki) nie może być używane do oświetlania pomieszczeń mieszkalnych. • Jeżeli w instrukcji
obsługi nie ma rys. 18, wymianę oświetlenia (żarówek) może zlecić wyłącznie wykwalifikowanemu technikowi lub autoryzowanemu serwisowi.

Machine Translated by Google

DZIAŁANIE I FUNKCJE

Przechowywanie żywności w lodówce i zamrażarce

• Produkty należy układać na talerzach, w pojemnikach lub owinąć folią spożywczą. Równomiernie rozłożyć na powierzchniach półek. • Należy zwrócić uwagę, czy żywność nie dotyka tylnej ścianki, ponieważ może to spowodować tworzenie się szronu lub zawilgocenie żywności.

• Nie należy umieszczać w lodówce pojemników z gorącą zawartością.
• Produkty spożywcze, które łatwo chłoną obce zapachy, takie jak masło, mleko, twaróg, a także te o intensywnym zapachu, np. ryby, wędliny, sery – należy umieszczać na półkach owinięte folią lub w hermetycznie zamkniętych pojemnikach. • Przechowywanie warzyw zawierających dużą ilość wody powoduje, że para wodna osadza się na powierzchni pojemników z warzywami; nie zakłóca to prawidłowego funkcjonowania lodówki.
• Przed włożeniem warzyw do lodówki należy je dobrze osuszyć. • Nadmierna wilgotność skraca okres przydatności warzyw, zwłaszcza liściastych. • Warzywa należy przechowywać niemyte. Mycie usuwa naturalną ochronę, dlatego lepiej myć warzywa tuż przed spożyciem. • Zaleca się umieszczanie produktów w koszykach 1, 2, 3* w naturalnym limity napełniania (patrz: rys. 11a / 11b).**

1. Produkty pakowane
2. Półka
3. Normalny limit napełnienia
4. !

• Dozwolone jest przechowywanie produktów na półkach drucianych zamrażarki.* • Dozwolone jest wysunięcie produktów na półce o 20-30 mm od naturalnej granicy zapełnienia.** • Istnieje możliwość wyjęcia dolnego kosza w celu uzyskania większej przestrzeni do przechowywania i przechowywania produktów w dolnej komorze do maksymalnej wysokości.*

Produkty mrożone**

• Praktycznie wszystkie produkty spożywcze można zamrażać, z wyjątkiem warzyw spożywanych na surowo, np. sałaty. • Do zamrażania używa się wyłącznie produktów spożywczych najwyższej jakości, podzielonych na porcje przeznaczone do jednorazowego spożycia. • Produkty powinny być pakowane w opakowania bezzapachowe, nieprzepuszczające powietrza, wilgoci i tłuszczu. Najlepszymi opakowaniami są: worki, folie polietylenowe i folia aluminiowa. • Opakowanie powinno być nieprzepuszczalne i szczelnie przylegać do zamrożonych produktów.

Nie należy używać szklanych pojemników. •
Świeże i ciepłe produkty spożywcze (w temperaturze pokojowej) przeznaczone do zamrożenia nie powinny mieć kontaktu z żywnością już zamrożoną. • Zaleca się, aby w ciągu 24 nami.
godzin nie umieszczać w zamrażarce większej ilości świeżej żywności niż wskazano w tabeli danych technicznych urządzenia.

Machine Translated by Google

• Aby zachować jakość mrożonek, zaleca się przełożenie mrożonek w środkowej części zamrażarki, tak aby nie dotykały produktów, które nie są jeszcze zamrożone. • Zalecamy przesunięcie zamrożonych porcji na jedną stronę komory zamrażarki i umieszczenie świeżych porcji do zamrożenia po przeciwnej stronie i jak najbliżej tylnej i bocznych ścian. • Wykorzystaj przestrzeń przeznaczoną do zamrażania produktów. • Należy pamiętać, że na temperaturę w komorze zamrażarki wpływają między innymi: temperatura otoczenia, stopień wypełnienia produktami spożywczymi, częstotliwość otwierania drzwi, grubość szronu w komorze zamrażarki oraz ustawienie termostatu. • Jeśli drzwi komory zamrażarki nie mogą zostać otwarte natychmiast po zamknięciu, odczekaj od 1 do 2 minut, aż wilgoć

!

ponowne otwarcie,
spowoduje wyrównanie ciśnienia.

Czas przechowywania produktów mrożonych zależy od ich jakości w stanie świeżym przed zamrożeniem, a także od temperatury przechowywania. Przy temperaturze -18°C lub niższej zaleca się następujący czas przechowywania:

Produkty	Miesiące
Wołowina	6-8
Cielęcina	3-6
Bułka tarta	1-2
Wieprzowina	3-6
Drób	6-8
Jajka	3-6
Ryba	3-6
Warzywa	10-12
Owoc	10-12

Komora szybkiego chłodzenia nie służy do przechowywania schłodzonej żywności. W tej komorze można wytwarzać i przechowywać kostki lodu.

Uwaga: Jeżeli urządzenie nie posiada komory , Oznacza to, że dany czynnik chłodniczy zamrażania , nie nadaje się do zamrażania żywności.

*
**Dotyczy urządzeń z zamrażarką znajdującą się na dole urządzenia.
***Dotyczy urządzeń z zamrażalnikiem !
Nie dotyczy urządzeń wyposażonych w komory zamrażalnicze oznaczone !

Machine Translated by Google

JAK UŻYWAĆ EKONOMICZNIE LODÓWKA

Praktyczne porady

• Nie umieszczaj lodówki ani zamrażarki w pobliżu grzejników, pieców ani w miejscu narażonym na bezpośrednie działanie promieni słonecznych. • Upewnij się, że otwory wentylacyjne nie są zablokowane. Usuń kurz i wyczyść je raz lub dwa razy w roku. • Wybierz odpowiednią temperaturę: 6 do 8°C w lodówce i -18°C w zamrażarce to wystarczająca temperatura. • Podwyższ temperaturę w lodówce, wyjeżdżając na wakacje. • Otwieraj drzwi lodówki lub zamrażarki tylko wtedy, gdy jest to konieczne. Dobrze jest wiedzieć, jaka żywność jest przechowywana w lodówce i gdzie się znajduje. Niewykorzystaną żywność należy włożyć z powrotem do lodówki lub zamrażarki tak szybko, jak to możliwe, zanim się nagrzeje. • Regularnie przecieraj wnętrze lodówki ściereczką zwilżoną łagodnym detergentem. Regularnie rozmrażaj urządzenia bez funkcji automatycznego rozmrażania. Nie dopuść do tego, aby warstwa innowacji utworzyła się grubsza niż 10 mm. • Utrzymuj uszczelkę wokół drzwi w czystości, w przeciwnym razie drzwi nie zamkną się całkowicie. Zawsze wymieniaj uszkodzoną uszczelkę.

Co oznaczają gwiazdki?

$	Temperatura nieprzekraczająca -6°C wystarcza do przechowywania mrożonek przez około tydzień. Szuflady lub przegródki oznaczone jedną gwiazdką znajdują się (najczęściej) w tańszych lodówkach.
#	W temperaturze poniżej -12°C żywność można przechowywać przez 1-2 tygodnie bez utraty smaku. Nie jest to temperatura wystarczająca do jej zamrożenia.
@	Stosowany głównie do zamrażania żywności w temperaturach poniżej -18°C. Umożliwia zamrażanie świeżej żywności o wadze do 1 kg.
!	Urządzenie oznaczone w ten sposób pozwala na przechowywanie żywności w temperaturze niższej niż -18°C, a także zamrażanie większych ilości żywności.

Machine Translated by Google

Strefy w lodówce

Ze względu na naturalną cyrkulację powietrza w komorze chłodziarki występują różne strefy temperaturowe.
Najzimniejsza strefa znajduje się bezpośrednio nad szufladami na warzywa.
Przechowuj w niej delikatne i łatwo psujące się produkty, takie jak:

- ryby, mięso, drób,
- wędliny, dania gotowane,
- potrawy lub wypieki zawierające jaja lub śmietanę,
- świeże desery, mieszanki deserowe
- warzywa pakowane i inne świeże produkty spożywcze, których etykieta wskazuje, że należy je przechowywać w temperaturze około 4°C.
• Górna część drzwi jest najcieplejsza. To tutaj najlepiej przechowywać ser i masło.

Produkty, których nie należy przechowywać w lodówce

• Nie wszystkie produkty nadają się do przechowywania w lodówce. Należą do nich:
k nim:
owoce i warzywa wrażliwe na niskie temperatury, takie jak banany, awokado, papaja, marakuja, bakłażany, pomidory i ogórki,
- niedojrzałe owoce,
- ziemniaki

Uwaga:
Przykład umiejscowienia produktu w urządzeniu (rys. 12).

Aby uzyskać najlepszy możliwy poziom konserwacji żywności przez najdłuższy możliwy czas i uniknąć niepotrzebnego marnowania żywności, należy ułożyć produkty tak, jak pokazano na rys. 12. Rysunek przedstawia również rozmieszczenie szuflad, koszyków i półek, co pozwala na najbardziej efektywne wykorzystanie energii zużywanej przez urządzenie chłodnicze.

Przechowywanie żywności w odpowiednich warunkach i temperaturze wydłuża jej przydatność do spożycia i optymalizuje zużycie energii. Zakres odpowiednich temperatur jest podany na opakowaniach lub etykietach żywności.

Machine Translated by Google

ROZMRAŻANIE, MYCIE I KONSERWACJA

Nigdy nie używaj rozpuszczalników ani ostrych, ściernych środków czyszczących (np. proszków czy kremów czyszczących) do czyszczenia korpusu i plastikowych części produktów! Używaj wyłącznie łagodnych detergentów w płynie i miękkich ściereczek. Nie używaj gąbek.

Rozmrażanie lodówki***

• Szron gromadzi się z tyłu lodówki, a następnie jest automatycznie usuwany. Podczas rozmrażania zanieczyszczenia mogą przedostać się do otworu odpływowego wraz z kondensatem. Może to spowodować zablokowanie otworu.
W takim przypadku należy lekko popchnąć otwór wyciorem (rys. 13). • Urządzenie pracuje cyklicznie:
chłodzi (na tylnej ścianie tworzy się szron), a następnie rozmraża (skropliny spływają po tylnej ścianie). • Przed rozpoczęciem czyszczenia należy bezwzględnie odłączyć urządzenie od zasilania
poprzez wyciągnięcie wtyczki z gniazdka sieciowego, wyłączenie urządzenia lub wykręcenie bezpiecznika. Niedopuszczalne jest, aby woda dostała się do panelu sterowania lub oświetlenia. • Nie zalecamy stosowania środków w sprayu do rozmrażania. Mogą one tworzyć mieszanki wybuchowe, zawierają
rozpuszczalniki, które mogą uszkodzić plastikowe części urządzenia, a nawet być niebezpieczne dla zdrowia. • W miarę możliwości należy upewnić się, że woda używana do mycia nie przedostaje się przez otwór odpływowy do pojemnika na skropliny. • Całe urządzenie, z życie.
wyjątkiem uszczelki drzwi, należy umyć łagodnym detergentem. Uszczelkę drzwi należy wyczyścić czystą wodą i wytrzeć do sucha. • Wszystkie elementy (pojemniki na
warzywa, półki drzwiowe, półki szklane itp.) należy dokładnie umyć.

Rozmrażanie zamrażarki**

• Zaleca się łączenie rozmrażania komory zamrażarki z myciem • Większa ilość lodu na robku.
powierzchniach zamrażających zmniejsza wydajność urządzenia i powoduje większe zużycie energii elektrycznej. • Zalecamy rozmrażanie urządzenia co najmniej raz lub dwa razy w roku. W
przypadku większej ilości lodu rozmrażaj częściej. • Podczas gdy w środku znajdują się produkty, konieczne jest ustawienie pokrętła na pozycję maksymalną około 4 godziny przed planowanym rozmrażaniem.
Zapewni to możliwość przechowywania produktów w temperaturze otoczenia przez dłuższy okres. • Po wyjęciu żywności z zamrażarki należy umieścić ją w misce, owinąć kilkoma warstwami gazet, zawinąć w koc i przechowywać w chłodnym miejscu. • Rozmrażanie zamrażarki
należy przeprowadzić tak szybko, jak to możliwe. Dłuższe przechowywanie produktów w temperaturze otoczenia skraca ich termin przydatności do spożycia.

Machine Translated by Google

Aby rozmrozić komorę zamrażarki, należy**

• Wyłącz urządzenie za pomocą panelu sterowania, a następnie wyjmij wtyczkę z gniazdka. • Otwórz
drzwi, wyjmij produkty. • W zależności od
modelu, wysuń kanał odpływowy znajdujący się na dnie komory zamrażarki i umieść pojemnik. • Pozostaw drzwi otwarte, przyspieszy to proces
rozmrażania. Dodatkowo istnieje możliwość umieszczenia pojemnika z gorącą (ale nie wrzącą) wodą w komorze zamrażarki. • Umyj i osusz wnętrze zamrażarki. • Uruchom urządzenie zgodnie z
odpowiednim punktem w instrukcji obsługi.

woda.

Automatyczne rozmrażanie lodówki****

Komora chłodziarki jest wyposażona w funkcję automatycznego rozmrażania. Jednak na tylnej ścianie komory chłodziarki może gromadzić się szron. Dzieje się tak zazwyczaj, gdy w komorze chłodziarki przechowywana jest duża ilość świeżej żywności.

Automatyczne rozmrażanie zamrażarki****

Komora zamrażarki została wyposażona w funkcję automatycznego rozmrażania (No-Frost). Żywność jest mrożona za pomocą systemu chłodzenia z obiegiem powietrza, a wilgoć z komory zamrażarki jest odprowadzana na zewnątrz. Dzięki temu w zamrażarce nie tworzy się niepotrzebny szron, a produkty nie zamarzają.

Mycie ręczne komory chłodziarki i zamrażarki****

Zaleca się czyszczenie komór chłodziarki i zamrażarki co najmniej raz w roku. Zapobiega to powstawaniu bakterii i nieprzyjemnych zapachów. Całe urządzenie należy wyłączyć przyciskiem (1), wyjąć produkty i umyć komory wodą z łagodnym detergentem. Na koniec przetrzeć komory ściereczką.

Wysuwanie i wsuwanie półek*****

Wysuń półkę, a następnie wciśnij ją do końca, tak aby zatrzask półki wskoczył w wycięcie prowadnicy (rys. 15).

Wyjmowanie i wkładanie tacy*****

Podnieś komorę, wyciągnij ją i umieść z powrotem w żądanej pozycji od góry (rys. 16).

Pod żadnym pozorem nie wolno umieszczać wewnątrz zamrażarki grzejnika elektrycznego, nadmuchu ani suszarki do włosów.

** Dotyczy urządzeń z zamrażalnikiem !
*** Nie dotyczy urządzeń z systemem bezszronowym
Dotyczy urządzeń z komorą chłodziarki.
**** Nie dotyczy urządzeń z systemem bezszronowym
***** Dotyczy urządzeń wyposażonych w system zapobiegający zamarzaniu
Nie dotyczy zamrażarek

Machine Translated by Google

ROZWIĄZYWANIE PROBLEMÓW

Problem	Możliwe przyczyny	Możliwe rozwiązania
Urządzenie nie działa.	Otwarty obwód w instalacji elektrycznej	- sprawdź, czy wtyczka jest prawidłowo włożona do gniazdka sieciowego - sprawdź, czy przewód zasilający urządzenia nie jest uszkodzony - sprawdź, czy w gniazdku jest napięcie - podłącz drugi reflektor, np. lampkę stołową - sprawdź czy urządzenie jest włączone - ustaw termostat na pozycję wyższą niż "0" / "WYŁ".
Oświetlenie wewnętrzne nie działa.	Żarówka nie jest dobrze dokręcona lub jest przepalona (w przypadku reflektorów z żarówką).	- sprawdź poprzedni punkt "Urządzenie nie działa" - dokręć lub wymień przepaloną żarówkę (w urządzeniach z żarówką).
Ciągła praca urządzenia	Nieprawidłowe ustawienie pokrętła obrotowego	- przekręć pokrętło obrotowe do niższej pozycji
	Inne przyczyny jak w punkcie „Urządzenie chłodzi i/lub zamraża za słabo”	- określić zgodnie z poprzednim punktem „Urządzenie zbyt słabo chłodzi i/lub zamraża”
Woda na dnie lodówki	Otwór odpływowy wody jest zatkany (dotyczy urządzeń z otworem odpływowym skroplin)	- oczyścić otwór odpływowy (patrz Instrukcja obsługi, rozdział - "Rozmrażanie lodówki")
	Zaburzona cyrkulacja powietrza w pomieszczeniu	- przechowuj produkty spożywcze i pojemniki tak, aby nie dotykały tylnej ściany lodówki
Dźwięki nie pochodzą z normalnej pracy urządzenia	Urządzenie nie działa prawidłowo.	- ustaw urządzenie prawidłowo
	Urządzenie dotyka mebli i/lub innych przedmiotów	- umieść urządzenie swobodnie, tak aby nie dotykało innych

Machine Translated by Google

Problem	Możliwe przyczyny	Możliwe rozwiązania
Urządzenie chłodzi i/lub zamraża zbyt słabo	Nieprawidłowe ustawienie pokrętła obrotowego	- przekręć pokrętło obrotowe do wyższej pozycji
	Temperatura otoczenia jest wyższa lub niższa od temperatury podanej w tabeli danych technicznych urządzenia.	- Urządzenie przeznaczone jest do pracy w temperaturze podanej w tabeli danych technicznych urządzenia.
	Urządzenie znajduje się w miejscu nasłonecznionym lub w pobliżu źródeł ciepła.	- zmienić lokalizację urządzenia zgodnie z instrukcją obsługi
	Jednorazowe napełnianie dużą ilością ciepłych produktów	- odczekaj około 72 godzin, aż produkty ostygną (zamrożą) i osiągną pożądaną temperaturę wewnętrzną - przechowuj produkty spożywcze i
	Zaburzona cyrkulacja powietrza w pomieszczeniu	pojemniki tak, aby nie dotykały tylnej ściany lodówki
	Utrudniona cyrkulacja powietrza z tyłu urządzenia	- odsunąć urządzenie od ściany na odległość co najmniej 30 mm
	Drzwi lodówki/zamrażarki są otwierane zbyt często i/ ponieważ pozostają otwarte przez długi czas	- ograniczyć częstotliwość otwierania drzwi i/lub skrócić czas, w którym drzwi pozostają otwarte
	Drzwi się nie otwierają.	- produkty i pojemniki należy ustawiać w taki sposób, aby nie utrudniały zamykania drzwi
	Kompresor rzadko się włącza	- sprawdź czy temperatura otoczenia nie jest niższa od zakresu klasy klimatycznej.
	Nieprawidłowo włożona uszczelka drzwi	- wciśnij uszczelkę

Podczas normalnego użytkowania lodówki mogą być emitowane różne dźwięki, które nie mają wpływu na jej prawidłowe działanie.

Dźwięki, które można łatwo usunąć:
• Hałas, gdy lodówka nie stoi pionowo – dostosuj ustawienia za pomocą regulowanych nóżek z przodu. Możesz również podłożyć miękką szmatkę pod rolki z tyłu, zwłaszcza jeśli podłoga jest wyłożona płytkami.

• Ociera się o sąsiednie meble – przesuń lodówkę. • Skrzypiące szuflady lub półki – wysuń i włóż ponownie szufladę lub półkę. • Dźwięki wydawane przez stykające się butelki – rozsuń butelki.

Dźwięki, które mogą być słyszalne podczas prawidłowej pracy urządzenia, wynikają z pracy termostatu, sprężarki (podłączenia), układu chłodzenia (kurczenia się i rozszerzania materiału na skutek różnic temperatur, a także przepływu czynnika chłodzącego).

Machine Translated by Google

GWARANCJA, PRZEDSPRZEDAŻ PRACA

Gwarancja

Gwarancja udzielana jest na warunkach określonych w karcie gwarancyjnej. Producent nie ponosi odpowiedzialności za szkody powstałe w wyniku niewłaściwego obchodzenia się i użytkowania produktu.

Praca

• Producent urządzenia zaleca, aby wszelkie naprawy i regulacje
Produkt był zawsze naprawiany przez serwis fabryczny lub autoryzowany serwis producenta. Ze względów bezpieczeństwa nie należy samodzielnie naprawiać urządzenia. • Naprawy wykonywane przez osoby
nieposiadające wymaganych kwalifikacji mogą stanowić poważne zagrożenie dla użytkownika urządzenia. • Minimalny okres gwarancji na urządzenie oferowany przez producenta wynosi

com, importer lub autoryzowany przedstawiciel, podany jest w certyfikacie gwarancyjnym.

• Gwarancja na urządzenie traci ważność wskutek adaptacji, przeróbki urządzenia, uszkodzenia plomb lub innych zabezpieczeń i zabezpieczeń urządzenia lub jego części, a także wskutek innych nieautoryzowanych ingerencji w urządzenie, dokonanych z naruszeniem instrukcji obsługi.

Zgłaszanie napraw i pomoc w przypadku awarii

Jeśli urządzenie wymaga naprawy, skontaktuj się z autoryzowanym serwisem. Dane kontaktowe serwisu, w tym numer telefonu kontaktowego, znajdują się w karcie gwarancyjnej. Przed skontaktowaniem się z serwisem prosimy o przygotowanie numeru seryjnego urządzenia, który znajduje się na tabliczce znamionowej. Dla wygody zapisz go tutaj:

Oświadczenie producenta

Producent niniejszym oświadcza, że wyrób jest zgodny z zasadniczymi wymaganiami następujących dyrektyw europejskich:

- Dyrektywa niskonapięciowa 2014/35/WE
- dyrektywa w sprawie kompatybilności elektromagnetycznej 2014/30/WE
- Dyrektywa ErP - 2009/125/WE
- Dyrektywa RoHS 2011/65/WE

w związku z tym wyrób otrzymał oznakowanie CE i została wystawiona na niego Deklaracja Zgodności, którą udostępniono organom inspekcji handlowej.

Machine Translated by Google

Droga Klient

Od dziś codzienne zadania staną się jeszcze prostsze. To urządzenie łączy w sobie wyjątkową łatwość obsługi Amica z doskonałą wydajnością. Po zapoznaniu się z instrukcją obsługi, korzystanie z urządzenia nie będzie sprawiało żadnych problemów.

Bezpieczeństwo i funkcjonalność sprzętu opuszczającego fabrykę były starannie sprawdzane na stanowiskach kontrolnych przed zapakowaniem.

Przed użyciem urządzenia należy uważnie przeczytać instrukcję obsługi. Przestrzeganie tych instrukcji zapewni ochronę przed niewłaściwym użytkowaniem. Instrukcję należy przechowywać w łatwo dostępnym miejscu.

Aby uniknąć wypadków, należy przestrzegać instrukcji zawartych w niniejszej instrukcji obsługi.

Z szacunkiem

Amica

Machine Translated by Google

INSTRUKCJE BEZPIECZEŃSTWA STOSOWANIE

• Urządzenie przeznaczone jest wyłącznie do użytku domowego.
• Producent zastrzega sobie prawo do wprowadzania zmian niemających wpływu na działanie urządzenia. • Niektóre uwagi zawarte w niniejszej instrukcji
obsługi są takie same dla różnych typów urządzeń chłodniczych (lodówek, chłodziarko-zamrażarek i zamrażarek).

• Producent nie ponosi odpowiedzialności za szkody powstałe w wyniku użytkowania niezgodnego z instrukcją.

• Prosimy zachować tę informację, aby móc do niej wrócić w przyszłości lub przekazać ją potencjalnemu przyszłemu użytkownikowi.

• Urządzenie to nie jest przeznaczone do użytku przez osoby (w tym dzieci) o ograniczonej sprawności fizycznej, sensorycznej lub umysłowej, a także osoby nieposiadające odpowiedniego doświadczenia lub wiedzy, chyba że użytkowanie urządzenia odbywa się pod nadzorem osób odpowiedzialnych za bezpieczeństwo lub zgodnie z ich instrukcjami użytkowania.

• Upewnij się, że dzieci nie korzystają z urządzenia bez nadzoru. Nie pozwól im bawić się urządzeniem. Nie wolno im siadać na wystających elementach ani opierać się o drzwi. • Chłodziarko-zamrażarka działa prawidłowo w temperaturze otoczenia podanej w tabeli danych
technicznych. Unikaj umieszczania urządzenia w piwnicy, korytarzu lub nieogrzewanej kabinie jesienią i zimą.

• Podczas ustawiania, przenoszenia i podnoszenia nie należy chwytać za klamki drzwi, ciągnąć lodówki za tylną ściankę i dotykać jednostki sprężarki.

• Podczas transportu, przenoszenia i ustawiania lodówka/zamrażarka nie może być odchylona od pionu o więcej niż 40°. W przypadku:

Machine Translated by Google

Jeżeli taka sytuacja wystąpi, należy pozostawić urządzenie na co najmniej 2 godziny po jego umieszczeniu, nie podłączając go do prądu (rys. 2).

- Przed każdą rutynową konserwacją należy odłączyć urządzenie od zasilania. Nie należy ciągnąć za przewód zasilający, lecz odłączać go chwytając za wtyczkę z gniazdka.
- Hałasy takie jak skrzypienie lub trzaski powstają w wyniku rozszerzania się i kurczenia części na skutek zmian temperatury.

- Ze względów bezpieczeństwa nie należy podejmować prób samodzielnej naprawy urządzenia. Naprawy wykonywane przez osoby nieuprawnione mogą stanowić zagrożenie dla bezpieczeństwa użytkownika.

- W przypadku awarii układu chłodniczego należy przewietrzyć pomieszczenie, w którym znajduje się urządzenie, przez kilka minut (pomieszczenie musi mieć co najmniej 4m3 w przypadku produktu metylopropan m/R600).
- Nie zamrażaj ponownie produktów rozmrożonych nawet częściowo.

- Nie przechowuj napojów w butelkach i puszkach, zwłaszcza napojów gazowanych, w zamrażarce. Puszki i butelki są narażone na pęknięcie.

- Unikaj kontaktu produktów wyjętych bezpośrednio z zamrażarki (np. lodów, kostek lodu itp.) z ustami. Ich niska temperatura może spowodować poważne odmrożenia.

- Należy uważać, aby nie uszkodzić układu chłodniczego, np. poprzez przebicie przewodów czynnika chłodniczego w parowniku lub pęknięcie rur. Wyciekający czynnik chłodniczy jest łatwopalny. W przypadku kontaktu z oczami, przemyć je czystą wodą i natychmiast skontaktować się z lekarzem.

- Konieczne jest również wyeliminowanie lub uniemożliwienie
- zastosowanie blokady na starym urządzeniu, tak aby dzieci nie mogły zamknąć się w starej instalacji.

- Urządzenie przeznaczone jest do przechowywania żywności, a nie

Machine Translated by Google

nie używać go do innych celów.
• Przed przystąpieniem do czyszczenia, konserwacji lub zmiany lokalizacji urządzenia należy całkowicie odłączyć je od zasilania (poprzez wyjęcie wtyczki zasilającej).

To urządzenie może być używane przez dzieci w wieku 8 lat i starsze, osoby o ograniczonej sprawności fizycznej, sensorycznej lub umysłowej oraz osoby nieposiadające doświadczenia i wiedzy w zakresie obsługi urządzenia wyłącznie pod nadzorem, po uprzednim przeszkoleniu w zakresie bezpiecznego użytkowania urządzenia i świadomości związanych z tym zagrożeń. Dzieci nie powinny bawić się urządzeniem. Czyszczenie i konserwacja urządzenia nie powinny być wykonywane przez dzieci, chyba że ukończyły 8 lat i znajdują się pod nadzorem odpowiedniej osoby.

• Aby uzyskać więcej miejsca w zamrażarce, wysuń szuflady i umieść żywność bezpośrednio na półkach. Nie ma to wpływu na parametry termiczne ani mechaniczne urządzenia. Pojemność użytkowa zamrażarki została obliczona bez szuflad.



OSTRZEŻENIE: Zagrożenie pożarowe / materiały łatwopalne

• Dzieci w wieku od 3 do 8 lat mogą wkładać i wyjmować produkty z urządzenia chłodniczego.

Aby uniknąć zanieczyszczenia żywności, postępuj zgodnie z poniższymi instrukcjami:
• Długotrwałe otwarcie drzwi może spowodować wzrost temperatury w komorach urządzenia.
• Regularnie czyść powierzchnie mające kontakt z żywnością oraz, w zależności od dostępności, systemy odprowadzania wody.

• Przechowuj surowe mięso i ryby w odpowiednich pojemnikach w lodówce, aby nie miały kontaktu z innymi produktami spożywczymi i

Machine Translated by Google

aby nie kapały na nią.

- Komory dwugwiazdkowe służą do przechowywania mrożonek w zamrażarce oraz do przechowywania i zamrażania lodu i kostek lodu.
- Komory jedno-, dwu- i trzygwiazdkowe nie są przeznaczone do zamrażania świeżej żywności.

	Rodzaje przegródek	Docelowa temperatura przechowywania [OC]	Odpowiednie pokarmy
1	Lodówka +2 +8		Jaja, żywność gotowana, żywność pakowana, owoce i warzywa, produkty mleczne, ciastka, napoje i inne produkty spożywcze nieprzeznaczone do mrożenia.
2	Zamrażarka !	-18	Owoce morza (ryby, krewetki, małże), produkty słodkowodne i mięsne (zalecany okres przechowywania: 3 miesiące, im dłużej produkty są przechowywane, tym mniej są smaczne i odżywcze), nadają się do mrożonych produktów świeżych.
3	Zamrażarka @	-18	Owoce morza (ryby, krewetki, małże), produkty słodkowodne i mięsne (zalecany okres przechowywania: 3 miesiące, im dłużej produkty są przechowywane, tym mniej smaczne i odżywcze), nie nadają się do mrożonek świeżych.
4	Zamrażarka nr	-12	Owoce morza (ryby, krewetki, małże), produkty słodkowodne i mięsne (zalecany okres przechowywania: 2 miesiące, im dłużej produkty są przechowywane, tym mniej smaczne i odżywcze), nie nadają się do mrożonek świeżych.
5	Zamrażarka $ -6		Owoce morza (ryby, krewetki, małże), produkty słodkowodne i mięsne (zalecany 1 miesiąc, im dłużej produkty są przechowywane, tym mniej są smaczne i odżywcze), nie nadają się do mrożonych produktów świeżych.
6	Komora bezgwiezdna	-6 0	Wieprzowina, świeża wołowina, ryby, kurczak, niektóre pakowane produkty przetworzone itp. (zaleca się spożycie tego samego dnia, najlepiej w ciągu maksymalnie 3 dni). Produkty przetworzone częściowo pakowane (produkty, które nie nadają się do mrożenia).
7	Komora na towary łatwo psujące się	2 +3	Wieprzowina, świeża/mrożona wołowina, kurczak, produkty słodkowodne itp. (7 dni w temperaturze poniżej 0°C; powyżej 0°C, zaleca się spożycie tego samego dnia, najlepiej w ciągu maksymalnie 2 dni). Owoce morza (poniżej 0°C przez 15 dni; nie zaleca się przechowywania tych produktów w temperaturze powyżej 0°C).

Machine Translated by Google

8	Komora do przechowywania świeżej żywności	0 +4	Wieprzowina, świeża wołowina, ryby, kurczak, gotowane jedzenie itp. (zaleca się spożycie tego samego dnia, najlepiej w ciągu maksymalnie 3 dni).
9	Komora do przechowywania wina	+5 +20	Wino czerwone, białe, musujące itp.

- Uwaga: Przechowuj produkty zgodnie z zaleceniami dotyczącymi poszczególnych komór lub zgodnie z temperaturami podanymi dla poszczególnych produktów.
- Jeżeli lodówka nie jest używana i przez dłuższy czas pozostaje pusta, wyłącz ją, rozmroź, umyj, osusz i pozostaw drzwiczki otwarte, aby zapobiec rozwojowi pleśni w środku.

- Czyszczenie dozownika wody (w przypadku produktów z dozownikiem wody): Wyczyść zbiornik na wodę, jeśli nie był używany przez 48 godzin; jeśli woda nie była podawana przez 5 dni, przepłucz instalację wodną podłączoną do sieci wodociągowej.

- Minimalny okres dostępności części zamiennych niezbędnych do naprawy urządzenia wynosi od 7 do 10 lat, w zależności od rodzaju i przeznaczenia części zamiennej. Okres ten jest zgodny z Rozporządzeniem Komisji (UE) 2019/2019. • Lista części zamiennych i procedura zamawiania są dostępne na stronach internetowych producenta, importera lub autoryzowanego przedstawiciela.

- Więcej informacji o produkcie znajdziesz w europejskiej bazie danych EPREL pod adresem https://eprel.ec.europa.eu. Informacje można uzyskać, skanując kod QR na etykiecie energetycznej lub wpisując model produktu z etykiety energetycznej w wyszukiwarce EPREL https://eprel.ec.europa.eu/

Machine Translated by Google

INSTALACJA I WARUNKI FUNKCJONALNOŚĆ- INSTRUKCJA OBSŁUGI URZĄDZENIA

To urządzenie chłodnicze nie jest przeznaczone do zabudowy.

Instalacja przed pierwszym użyciem

• Rozpakuj urządzenie i usuń paski samoprzylepne chroniące drzwi i sprzęt (4). Wszelkie pozostałe paski samoprzylepne można usunąć łagodnym detergentem. • Zachowaj elementy ze styropianu. Jeśli lodówka/zamrażarka
będzie musiała być ponownie transportowana, owiń ją styropianem i folią, a następnie zabezpiecz paskiem samoprzylepnym. • Umyj wnętrze lodówki i zamrażarki, a także inne elementy sprzętu, ciepłą wodą z płynem do mycia naczyń, a następnie wytrzyj i osusz. • Umieść lodówkę/ zamrażarkę
na równej i stabilnej powierzchni na solidnej podłodze, w suchym, dobrze wentylowanym pomieszczeniu, z dala od bezpośredniego światła słonecznego, z dala od źródeł ciepła, takich jak piec, grzejnik centralnego ogrzewania, rura
centralnego ogrzewania, system ciepłej wody itp. • Usuń ewentualną folię ochronną, która może pokrywać urządzenie. • Wypoziomuj urządzenie, celując w 2 regulowane nóżki z przodu (rys. 3). • Aby zapewnić łatwe otwieranie drzwi, odległość między ścianą boczną urządzenia (stroną zawiasów) a ścianą pomieszczenia pokazano na rysunku 5.* • Należy zapewnić odpowiednią wentylację pomieszczenia
i swobodną cyrkulację powietrza ze wszystkich stron urządzenia (rys. 6).*

Minimalne odległości od źródeł ciepła

• Kuchenki elektryczne, gazowe i inne – 30 mm, • Kuchnie olejowe lub węglowe
– 300 mm, • Piekarniki kuchenne do zabudowy – 50 mm

Jeżeli zachowanie podanych wyżej odległości nie jest możliwe, należy zastosować płytę izolacyjną.

Uwaga:

• Tylna ściana lodówki, a w szczególności czynnik chłodniczy i inne elementy układu chłodniczego, nie mogą stykać się z innymi elementami, co może spowodować ich uszkodzenie, w szczególności (z rurą centralnego ogrzewania i rurą doprowadzającą wodę).

• Zabrania się jakiegokolwiek dotykania części agregatu. Należy uważać, aby nie uszkodzić widocznej w komorze sprężarki rurki kapilarnej. Nie wolno jej zginać, prostować ani zwijać. Uszkodzenie rurki kapilarnej przez użytkownika powoduje utratę gwarancji (rys. 8). W niektórych modelach luźny uchwyt należy wyjąć z
wnętrza obudowy, a następnie przykręcić do drzwi za pomocą dołączonego śrubokręta.

Machine Translated by Google

Podłączenie do sieci elektrycznej

• Przed podłączeniem zaleca się ustawienie pokrętła termostatu w pozycji „OFF” lub innej pozycji, która odłącza urządzenie od zasilania (patrz strona z opisem elementów sterujących). • Urządzenie musi być podłączone do zasilania prądem zmiennym 220 V.

240 V, 50 Hz przez prawidłowo zainstalowane, uziemione gniazdko ścienne zabezpieczone wyłącznikiem nadprądowym 10 A. • Uziemienie urządzenia jest zalecane przez prawo. Producent nie ponosi odpowiedzialności za szkody osobowe lub materialne powstałe w wyniku nieprzestrzegania tego wymogu prawnego. Nie należy używać adapterów, rozgałęźników ani przedłużaczy dwużyłowych. Jeśli konieczne jest użycie przedłużacza, należy zastosować przedłużacz z pojedynczą wtyczką, rolką zabezpieczającą i certyfikatem bezpieczeństwa VDE/GS. • W przypadku stosowania przedłużacza (z rolką zabezpieczającą i oznaczeniem bezpieczeństwa), jego wtyczka musi znajdować się w bezpiecznej odległości od zlewów i nie może być narażona na zanurzenie w wodzie lub innych odpływach.

•

• OSTRZEŻENIE: Nie umieszczaj przenośnych listew zasilających ani adapterów zasilania z tyłu urządzenia. • OSTRZEŻENIE: Ustawiając urządzenie, upewnij się, że przewód zasilający nie jest przyciśnięty ani uszkodzony. • Dane można znaleźć na tabliczce znamionowej znajdującej się na dole ścianki wewnątrz komory lodówki**.

Wyłączenie zasilania

Należy zapewnić możliwość odłączenia urządzenia poprzez wyjęcie wtyczki z gniazdka lub wyłączenie wyłącznika dwubiegunowego (rys. 9)

Klasa klimatyczna

Informacje o klasie klimatycznej urządzenia znajdują się na tabliczce znamionowej. Wskazuje ona temperaturę otoczenia (tj. temperaturę pomieszczenia, w którym urządzenie pracuje) zapewniającą optymalną (prawidłową) pracę urządzenia.

Klasa klimatyczna		Dopuszczalna temperatura otoczenia
SN	umiarkowany powiększony	Agregat chłodniczy przeznaczony jest do pracy w zakresie temperatur od 10°C do 32°C.
N	umiarkowany	Agregat chłodniczy przeznaczony jest do pracy w zakresie temperatur od 16°C do 32°C.
ST	subtropikalny	Agregat chłodniczy przeznaczony jest do pracy w zakresie temperatur od 16°C do 38°C.
T	tropikalny	Agregat chłodniczy przeznaczony jest do pracy w zakresie temperatur od 16°C do 43°C.

*
**Nie dotyczy urządzeń do zabudowy
Dostępne w zależności od modelu

Machine Translated by Google

ROZPAKOWYWANIE

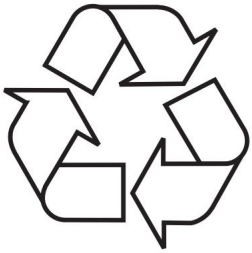

Urządzenie zostało zapakowane do transportu w celu zabezpieczenia przed uszkodzeniem. Po rozpakowaniu urządzenia prosimy o zutylizowanie materiałów opakowaniowych w sposób przyjazny dla środowiska.

Wszystkie materiały opakowaniowe są przyjazne dla środowiska i w 100% nadają się do recyklingu (są oznaczone odpowiednim symbolem).

Uwaga! Podczas rozpakowywania należy przechowywać materiały opakowaniowe (małe torebki foliowe, kawałki styropianu itp.) poza zasięgiem dzieci.

Machine Translated by Google

ELIMINACJA
UŻYWANE SPRZĘT AGD



To urządzenie jest oznaczone symbolem przekreślonego kontenera na odpady, zgodnie z Dyrektywą Europejską 2012/19/WE. Symbol ten oznacza, że po okresie użytkowania produktu nie można wyrzucać razem z innymi odpadami domowymi.

Użytkownik jest zobowiązany do oddania go do punktu zbiórki zużytego sprzętu elektrycznego i elektronicznego. Takie punkty zbiórki są organizowane przez gminy, niektóre sklepy oraz firmy zajmujące się wywozem odpadów.

Przestrzeganie zasad utylizacji sprzętu elektrycznego i elektronicznego przyczynia się do uniknięcia szkodliwych skutków dla zdrowia ludzi i środowiska naturalnego, wynikających z możliwości występowania w nim niebezpiecznych składników lub przekształceń niewłaściwych dla tego rodzaju sprzętu.

Machine Translated by Google

ZAMÓWIENIE

Sterowanie urządzeniem

Panel sterowania pokazany jest na rysunku 10. Dla przypomnienia, pokazany jest on również poniżej:

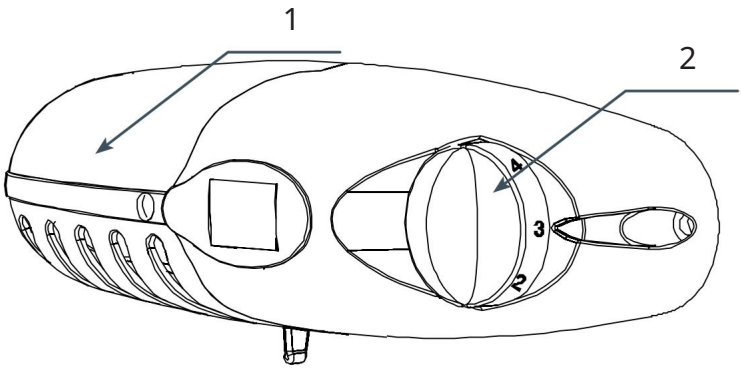

1 – Oświetlenie
2 - Termostat

Ustawienie temperatury wewnątrz urządzenia

Obracając pokrętło zmieniasz temperaturę wewnątrz urządzenia:

WYŁ./0 Pozycja Urządzenie wyłączone

Pozycja 1	W urządzeniu ustawiona jest najniższa temperatura (wewnątrz jest cieplej).
Pozycje 2-6	W urządzeniu ustawiono średnią temperaturę
Pozycja 7	Najniższe ustawienie temperatury znajduje się na urządzeniu (wewnątrz jest zimniej)

Uwaga: •

Przełącznik termostatu może mieć inną skalę niż pokazana w niniejszym opisie. Ogólna zasada działania została wyjaśniona powyżej. • Jeśli przełącznik termostatu nie ma pozycji „WYŁ.” lub „0”, urządzenie można całkowicie wyłączyć, odłączając je od
zasilania za pomocą przewodu zasilającego. Przed odłączeniem należy ustawić termostat na najniższą możliwą temperaturę.

Machine Translated by Google

Dodatkowe informacje o temperaturze

• Temperatura wewnątrz urządzenia zależy od różnych czynników. Ustawienie zależy między innymi od temperatury otoczenia, poziomu nasłonecznienia, częstotliwości otwierania drzwi urządzenia i ilości żywności. W większości przypadków średnie ustawienie jest najbardziej optymalne. • Po włączeniu urządzenia należy odczekać pewien czas przed przechowywaniem żywności (minimum 4 godziny). • Każdy wzrost temperatury otoczenia jest wykrywany przez zewnętrzny
czujnik, który uruchamia sprężarkę na okres dłuższy niż faza bezwładności cieplnej, utrzymując w ten sposób żądaną temperaturę wewnątrz szafy. Dlatego ręczna
regulacja temperatury w zależności od pory roku jest zbędna. • Niewielkie zmiany temperatury wewnętrznej urządzenia mogą wystąpić na przykład po przechowywaniu dużej ilości świeżych produktów lub po otwarciu drzwi przez pewien czas. Zjawisko to, które jest całkowicie normalne, nie ma wpływu na produkty spożywcze, ponieważ szafa po zamknięciu szybko powraca do ustawionej temperatury.

OŚWIETLENIE

W tym rozdziale omówione zostaną urządzenia wyposażone w żarówki żarowe oraz urządzenia z oświetleniem LED (żarówki z trzonkiem E14).

Wymiana oświetlenia

• Ustaw przełącznik wyboru w pozycji „OFF”, a następnie odłącz przewód zasilający. • Zdejmij osłonę żarówki (rys. 18). • Wymień żarówkę
na inną o takich samych parametrach jak oryginalnie zainstalowana (220–240 V, gwint
E14, maksymalne wymiary żarówki: średnica – 26 mm, długość 55 mm). • Załóż osłonę żarówki. • Nie używaj żarówek o niższej lub wyższej mocy; używaj wyłącznie żarówek o parametrach wskazanych powyżej.

Uwaga: •
Zastosowane oświetlenie nie może być używane do oświetlenia pomieszczenia. • Jeżeli w niniejszej mieszkania.
instrukcji nie ma rysunku oznaczonego numerem 18, wymianę oświetlenia może przeprowadzić wyłącznie autoryzowany serwisant.

Machine Translated by Google

ZASTOSOWANIA I FUNKCJE

Przechowywanie żywności w lodówce

• Ułóż produkty na talerzach, w pojemnikach lub owiń folią spożywczą. Ułóż je równomiernie na powierzchni półek.

• Należy pamiętać, że produkty spożywcze nie powinny stykać się z tylną ścianką. Może to spowodować tworzenie się szronu lub wilgoci na produktach. • Nie umieszczaj pojemników z żywnością w lodówce, gdy jest jeszcze ciepła.
• Produkty, które szybko chłoną silne zapachy, takie jak masło, mleko i twaróg, a także te o gorący.
silnym zapachu, takie jak ryby, wędliny i sery, należy przechowywać w lodówce owinięte w folię lub w szczelnie zamkniętych pojemnikach. • Przechowywanie warzyw o dużej zawartości wody może powodować skraplanie się pary wodnej na górnej powierzchni szuflad na warzywa; nie ma to wpływu na normalne działanie lodówki. • Przed włożeniem warzyw do lodówki należy je dokładnie
osuszyć. • Nadmierna wilgotność skraca okres przydatności warzyw, zwłaszcza liściastych.

• Najlepiej przechowywać warzywa niemyte. Mycie usuwa naturalną warstwę ochronną, dlatego najlepiej myć warzywa tuż przed spożyciem.

• Dopuszcza się przechowywanie produktów w koszykach (szufladach) 1, 2, 3* (patrz rys. 11a / 11b).**

1. Produkty pakowane
2. Tacka/półka parownika
3. Naturalny limit obciążenia
4. !

• Istnieje możliwość umieszczenia produktów na półkach parownika zamrażarki.* Istnieje możliwość wyjęcia
• produktów z półki 20-30 mm poniżej naturalnej granicy załadunku.** Istnieje możliwość wyjęcia dolnego kosza w celu zwiększenia powierzchni
• załadunku i umieszczenia produktów z tyłu komory do maksymalnej wysokości.*

Zamrażanie produktów**

• Dozwolone jest zamrażanie praktycznie wszystkich produktów spożywczych, z wyjątkiem warzyw spożywanych na surowo, takich jak sałata. Dla lepszego zielony.
zamrożenia zaleca się używanie jak najświeższych produktów i zamrażanie ich w małych porcjach.
• Produkty powinny być pakowane w materiały bezwonne, odporne na przenikanie powietrza i wilgoci oraz niewrażliwe na tłuszcz. Najbardziej odpowiednimi materiałami opakowaniowymi są worki, folie polietylenowe i folia aluminiowa. Opakowanie musi być szczelne i ściśle przylegać do zamrożonych produktów. Nie zaleca się
stosowania szklanych pojemników. Świeże produkty spożywcze (w temperaturze pokojowej) przeznaczone do zamrożenia nie mogą mieć
kontaktu z produktami już zamrożonymi.

Machine Translated by Google

- Nie zaleca się umieszczania w zamrażarce większej ilości świeżej żywności na dobę niż wskazano w tabeli danych technicznych urządzenia. Aby zachować jakość mrożonek, zaleca się grupowanie mrożonek w centralnej części zamrażarki, tak aby nie stykały się z niezamrożonymi produktami. Zalecamy przesunięcie zamrożonych porcji na jedną stronę komory zamrażarki, a świeżych porcji do zamrożenia po przeciwnej stronie, dosuwając je jak najdalej w kierunku tylnej ścianki.

- Do mrożenia produktów należy używać zamrażarki oznaczonej ! .
- Należy pamiętać, że na temperaturę w komorze chłodziarki wpływa kilka czynników, takich jak: temperatura otoczenia, ilość przechowywanej żywności, częstotliwość otwierania drzwi, poziom nagromadzenia szronu oraz ustawienie termostatu. Jeśli otwarcie drzwi komory chłodziarki zaraz po ich zamknięciu sprawia trudności, zalecamy odczekanie 1–2 minut, aż ustąpi podciśnienie.

Okres przydatności do spożycia produktów mrożonych zależy od ich jakości w stanie świeżym przed zamrożeniem, a także od temperatury przechowywania. Przy utrzymaniu temperatury -18°C lub niższej zaleca się następujące okresy przechowywania:

Produkty	Miesiąc
Boeuf	6-8
Łydka	3-6
Opaci	1-2
Świnia	3-6
Drób	6-8
Jajka	3-6
Ryby	3-6
Warzywa	10-12
Owoce	10-12

Komora szybkiego chłodzenia nie jest przeznaczona do przechowywania mrożonek. W tej komorze można wytwarzać i przechowywać wyłącznie kostki lodu.

Ostrzeżenie: Jeżeli urządzenie nie posiada komory , oznacza to, że lodówka nie nadaje się do zamrażania żywności.

* Dotyczy urządzeń z zamrażalnikiem w dolnej części urządzenia.
** Dotyczy urządzeń z zamrażalnikiem !
*** Nie dotyczy urządzeń wyposażonych w komorę zamrażarki oznaczoną symbolem !

Machine Translated by Google

JAK EKONOMICZNIE KORZYSTAĆ Z LODÓWKI?

Praktyczne porady

• Nie umieszczaj lodówki ani zamrażarki w pobliżu grzejników lub piekarników ani w miejscach, w których może być narażona na bezpośrednie działanie promieni słonecznych. • Upewnij się, że otwory wentylacyjne skraplacza z tyłu urządzenia nie są zasłonięte. Czyść je i odkurzaj raz lub dwa razy w roku. • Wybierz odpowiednią temperaturę: 4°C w lodówce i -18°C w zamrażarce to wystarczająca temperatura. Drzwi lodówki lub zamrażarki należy otwierać tylko w razie potrzeby.
• Warto wiedzieć, jakie produkty spożywcze są przechowywane w lodówce i gdzie dokładnie się znajdują.

Niewykorzystaną żywność należy jak najszybciej włożyć z powrotem do lodówki lub zamrażarki, zanim się nagrzeje. Regularnie czyść wnętrze lodówki ściereczką zwilżoną łagodnym detergentem. Urządzenia bez funkcji automatycznego rozmrażania należy regularnie rozmrażać.

Nie dopuścić do utworzenia się warstwy szronu grubszej niż 10 mm. • Utrzymuj uszczelkę wokół drzwi w czystości, w przeciwnym razie drzwi mogą się nie zamknąć całkowicie. Uszkodzone uszczelki należy zawsze wymienić.

Co oznaczają gwiazdy?

$	Temperatura co najmniej -6°C wystarcza do przechowywania mrożonek przez około 2-3 dni. Szuflady lub przegródki oznaczone symbolem gwiazdki najczęściej znajdują się w niedrogich lodówkach.
#	Żywność można przechowywać w temperaturze -12°C przez 1 miesiąc bez ryzyka utraty smaku. Ta temperatura nie jest wystarczająca do zamrożenia żywności.
@	Umożliwia przechowywanie już zamrożonej żywności przez okres do 1 roku. NIE umożliwia jednak zamrażania świeżej żywności.
!	Urządzenie nadaje się do przechowywania żywności w temperaturze poniżej -18°C, a także do zamrażania większych ilości żywności.

Machine Translated by Google

Miejsca przechowywania w lodówce

Ze względu na normalną cyrkulację powietrza w komorze chłodziarki znajdują się strefy o różnej temperaturze.

• Najzimniejsza strefa znajduje się bezpośrednio nad szufladą na warzywa. Delikatne i łatwo psujące się produkty spożywcze, takie jak:

- Ryby, mięso, drób,
- Wędliny, dania gotowe,
- Dania lub produkty gotowane zawierające jaja lub śmietanę,
- Świeże ciasto, mieszanki do ciast,
- Warzywa pakowane i inne świeże produkty spożywcze, których etykiety sugerują, że produkty te należy przechowywać w temperaturze około 4°C.

• Najgorętsza strefa znajduje się w górnej części drzwi.
Przechowuj w tym miejscu masło i ser.

Produkty, których nie należy przechowywać w lodówce

• Niektórych produktów spożywczych nie należy przechowywać w lodówce.
Są to:

- Owoce i warzywa wrażliwe na niskie temperatury, takie jak banany, awokado, papaje, marakuja, bakłażany, papryka, pomidory i ogórki,

- Owoce, które jeszcze nie dojrzały,
- Ziemniaki

Uwaga:

Przykład zarządzania produktami mrożonymi (rys. 12)

Aby zapewnić najlepsze przechowywanie żywności przez długi czas i uniknąć jej marnotrawstwa, ułóż produkty tak, jak pokazano na rys.
12. Na rysunku pokazano również rozmieszczenie przegródek, szuflad i półek, które pozwala na najbardziej efektywne wykorzystanie energii przez urządzenie.

Przechowywanie produktów spożywczych w odpowiednich warunkach i temperaturze wydłuża ich przydatność do spożycia i optymalizuje zużycie energii elektrycznej. Zakresy temperatur powinny być podane na opakowaniach i etykietach żywności.

Machine Translated by Google

ROZMRAŻANIE, CZYSZCZENIE I OCHRONA

Nigdy nie używaj rozpuszczalników ani agresywnych, ściernych środków czyszczących (takich jak proszki czy kremy czyszczące) do czyszczenia podwozia i plastikowych części! Używaj wyłącznie delikatnych płynów czyszczących i miękkich ściereczek. Nie używaj szorstkiej strony gąbek.

Rozmrażanie lodówki***

• Szron tworzący się na tylnej ścianie jest automatycznie usuwany. Podczas rozmrażania zanieczyszczenia mogą przedostać się do otworu spustowego wraz ze skroploną wodą. Może to spowodować zablokowanie otworu. W takim przypadku otwór należy delikatnie oczyścić za pomocą tłoka (rys. 13). • Urządzenie pracuje cyklicznie: chłodzi
(podczas gdy na tylnej ściance osadza się szron), a następnie rozmraża (kropelki wody spływają po tylnej ściance). • Przed czyszczeniem należy całkowicie odłączyć urządzenie
od zasilania, wyjmując wtyczkę z gniazdka ściennego.

Upewnij się, że woda nie dostanie się do panelu sterowania ani systemu oświetlenia. • Nie używaj substancji w
aerozolu do rozmrażania. Mogą one powodować powstawanie mieszanek wybuchowych, zawierać rozpuszczalniki, które mogą uszkodzić plastikowe części urządzenia, a nawet być niebezpieczne dla zdrowia.

• Należy uważać, aby woda używana do czyszczenia nie dostała się do pojemnika na wodę przez otwór spustowy. • Poza uszczelkami drzwi, całe
urządzenie należy czyścić łagodnymi detergentami. Umyj uszczelki drzwi w ciepłej wodzie i wytrzyj do sucha.

• Wszystkie urządzenia wewnętrzne (pojemniki na warzywa, balkony, szklane półki itp.) należy dokładnie czyścić.

Rozmrażanie zamrażarki**

• Zaleca się rozmrażanie komory zamrażarki podczas czyszczenia urządzenia. Duże nagromadzenie lodu na
powierzchniach zamrażających zmniejsza wydajność urządzenia, co prowadzi do zwiększonego zużycia energii elektrycznej.

• Zaleca się rozmrażanie urządzenia co najmniej raz lub dwa razy w roku. W przypadku znacznego nagromadzenia lodu rozmrażanie należy przeprowadzać częściej. • Jeśli w urządzeniu znajduje się żywność, pokrętło należy ustawić
w pozycji maksymalnej na około 4 godziny przed rozmrażaniem. Dzięki temu żywność będzie mogła pozostać w temperaturze pokojowej przez dłuższy czas. • Po wyjęciu żywności z zamrażarki należy ją umieścić w torbie termoizolacyjnej, chłodziarce lub owinąć kilkoma warstwami gazet, a następnie przechowywać w chłodnym miejscu. • Zamrażarkę należy rozmrozić jak najszybciej.

Długotrwałe przechowywanie produktów w temperaturze pokojowej skraca okres przydatności do spożycia.

Machine Translated by Google

Procedura rozmrażania komory zamrażarki:**

• Wyłącz urządzenie za pomocą panelu sterowania, a następnie odłącz je od zasilania. • Otwórz drzwi i wyjmij żywność. • W
zależności od modelu, wyjmij rurkę spustową znajdującą się na
dole komory zamrażarki i umieść w niej pojemnik. • Pozostaw drzwi otwarte; przyspieszy to proces rozmrażania. Alternatywnie możesz umieścić w komorze zamrażarki pojemnik z gorącą (ale nie wrzącą)
wodą. • Umyj wnętrze komory zamrażarki i pozostaw do wyschnięcia. • Włącz urządzenie ponownie, postępując zgodnie z procedurą opisaną w instrukcji.

Automatyczne rozmrażanie lodówki****

Komora chłodziarki jest wyposażona w funkcję automatycznego rozmrażania. Mimo to na tylnej ścianie komory chłodziarki może gromadzić się szron. Dzieje się tak zazwyczaj w przypadku przechowywania dużej ilości świeżej żywności w komorze chłodziarki.

Automatyczne rozmrażanie zamrażarki****

Komora zamrażarki jest wyposażona w funkcję automatycznego rozmrażania (No-Frost). Żywność jest zamrażana za pomocą systemu chłodzenia z obiegiem powietrza, a wilgoć z komory zamrażarki jest odprowadzana na zewnątrz. Dzięki temu w zamrażarce nie gromadzi się nadmiar szronu, a produkty nie przywierają do siebie.

Mycie ręczne komory chłodziarki i zamrażarki****

Zaleca się czyszczenie komór chłodziarki i zamrażarki co najmniej raz w roku. Zapobiega to powstawaniu bakterii i nieprzyjemnych zapachów. Wyłącz całe urządzenie przyciskiem (1), wyjmij żywność z komór i umyj je ciepłą wodą z łagodnym detergentem. Komory przetrzyj ściereczką.

Demontaż i montaż półek *****

Wyjmij półki i przesuń je, aż blokada zabezpieczająca półki znajdzie się w odpowiednim gnieździe (rys. 15).

Demontaż i montaż balkonu *****

Podnieś barierkę balkonu, wyjmij ją i załóż z powrotem od góry na żądaną pozycję (rys. 16).

Pod żadnym pozorem nie wolno umieszczać wewnątrz zamrażarki akumulatora ciepła, wentylatora ani suszarki do włosów.
chcieć.

** Dotyczy urządzeń z zamrażalnikiem !
*** Nie dotyczy urządzeń z systemem Frost-Free
Dotyczy urządzeń z zamrażarką.
**** Nie dotyczy urządzeń z systemem Frost-Free
***** Dotyczy urządzeń wyposażonych w system Frost-Free
Nie dotyczy zamrażarek

Machine Translated by Google

LOKALIZACJA USTERKI

Anomalie	Przyczyna	Rozwiązywanie problemów
Urządzenie nie działa	Przerwa w obwodzie instalacji elektrycznej	- Sprawdź, czy wtyczka została prawidłowo włożona do gniazdka elektrycznego. - Sprawdź, czy przewód zasilający urządzenia nie jest uszkodzony. - Sprawdź, czy w gniazdku jest wystarczające napięcie, gdy podłączone jest inne urządzenie, np. lampka nocna.
		- Sprawdź czy urządzenie jest włączone za pomocą termostatu w pozycji większej niż 0/WYŁ.
Oświetlenie wewnętrzne przedziału nie działa	Żarówka jest luźna w gnieździe lub przepalona (w urządzeniach z oświetleniem żarowym)	- sprawdź poprzedni punkt "Urządzenie nie działa" - dokręć żarówkę w oprawce, lub wymień żarówkę, jeśli jest przepalona (w urządzeniach z oświetleniem żarowym).
Ciągła praca urządzenia	Nieprawidłowe umiejscowienie selektora obrotowego	- Przesuń selektor obrotowy do niższej pozycji
	Inne przyczyny, takie jak te wymienione w punkcie „Urządzenie chłodzi i/lub zamraża bardzo słabo”	- Sprawdź zgodnie z punktem „Urządzenie chłodzi i/lub zamraża bardzo słabo”
Woda gromadzi się w dolnej części lodówki.	Kanał odprowadzający wodę jest zablokowany.	- Wyczyść zablokowany otwór (patrz instrukcja obsługi, rozdział „Rozmrażanie lodówki”)
	Wewnątrz komory utrudniona jest cyrkulacja powietrza	- Ułóż produkty spożywcze i pojemniki tak, aby nie dotykały tylnej ściany lodówki.
Nietypowe dźwięki wydobywające się z urządzenia	Brak dostępnych aktualizacji – zaktualizuj urządzenie	urządzenie
	Urządzenie pozostaje w kontakcie z meblami i/lub innymi przedmiotami	- Urządzenie należy ustawić w pozycji swobodnej, tak aby nie dotykało innych przedmiotów.

Machine Translated by Google

Anomalie	Przyczyna	Rozwiązywanie problemów
Urządzenie chłodzi i/lub zamraża bardzo słabo.	Nieprawidłowe umiejscowienie selektora obrotowego	- Przesuń przełącznik obrotowy do pozycji górnej
	Temperatura otoczenia jest wyższa lub niższa od podanej w specyfikacji technicznej urządzenia.	Urządzenia gospodarstwa domowego są projektowane do pracy w określonej temperaturze, która jest podana w specyfikacji technicznej urządzenia.
	Urządzenie należy umieścić w miejscu nasłonecznionym lub w pobliżu źródła ciepła.	- Zmień lokalizację urządzenia zgodnie z instrukcją obsługi
	Jednoczesne ładowanie dużych ilości gorących produktów	- Pozostawić produkty do 72 godzin na schłodzenie (zamrożenie), aż do osiągnięcia wymaganej temperatury wewnątrz komory
	Wewnątrz komory utrudniona jest cyrkulacja powietrza	- Ułóż produkty spożywcze i pojemniki tak, aby nie dotykały tylnej ściany lodówki.
	Cyrkulacja powietrza jest utrudniona w tylnej części urządzenia.	- Urządzenie należy trzymać w odległości co najmniej 30 mm od ściany.
	Nadmierne gromadzenie się szronu na elementach zamrażających	– rozmrozić komorę zamrażarki
	Drzwi lodówki/ z zamrażarki, otwierane zbyt często lub zbyt długo	- zmniejszyć częstotliwość otwierania drzwi i/lub lub skrócić czas otwierania drzwi
	Drzwi nie zamykają się całkowicie	- Produkty i pojemniki należy ustawić w taki sposób, aby nie utrudniały zamykania drzwi.
	Kompresor rzadko się włącza	- sprawdź czy temperatura otoczenia nie jest niższa od dolnej granicy klasy klimatycznej urządzenia.
	Nieprawidłowe umiejscowienie uszczelki drzwi	- wcisnąć uszczelkę

Podczas normalnego użytkowania lodówki mogą występować różnego rodzaju dźwięki, które nie mają wpływu na poprawę pracy lodówki.

Dźwięki, które łatwo wyeliminować:
• Hałas, gdy lodówka nie jest ustawiona pionowo – dostosuj jej położenie za pomocą nóżek ze śrubami, ewentualnie podkładając miękki materiał pod rolkę, szczególnie na podłogach ceramicznych. • Ocieranie o inne meble – przesuń lodówkę. • Szarpanie szufladami lub półkami – wyjmij i zamontuj szuflady lub półki. • Hałas wywoływany przez stykające się butelki – rozsuń je bardziej.

Dźwięki słyszalne podczas normalnego użytkowania wynikają z pracy termostatu, sprężarki (rozruchu), układu chłodzenia (kurczenia się i rozszerzania materiału pod wpływem różnic temperatur oraz cyrkulacji czynnika chłodzącego).

Machine Translated by Google

GWARANCJA, SERWIS POSPRZEDAŻOWY SPRZEDAŻ

Gwarancja

Serwis gwarancyjny zgodnie z kartą gwarancyjną. Producent nie ponosi odpowiedzialności za uszkodzenia powstałe w wyniku niewłaściwego użytkowania produktu.

Praca

• Producent zaleca, aby wszelkie naprawy i regulacje były wykonywane przez Dział Serwisu Producenta lub autoryzowany serwis. Ze względów bezpieczeństwa samodzielna naprawa urządzenia jest zabroniona. • Naprawy wykonywane przez osoby nieuprawnione mogą stanowić poważne zagrożenie dla użytkowników urządzenia. • Minimalny okres gwarancji na urządzenie, oferowany przez producenta, importera lub autoryzowanego dystrybutora, podany jest w karcie gwarancyjnej. • Gwarancja na urządzenie traci ważność w przypadku modyfikacji, adaptacji, zerwania plomb lub innych zabezpieczeń bądź ich elementów, a także w przypadku ingerencji niezgodnej z instrukcją obsługi.

Prośba o naprawę i wsparcie w przypadku awarii

Jeśli urządzenie wymaga naprawy, prosimy o kontakt z serwisem. Dane kontaktowe i numer telefonu serwisu znajdują się w karcie gwarancyjnej. Przed skontaktowaniem się z nami prosimy o przygotowanie numeru seryjnego urządzenia, który znajduje się na tabliczce znamionowej. Dla ułatwienia prosimy o skopiowanie go poniżej:

Oświadczenie producenta

Producent niniejszym oświadcza, że produkt spełnia wszystkie najważniejsze wymagania określone w dyrektywach Wspólnoty Europejskiej:

- dyrektywa Basse Tension 2014/35/CE
- Dyrektywa w sprawie kompatybilności elektromagnetycznej 2014/30/WE • Dyrektywa 2009/125/WE
- dyrektywa RoHS 2011/65/CE

Dlatego też produkt jest oznaczany tym symbolem i wystawiana jest deklaracja zgodności dostępna dla organów nadzoru rynku. CE

Machine Translated by Google

Szanowny

Kliencie

Od dziś codzienne obowiązki staną się łatwiejsze niż kiedykolwiek. Urządzenie łączy w sobie wyjątkową łatwość obsługi i doskonałą skuteczność. Po przeczytaniu instrukcji obsługi obsługa nie będzie miała przed Tobą żadnych tajemnic.

Każde urządzenie opuszczające fabrykę jest przed zapakowaniem dokładnie sprawdzane pod kątem bezpieczeństwa i funkcjonalności w punktach kontroli.

Prosimy o dokładne zapoznanie się z niniejszą instrukcją przed uruchomieniem urządzenia. Przestrzeganie zawartych w niej instrukcji chroni przed niewłaściwym użytkowaniem. Zachowaj instrukcję obsługi i upewnij się, że zawsze masz ją pod ręką.

Aby uniknąć wypadków, należy dokładnie przestrzegać instrukcji użytkowania.

Z poważaniem

Amica

Machine Translated by Google

INSTRUKCJA DOTYCZĄCA BEZPIECZEŃSTWA UŻYTKOWANIA

- Urządzenie przeznaczone jest wyłącznie do użytku domowego.

- Producent zastrzega sobie prawo do dokonywania zmian nie mających wpływu na użytkowanie urządzenia.

- Niektóre uwagi w niniejszej instrukcji obsługi są takie same dla różnych typów urządzeń chłodniczych (lodówek, chłodziarko-zamrażarek i zamrażarek). Informacje na temat typu urządzenia znajdują się na karcie produktu dołączonej do produktu.

- Producent nie ponosi żadnej odpowiedzialności za szkody powstałe na skutek nieprzestrzegania instrukcji zawartych w niniejszej instrukcji obsługi.
- Radzimy zachować tę instrukcję do wykorzystania w przyszłości lub przekazać ją następnemu użytkownikowi.

- Urządzenie to nie jest przeznaczone do użytku przez osoby o ograniczonych zdolnościach fizycznych, somatycznych lub psychicznych (w tym dzieci) oraz osoby nieposiadające odpowiedniego doświadczenia lub wiedzy, chyba że odbywa się to pod nadzorem lub zgodnie z instrukcją użytkowania dostarczoną przez osoby odpowiedzialne za bezpieczeństwo.

- Należy zwrócić szczególną uwagę na samodzielne korzystanie z urządzenia przez dzieci. Urządzenie nie jest zabawką. Zabrania się siadania na elementach wysuwanych ani wieszania na drzwiach.

- Urządzenie działa prawidłowo w temperaturze otoczenia wskazanej w tabeli danych technicznych. Nie należy umieszczać urządzenia w piwnicy, korytarzu ani nieogrzewanym domku letniskowym jesienią i zimą.

- Podczas ustawiania, przesuwania i podnoszenia,

Machine Translated by Google

Zabrania się chwytania za klamki, ciągnięcia za szczelinę z tyłu lodówki i dotykania sprężarki.

• Podczas transportu, podnoszenia lub ustawiania, zestaw chłodziarko-zamrażarki nie może być odchylony od pionu o więcej niż 40°. W takim przypadku urządzenie można włączyć dopiero po 2 godzinach od ustawienia (rys. 2).

• Przed rozpoczęciem prac konserwacyjnych zawsze odłączaj urządzenie od gniazdka elektrycznego. Nigdy nie ciągnij za przewód zasilający, lecz za wtyczkę.

• Nietypowe lub głośniejsze dźwięki powstają w wyniku rozszerzania się i kurczenia części pod wpływem zmian temperatury.

• Ze względów bezpieczeństwa nie zaleca się samodzielnej naprawy urządzenia. Naprawy wykonywane przez osoby nieupoważnione mogą być niebezpieczne dla użytkowników urządzenia.

• W przypadku awarii układu chłodzenia zaleca się przewietrzenie pomieszczenia, w którym zainstalowane jest urządzenie, na kilka minut (pomieszczenie musi mieć objętość co najmniej 4 m^3 ; w przypadku produktu zawierającego izobutan/R600a)

• Nie zamrażać ponownie produktów częściowo rozmrożonych.

• Nie przechowuj napojów w puszkach i butelkach, zwłaszcza napojów gazowanych, w zamrażarce. Puszki i butelki mogą pęknąć.

• Nie wkładaj do ust produktów (lodu, kostek lodu itp.) wyjętych bezpośrednio z zamrażarki, gdyż ich niska temperatura może spowodować poważne obrażenia.

• Uważaj, aby nie uszkodzić układu chłodzenia, np. przebijając kanały płynu chłodzącego w parowniku lub pękając przewody. Wtryskiwany płyn chłodzący jest łatwopalny. W przypadku kontaktu z oczami przemyj je czystą wodą i natychmiast skontaktuj się z lekarzem.

• Jeśli kabel zasilający ulegnie uszkodzeniu, należy zlecić jego wymianę specjalistycznemu serwisowi.

Machine Translated by Google

• Urządzenie jest przeznaczone do przechowywania żywności. Nie należy go używać do innych celów.

• Podczas wykonywania czynności takich jak czyszczenie, konserwacja lub przeprowadzka, należy całkowicie odłączyć urządzenie od sieci (wyciągając wtyczkę z gniazdka).

• Urządzenie może być używane przez dzieci w wieku 8 lat i starsze, osoby z niepełnosprawnością fizyczną, sensoryczną lub intelektualną oraz osoby bez doświadczenia lub wiedzy na temat użytkowania urządzenia, pod warunkiem, że będą one nadzorowane lub poinstruowane w zakresie bezpiecznego użytkowania urządzenia i będą świadome zagrożeń związanych z jego użytkowaniem. Dzieci nie mogą bawić się urządzeniem. Czyszczenia i konserwacji nie mogą wykonywać dzieci, chyba że ukończyły 8 lat i znajdują się pod nadzorem osoby wykwalifikowanej.

• Aby uzyskać więcej miejsca w zamrażarce, można wyjąć szuflady i umieścić produkty bezpośrednio na półkach. Nie ma to wpływu na właściwości termiczne i mechaniczne urządzenia. Podana pojemność zamrażarki jest obliczona bez szuflad.



OSTRZEŻENIE: Zagrożenie pożarowe / materiały łatwopalne

• Dzieciom w wieku od 3 do 8 lat dozwolone jest posiadanie produktów w Wkładanie i wyjmowanie urządzenia chłodzącego.

Aby zapobiec zanieczyszczeniu żywności, należy przestrzegać następujących zasad:

• Jeżeli drzwi urządzenia pozostaną otwarte przez dłuższy czas, temperatura w poszczególnych komorach urządzenia może znacznie wzrosnąć.
• Regularnie czyść powierzchnie mające kontakt z żywnością, a także systemy odprowadzania wody, jeśli takowe istnieją.

• Przechowuj surowe mięso i ryby w odpowiednich pojemnikach w

Machine Translated by Google

lodówki, aby nie mogły zetknąć się z innymi produktami spożywczymi i nie mogły na nie wyciekać.

- Zamrażarki dwugwiazdkowe przeznaczone są do przechowywania wcześniej zamrożonej żywności, przechowywania lub zamrażania lodu, a także zamrażania kostek lodu.
- Pokoje jedno-, dwu- i trzygwiazdkowe nie są przeznaczone do mrożenia świeżej żywności.

	Rodzaje przestrzeni	Temperatura końcowa przechowywania [OC]	Odpowiednie pokarmy
1	lodówka	+2 +8	Jaja, żywność gotowana, żywność pakowana, owoce i warzywa, produkty mleczne, ciastka, napoje i inne produkty, których nie można zamrażać.
2	Zamrażarka !	-18	Owoce morza (ryby, krewetki, małże), produkty słodkowodne i produkty mięsne (zalecany okres przechowywania: 3 miesiące; im dłuższy czas przechowywania, tym mniej smaczny i odżywczy będzie produkt), nadają się do mrożonych produktów świeżych.
3	Zamrażarka @	-18	Owoce morza (ryby, krewetki, małże), produkty słodkowodne i produkty mięsne (zalecany okres przechowywania: 3 miesiące; im dłuższy czas przechowywania, tym mniej smaczny i odżywczy będzie produkt), nie nadają się do mrożonych produktów świeżych.
4	Zamrażarka nr	-12	Owoce morza (ryby, krewetki, małże), produkty słodkowodne i produkty mięsne (zalecany okres przechowywania: 2 miesiące; im dłuższy czas przechowywania, tym mniej smaczny i odżywczy będzie produkt), nie nadają się do mrożonych produktów świeżych.
5	Zamrażarka $	-6	Owoce morza (ryby, krewetki, małże), produkty słodkowodne i produkty mięsne (zalecany okres przechowywania: 1 miesiąc; im dłuższy czas przechowywania, tym mniej smaczny i odżywczy będzie produkt), nie nadają się do mrożonych produktów świeżych.
6	Przestrzeń bez gwiazdy	-6 0	Świeża wieprzowina, wołowina, ryby, kurczak, niektóre produkty pakowane, przetworzone itp. (zaleca się spożycie tego samego dnia, ale nie później niż w ciągu 3 dni). Produkty częściowo pakowane, przetworzone (nie nadają się do mrożenia)

Machine Translated by Google

7	Komora chłodnicza	2 +3	Świeża/mrożona wieprzowina, wołowina, kurczak, produkty słodkowodne itp. (7 dni w temperaturze poniżej 0°C; powyżej 0°C zaleca się spożyć tego samego dnia, ale najpóźniej w ciągu 2 dni). Owoce morza (poniżej 0°C przez 15 dni; najlepiej nie przechowywać w temperaturze powyżej 0°C).
8	Miejsce do przechowywania świeżej żywności	0 +4	Świeża wieprzowina, wołowina, ryby, kurczak, produkty gotowane itp. (zaleca się spożycie tego samego dnia, jednak nie później niż w ciągu 3 dni).
9	Miejsce do przechowywania wina	+5 +20	Wina czerwone, białe, musujące itp.

- Uwaga: produkty należy przechowywać zgodnie z zaleceniami dla poszczególnych pomieszczeń oraz zalecaną temperaturą przechowywania produktu.

- Jeśli nie używasz urządzenia chłodzącego i będzie ono puste przez dłuższy czas, musisz je wyłączyć, rozmrozić, wyczyścić, osuszyć i pozostawić drzwi otwarte, aby zapobiec tworzeniu się pleśni wewnątrz urządzenia.

- Czyszczenie dozownika wody (w przypadku produktów z dozownikiem wody): Wyczyść zbiorniki na wodę, jeśli nie były używane przez 48 godzin; jeśli woda nie była pobierana przez 5 dni, przepłucz układ wodny podłączony do sieci wodociągowej.

- Minimalny okres dostępności części zamiennych niezbędnych do naprawy urządzenia wynosi 7 lub 10 lat, w zależności od rodzaju i przeznaczenia części zamiennej, zgodnie z Rozporządzeniem Komisji (UE) 2019/2019. • Lista części zamiennych i procedura zamawiania są dostępne na stronach internetowych producenta, importera lub oficjalnego przedstawiciela.

- Więcej informacji o produkcie można znaleźć w europejskiej bazie danych produktów z etykietami energetycznymi EPREL na stronie internetowej https://eprel.ec.europa.eu. Informacje można uzyskać, skanując kod QR na etykiecie energetycznej lub wpisując model produktu w wyszukiwarce EPREL https://eprel.ec.europa.eu/

Machine Translated by Google

MONTAŻ I PRACE
WARUNKI
URZĄDZENIE

To urządzenie chłodzące nie jest przeznaczone do zabudowy.

Instalacja do pierwszego uruchomienia

• Rozpakuj produkt i zdejmij pasy zabezpieczające z drzwi i urządzenia (rys. 4). Resztki kleju możesz usunąć łagodnym środkiem czyszczącym. • Nie wyrzucaj elementów styropianowych z opakowania. W przypadku transportu w
przyszłości, zestaw lodówko-zamrażarki należy ponownie zabezpieczyć za pomocą elementów styropianowych, folii i taśmy. • Umyj wnętrze lodówki i zamrażarki ciepłą, delikatną wodą z płynem do mycia naczyń, a następnie osusz szmatką i odczekaj do całkowitego wyschnięcia. • Umieść zestaw
lodówko-zamrażarki na płaskiej, równej i stabilnej powierzchni w suchym i regularnie wentylowanym pomieszczeniu, z dala od bezpośredniego światła słonecznego i innych źródeł ciepła, takich jak kuchenka gazowa, grzejnik centralnego
ogrzewania, rura centralnego ogrzewania lub instalacja ciepłej wody itp. • Na zewnętrznych powierzchniach produktu mogą tworzyć się powłoki ochronne.

znajduje się film, który należy usunąć.
• Urządzenie musi być zainstalowane poziomo, co można uzyskać poprzez odpowiednie przesunięcie 2 przednich nóżek (rys. 3). • Aby drzwi mogły się swobodnie otwierać, odległość
między ścianą boczną produktu (od strony zawiasów drzwi) a ścianą musi być zgodna z rysunkiem 5*. • Pomieszczenie musi być regularnie wentylowane, a powietrze musi swobodnie krążyć ze wszystkich stron urządzenia (rys. 6*).

Minimalne odległości od źródeł ciepła

• kuchenek elektrycznych, gazowych i innych – 30 mm, • kuchenek olejowych lub węglowych – 300 mm, • kuchenek do zabudowy – 50 mm

Jeżeli zachowanie tych odległości nie jest możliwe, należy zastosować odpowiednią płytę izolacyjną.

Uwaga:
• Tylna ściana lodówki, a w szczególności skraplacz i inne elementy układu chłodzenia, nie mogą stykać się z innymi elementami, zwłaszcza elementami mogącymi spowodować uszkodzenia (rury centralnego ogrzewania i rury doprowadzającej wodę). • Zabrania się ingerencji w części urządzenia. W szczególności widoczna w pobliżu sprężarki kapilara nie
może być uszkodzona. Kapilary nie wolno zginać, ciągnąć ani zwijać. • Uszkodzenie kapilary przez użytkownika powoduje utratę gwarancji (rys. 8). • W wybranych modelach klamka drzwi znajduje się po wewnętrznej stronie produktu i należy ją przykręcić śrubokrętem.

Machine Translated by Google

Podłączenie do sieci elektrycznej

• Przed podłączeniem urządzenia należy ustawić regulator temperatury w pozycji „OFF” lub innej pozycji wyłączającej urządzenie (patrz strona z opisem regulatora).

• Podłącz urządzenie do sieci elektrycznej 220-240 V, 50 Hz AC, używając prawidłowo zainstalowanego gniazdka z uziemieniem i bezpiecznikiem 10 A. • Podłączenie do sieci elektrycznej z uziemieniem musi być wykonane zgodnie z przepisami prawnymi. Producent nie ponosi odpowiedzialności za szkody poniesione przez osoby lub rzeczy w wyniku nieprzestrzegania tego wymogu. • Zabrania się stosowania wtyczek przejściowych, rozgałęźników i przedłużaczy. Jeśli konieczne jest użycie przedłużacza, musi on posiadać pierścień ochronny, mieć tylko jedno gniazdo i posiadać certyfikat bezpieczeństwa VDE/GS. • W przypadku użycia przedłużacza (z pierścieniem ochronnym i oznaczeniem bezpieczeństwa), jego gniazdo musi znajdować się w bezpiecznej odległości od zbiorników z wodą i nie może być narażone na kontakt z wodą i innymi ściekami. • Dane znajdują się na tabliczce znamionowej, która znajduje się na spodzie pojemnika.

ściana lodówki znajduje się**.

Wyłączyć coś

Urządzenie musi mieć możliwość odłączenia od sieci w dowolnym momencie poprzez wyjęcie wtyczki z gniazdka lub wyłączenie dwubiegunowego wyłącznika (rys. 9).

Klasa klimatyczna

Informacje o klasie klimatycznej znajdują się na tabliczce znamionowej. Wskazują one temperaturę otoczenia (czyli pomieszczenia, w którym się znajduje), w której produkt działa optymalnie (poprawnie).

Klasa klimatyczna-z	Dopuszczalna temperatura otoczenia	
SN	rozległy umiarkowany	Urządzenie chłodzące przeznaczone jest do stosowania w zakresie temperatur otoczenia od 10°C do 32°C.
N	umiarkowany	Urządzenie chłodzące przeznaczone jest do stosowania w zakresie temperatur otoczenia od 16°C do 32°C.
ST	subtropikalny	Urządzenie chłodzące przeznaczone jest do stosowania w zakresie temperatur otoczenia od 16°C do 38°C.
T	tropikalny	Urządzenie chłodzące przeznaczone jest do stosowania w zakresie temperatur otoczenia od 16°C do 43°C.

Nie dotyczy urządzeń do zabudowy
Stosowane w zależności od modelu

Machine Translated by Google

ROZPAKOWYWANIE

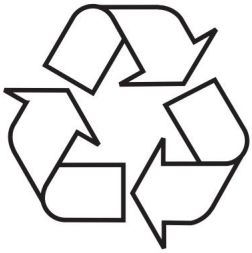

Urządzenie jest zabezpieczone przed uszkodzeniami transportowymi. Po rozpakowaniu należy zutylizować materiał opakowaniowy w sposób niestwarzający zagrożenia dla środowiska.

Wszystkie materiały użyte do opakowania są przyjazne dla środowiska, w 100% nadają się do recyklingu i są oznaczone odpowiednim symbolem.

Uwaga! Podczas rozpakowywania należy trzymać materiały opakowaniowe (worki foliowe, kawałki styropianu itp.) poza zasięgiem dzieci.

Machine Translated by Google

USUNIĘCIE

UŻYWANY SPRZĘT



Ten produkt jest zgodny z dyrektywą europejską 2012/19/WE.
Oznaczenie to oznacza, że po upływie okresu użytkowania urządzenia nie wolno wyrzucać go wraz z innymi odpadami domowymi.

Użytkownik jest zobowiązany do oddania go do punktu zbiórki zużytego sprzętu elektrycznego i elektronicznego. Podmioty zbierające, w tym lokalne punkty zbiórki, sklepy oraz urzędy gmin, stanowią odpowiedni system zbiórki tego sprzętu.

Właściwe postępowanie ze zużytym sprzętem elektrycznym i elektronicznym pozwala uniknąć szkodliwych dla zdrowia ludzi i środowiska naturalnego skutków, jakie mogą powstać na skutek obecności niebezpiecznych składników oraz niewłaściwego składowania i przetwarzania takiego sprzętu.

Machine Translated by Google

PRACA

Obsługa urządzenia

Panel sterowania pokazano na rysunku 10. Aby ułatwić Ci jego obsługę, zaprezentowano go również poniżej:

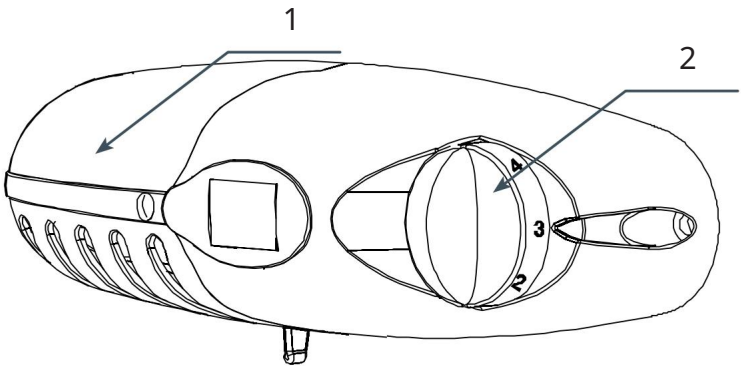

1 - Źródło światła
2 - Termostat

Regulacja temperatury w urządzeniu

Zmiana ustawienia pokrętła powoduje zmianę temperatury w urządzeniu:

Pozycja WYŁ./0	Urządzenie jest wyłączone
Pozycja 1	Najwyższa temperatura panuje wewnątrz urządzenia (jest cieplej).
Pozycje 2-6	Wewnątrz urządzenia panuje średnia temperatura.
Pozycja 7	Wewnątrz urządzenia panuje najniższa temperatura (jest chłodniej).

Uwaga: •
Termostat Twojego urządzenia może mieć inną skalę niż ta opisana. Ogólna zasada obsługi została opisana powyżej. • Jeśli pokrętło Twojego urządzenia nie ma pozycji oznaczonej „OFF” lub „0”, możesz całkowicie wyłączyć urządzenie, wyjmując
wtyczkę z gniazdka. Przed wyłączeniem urządzenia należy ustawić najniższą wartość termostatu.

Machine Translated by Google

Dodatkowe informacje dotyczące temperatury

• Na temperaturę wewnątrz urządzenia wpływa wiele czynników. Ustawienie pokrętła zależy między innymi od temperatury otoczenia, natężenia światła słonecznego, częstotliwości otwierania urządzenia oraz ilości przechowywanej żywności. Środkowe położenie pokrętła jest w większości przypadków optymalne. • Komory należy napełniać żywnością dopiero po ich ostygnięciu, co najmniej po 4 godzinach pracy urządzenia. • Nie zaleca się regulacji temperatury ze względu na zmiany sezonowe. Wzrost
temperatury otoczenia jest wykrywany przez czujnik, a sprężarka automatycznie pracuje dłużej, aby utrzymać żądaną temperaturę wewnętrzną. • Niewielkie wahania
temperatury są normalne i mogą wystąpić na przykład podczas przechowywania dużej ilości świeżych produktów w lodówce lub gdy drzwi były otwarte przez dłuższy czas.

Nie ma to żadnego wpływu na żywność, a temperatura szybko wraca do normy.

ULGA

W tym rozdziale omówiono urządzenia, które fabrycznie wyposażone są w żarówki żarowe, a także niektóre urządzenia z oświetleniem LED w postaci żarówek z gwintem E14.

Wymiana oświetlenia

• Obróć pokrętło do pozycji „OFF”, a następnie odłącz urządzenie od zasilania. • Zdejmij osłonę z żarówki i wyjmij ją (rys. 18). • Wymień
żarówkę na sprawną o identycznych parametrach jak żarówka fabrycznie zamontowana (220-240 V, maks., z gwintem
E14, maksymalne wymiary żarówki: średnica 26 mm, długość 55 mm). • Załóż osłonę z powrotem na żarówkę. • Nie używaj żarówek o niższej lub wyższej mocy. Używaj wyłącznie żarówek o parametrach wymienionych powyżej.

Uwaga: •
Zastosowane oświetlenie nie może być wykorzystywane do oświetlania pomieszczeń mieszkalnych. • Jeżeli w niniejszej instrukcji
obsługi nie ma ilustracji z numerem 18, wymianę żarówki powinien wykonać wykwalifikowany technik z działu serwisowego.

Machine Translated by Google

OPERACJE I FUNKCJE

Przechowywanie produktów w lodówce

• Przechowuj produkty na talerzach, w pudełkach lub owinięte folią spożywczą. Rozłóż je równomiernie na powierzchni półek. • Artykuły spożywcze nie powinny stykać się z tylną ścianą; w przeciwnym razie mogą się zepsuć lub zawilgocić. • Zabrania się umieszczania ciepłej żywności w lodówce. • Produkty łatwo chłonące zapachy, np. masło, mleko i twaróg, oraz produkty o silnym zapachu, np. mięso, ryby i sery, należy owinąć folią lub umieścić w szczelnie zamkniętych pojemnikach. • Warzywa bogate w wodę powodują parowanie nad szufladą na warzywa; nie zakłóca to prawidłowego funkcjonowania lodówki. • Wysusz warzywa przed włożeniem ich do lodówki. • Nadmierna wilgoć skraca okres przydatności do spożycia, szczególnie w przypadku warzyw liściastych. • Przechowuj warzywa bez mycia. Mycie usuwa ich warstwę ochronną; dlatego zaleca się mycie ich tuż przed spożyciem.

• Umieść produkty w koszykach (szufladach) 1, 2, 3* (patrz rys. 11).**

1. produkty pakowane
2. Półka/szafka parownika
3. Normalny poziom naładowania
4. !

• Dozwolone jest umieszczanie produktów na kratkach parownika zamrażarki* • Dozwolone jest przesuwanie produktów o 20-30 mm poza naturalną granicę obciążenia.** • Można wyjąć dolny kosz, aby uzyskać więcej miejsca do załadunku. Ułóż produkty na dnie zamrażarki do maksymalnej wysokości.*

Produkty mrożone**

• Prawie wszystkie produkty spożywcze można zamrażać, z wyjątkiem warzyw spożywanych na surowo, np. sałaty. • Zamrażać można tylko produkty najwyższej jakości, pakowane w odmierzone porcje, które można wykorzystać jednorazowo. • Do pakowania produktów należy używać materiałów bezwonnych, które nie przepuszczają powietrza ani wilgoci i nie przepuszczają tłuszczu. Najbardziej odpowiednie są: worki, folie polietylenowe i folia aluminiowa. • Opakowanie musi być szczelnie zamknięte i pasować do produktu. Zabrania się stosowania opakowań szklanych. • Nie należy dopuszczać do kontaktu świeżych i ciepłych produktów spożywczych (w temperaturze pokojowej) przeznaczonych do zamrożenia z produktami już zamrożonymi. • Zaleca się, aby w ciągu jednej doby w zamrażarce nie umieszczać większej ilości świeżych produktów spożywczych niż zalecana ilość podana w danych technicznych urządzenia.

Machine Translated by Google

• Aby zagwarantować dobrą jakość mrożonek, zaleca się przenoszenie już zamrożonych produktów w taki sposób, aby nie stykały się ze świeżymi produktami. • Produkty mrożone należy umieszczać po jednej stronie zamrażarki, a produkty świeże po drugiej stronie, jak najbliżej tylnej i bocznych ścianek.

• Do mrożenia produktów należy używać wskazanej przestrzeni z ! .

• Temperaturę w lodówce ustala się m.in. na podstawie: temperatury otoczenia, ilości produktów spożywczych umieszczonych w środku, częstotliwości otwierania drzwi, ilości szronu i ustawień termostatu.

• Jeżeli drzwi lodówki nie otworzą się natychmiast po ich zamknięciu, należy odczekać 1–2 minuty, aby powstałe ciśnienie uległo sprężeniu.

Okres przydatności do spożycia produktów mrożonych zależy od ich jakości przed zamrożeniem oraz temperatury przechowywania. Przy temperaturze przechowywania -18°C zaleca się następujące okresy przechowywania:

Produkty	Mężczyzna
Wołowina	6-8
Cielęcina	3-6
Narządy wewnętrzne	1-2
Wieprzowina	3-6
Mięso z kurczaka	6-8
Jajka	3-6
Ryba	3-6
Warzywa	10-12
Owoc	10-12

Komora szybkiego chłodzenia nie nadaje się do przechowywania mrożonek. W tej komorze można wytwarzać i przechowywać kostki lodu.

Uwaga: Jeśli na urządzeniu nie ma miejsca oznaczonego znakiem ! , oznacza to, że urządzenie chłodnicze nie nadaje się do zamrażania żywności.

Dotyczy urządzeń z zamrażalnikiem w dolnej części urządzenia
** Dotyczy urządzeń z zamrażalnikiem !
*** Nie dotyczy urządzeń z komorą zamrażarki oznaczoną !

Machine Translated by Google

JAK MOŻNA EKONOMICZNIE WYKORZYSTYWAĆ LODÓWKĘ?

Praktyczne wskazówki

• Nie umieszczaj lodówki ani zamrażarki w pobliżu grzejników ani piekarników i nie wystawiaj ich na bezpośrednie działanie promieni słonecznych. • Upewnij się, że otwory wentylacyjne nie są zasłonięte. Należy je czyścić i odkurzać raz lub dwa razy w roku. • Wybierz odpowiednią temperaturę: wystarczająca jest temperatura 6–8°C w lodówce i -18°C w zamrażarce. • Jeśli wyjeżdżasz na wakacje, powinieneś dostosować temperaturę w lodówce.

zwiększyć
• Otwieraj drzwi lodówki lub zamrażarki tylko w razie potrzeby. Warto wiedzieć, jakie produkty spożywcze są przechowywane w lodówce i gdzie dokładnie się znajdują. Niewykorzystane produkty spożywcze należy jak najszybciej włożyć z powrotem do lodówki lub zamrażarki, zanim się nagrzeją. • Regularnie czyść wnętrze lodówki ściereczką z łagodnym detergentem. Urządzenia bez funkcji automatycznego rozmrażania należy regularnie rozmrażać. Unikaj tworzenia się warstwy szronu grubszej niż 10 mm. • Uszczelkę wokół drzwi należy utrzymywać w czystości. W przeciwnym razie drzwi nie zamkną się całkowicie. Uszkodzoną uszczelkę należy zawsze wymienić.

Co oznaczają gwiazdki?

$	Temperatura nie wyższa niż -6°C wystarcza do przechowywania mrożonek przez około tydzień. Szuflady lub przegródki oznaczone pojedynczą gwiazdką (zwykle) można znaleźć w tańszych lodówkach.
#	W temperaturze poniżej -12°C żywność można przechowywać przez jeden do dwóch tygodni bez utraty smaku. To jednak nie wystarcza do jej zamrożenia.
@	Służy głównie do zamrażania żywności w temperaturze poniżej -18°C. Umożliwia zamrażanie świeżej żywności o wadze do 1 kg.
!	Urządzenie to pozwala na przechowywanie żywności w temperaturze niższej niż -18 °C i zamrażanie większych ilości żywności.

Machine Translated by Google

Strefy w lodówce

Dzięki naturalnej cyrkulacji powietrza w komorze chłodniczej tworzą się strefy o różnej temperaturze.

• Najzimniejsza strefa znajduje się bezpośrednio nad szufladami na warzywa.
W tej strefie należy przechowywać żywność delikatną i nietrwałą, taką jak:

- ryby, mięso, drób,
- wędliny, dania gotowe,
- dania lub ciasta z jajkami lub śmietaną,
- świeże ciasto, mieszanki do ciast,
- warzywa pakowane i inne świeże artykuły spożywcze, których etykieta wskazuje, że temperatura przechowywania wynosi około 4 °C.

• Najcieplejsza strefa znajduje się w górnej części drzwi. Masło i ser należy przechowywać właśnie tutaj.

Żywność, której nie należy przechowywać w lodówce

• Nie wszystkie produkty spożywcze można przechowywać w lodówce. Należą do nich: - warzywa i owoce wrażliwe na niskie
temperatury, takie jak banany, awokado, papaja, marakuja, bakłażan, papryka, pomidory i ogórki.

- Niedojrzałe owoce,
- Ziemniaki

Uwaga:

Przykład umiejscowienia produktu w urządzeniu (rys. 12).

Aby zachować żywność na dłużej i zapobiec jej marnowaniu, produkty należy układać tak, jak pokazano na rys.
12. Co więcej, na zdjęciu widać rozmieszczenie szuflad, koszyków i półek zapewniające najbardziej efektywne wykorzystanie energii przez urządzenie chłodnicze.

Przechowywanie żywności w odpowiednich warunkach i temperaturze wydłuża jej przydatność do spożycia i optymalizuje zużycie energii elektrycznej. Prawidłowy zakres temperatur musi być podany na opakowaniu lub etykietach produktów spożywczych.

Machine Translated by Google

ROZMRAŻANIE, MYCIE I KONSERWACJA

Nigdy nie używaj rozpuszczalników ani agresywnych, ściernych środków czyszczących (np. proszków czyszczących lub mleczka czyszczącego) do czyszczenia obudowy i plastikowych części produktu! Używaj wyłącznie łagodnych płynnych środków czyszczących i miękkiej ściereczki. Nie używaj gąbek.

Rozmrażanie lodówki***

• Na tylnej ścianie lodówki gromadzi się szron, który rozmraża się automatycznie. Podczas rozmrażania szronu, wraz z kroplami, przez otwór mogą przedostawać się również zanieczyszczenia. Może to spowodować zatkanie otworu. W takim przypadku otwór należy oczyścić za pomocą popychacza (rys. 13). • Urządzenie pracuje cyklicznie: najpierw schładza (na tylnej ścianie tworzy się szron), a następnie rozmraża (na tylnej ścianie osadzają się krople).

• Przed rozpoczęciem czyszczenia należy odłączyć urządzenie od sieci elektrycznej poprzez wyciągnięcie wtyczki z gniazdka, wyłączenie zasilania lub wykręcenie bezpiecznika. Nie dopuścić do kontaktu wody z panelem sterowania ani oświetleniem. • Nie należy używać sprayów rozmrażających do rozmrażania. Mogą one tworzyć mieszanki wybuchowe i zawierają rozpuszczalniki, które uszkadzają plastikowe części urządzenia, a nawet są szkodliwe dla zdrowia.

• Woda używana podczas mycia nie może przedostać się przez otwór do parownika. • Umyj urządzenie łagodnym detergentem, z wyjątkiem uszczelki drzwi. Umyj uszczelkę drzwi czystą wodą i osusz szmatką. • Dokładnie wyczyść wszystkie elementy urządzenia (szuflady na warzywa, półki, szklane półki itp.).

Rozmrażanie zamrażarki**

• Zaleca się rozmrażanie zamrażarki jednocześnie z myciem produktu. • Duża ilość lodu na powierzchniach zamrażarki zakłóca pracę urządzenia i zwiększa zużycie energii. • Zaleca się rozmrażanie urządzenia co najmniej raz lub dwa razy w roku. W przypadku tworzenia się dużej ilości lodu, należy rozmrażać urządzenie częściej.

• Jeśli w zamrażarce znajdują się mrożonki, ustaw pokrętło na około 4 godziny przed planowanym rozmrażaniem. Pozwoli to na przechowywanie mrożonek w temperaturze pokojowej. • Umieść mrożonki w dzbanku, owiń gazetą i kocem i przechowuj w chłodnym miejscu. • Zamrażarkę należy rozmrozić jak najszybciej. Zbyt długie przechowywanie produktów w temperaturze pokojowej skraca ich termin przydatności do spożycia.

Machine Translated by Google

Aby rozmrozić komorę zamrażarki, należy wykonać następujące czynności:**

• Wyłącz urządzenie za pomocą panelu sterowania i • Otwórz drzwi i wyjmij produkty. • W zależności
Następnie wyjmij wtyczkę z gniazdka.
od modelu, wyciągnij kanał odpływowy znajdujący się w
podstawie urządzenia, na dole zamrażarki. • Pozostaw drzwi otwarte; przyspieszy to proces
rozmrażania. Możesz również umieścić miskę z gorącą (nie wrzącą) wodą w komorze zamrażarki.

• Wyczyść wnętrze zamrażarki i osusz je. • Włącz urządzenie zgodnie z instrukcją obsługi.

Automatyczne rozmrażanie lodówki****

Lodówka była w trybie automatycznym
Funkcja rozmrażania jest dostępna. Jednak szron może nadal gromadzić się na tylnej ścianie lodówki.
Powstaje on, gdy w lodówce przechowuje się wiele świeżych produktów.

Automatyczne rozmrażanie zamrażarki****

Zamrażarka została ustawiona na tryb automatyczny

Zapewniamy rozmrażanie (no-frost). Żywność jest zamrażana za pomocą zimnego, cyrkulującego powietrza, a wilgoć jest odprowadzana z zamrażarki na zewnątrz. Dzięki temu w zamrażarce nie tworzy się duża ilość lodu i szronu, a produkty nie zamarzają razem.

Myj lodówkę i zamrażarkę ręcznie****

Zaleca się mycie lodówki i zamrażarki przynajmniej raz w roku.

Zapobiega powstawaniu bakterii i nieprzyjemnych zapachów. Wyłącz urządzenie przyciskiem (1), opróżnij je z produktów i umyj wodą z delikatnym detergentem. Następnie osusz szmatką.

Wyjmowanie i wkładanie półek*****

Podnieś półkę i wysuń ją, a następnie wsuń ją do oporu, aż zatrzask półki znajdzie się w prowadnicy (rys. 15).

Montaż i przenoszenie schowka*****

Przesuń schowek do góry, pociągnij go do przodu i ustaw z powrotem na żądanej wysokości (rys. 16).

Zabrania się rozmrażania zamrażarki przy użyciu grzejnika elektrycznego lub suszarki do włosów.

** Dotyczy urządzeń z zamrażarką (*/***).
*** Nie dotyczy urządzeń z systemem przeciwzamrożeniowym
Dotyczy urządzeń z komorą chłodzącą.
**** Nie dotyczy urządzeń z systemem przeciwzamrożeniowym
***** Dotyczy urządzeń z systemem przeciwzamrożeniowym
Nie dotyczy zamrażarek

Machine Translated by Google

ZNAJDŹ WADĘ I ZARADZIĆ

Objawy	Możliwe przyczyny	Metoda naprawy
Urządzenie nie działa	Przerwa w instalacji elektrycznej	- sprawdź, czy wtyczka jest prawidłowo włożona do gniazdka - sprawdź, czy kabel zasilający nie jest uszkodzony - sprawdź, czy w gniazdku jest prąd, np. podłączając inne urządzenie, np. lampkę nocną - sprawdź czy urządzenie jest włączone ustawiając termostat na więcej niż 0
Oświetlenie wewnętrzne nie działa	Żarówka jest luźna lub przepalona (w urządzeniach z oświetleniem żarowym).	- Sprawdź poprzedni punkt „Urządzenie nie działa” – dokręć żarówkę lub wymień przepaloną (w urządzeniach z oświetleniem żarowym).
Urządzenie pracuje nieprzerwanie	Niewłaściwe ustawienie regulatora temperatury	- obniż temperaturę za pomocą pokrętła obrotowego
	Inne powody w tym punkcie „Temperatura zamrażania/chłodzenia nie jest wystarczająco niska”	- sprawdź zgodnie z punktem „Temperatura zamrażania/chłodzenia nie jest wystarczająco niska”
Woda gromadzi się w dolnej części lodówki.	Odpływ wody jest zatkany	- oczyścić zatkany otwór (patrz rozdział - "Rozmrażanie lodówki")
	Wentylacja wewnątrz celi jest utrudniona.	- sprawdź, czy żywność i pudełka nie dotykają tylnej ściany lodówki
Nietypowe lub głośniejsze dźwięki	Urządzenie nie jest wypoziomowane i stabilne.	- wypoziomować urządzenie
	Urządzenie dotyka ścian, mebli lub innych elementów	- urządzenie należy ustawić tak, aby nie stykało się z innymi elementami i było niezależne stoi

Machine Translated by Google

Objawy	Możliwe przyczyny	Metoda naprawy
Temperatura w zamrażarce/chłodziarce nie jest wystarczająco niska	Niewłaściwe ustawienie regulatora temperatury	- przekręć pokrętło obrotowe do wyższej pozycji
	Temperatura otoczenia jest wyższa lub niższa od temperatury podanej w tabeli danych technicznych urządzenia.	Urządzenie przeznaczone jest do pracy w temperaturze podanej w tabeli danych technicznych urządzenia.
	Urządzenie znajduje się na słońcu lub zbyt blisko źródła ciepła.	- zmień ustawienia urządzenia zgodnie z instrukcją obsługi
	Do urządzenia włożono jednocześnie zbyt dużą ilość gorącego jedzenia.	- Odczekaj 72 godziny, aż produkty ostygną (zamrożą) i temperatura powróci do pożądanego poziomu
	Wentylacja wewnątrz celi jest utrudniona.	- sprawdź, czy żywność i pudełka nie dotykają tylnej ściany lodówki
	Wentylacja z tyłu urządzenia jest utrudniona.	- odsunąć się od ściany na odległość co najmniej 30 mm
	Drzwi lodówki/ zamrażarka jest otwierana zbyt często lub pozostaje otwarta zbyt długo	- otwieraj drzwi rzadziej i/lub skróć czas ich otwarcia
	Drzwi nie są prawidłowo zamknięte	- rozmieścić żywność i przegródki w taki sposób, aby nie utrudniały zamykania drzwi
	Kompresor nie pracuje wystarczająco często.	- sprawdź czy temperatura otoczenia nie jest niższa niż zakres danej klasy klimatycznej.
	Uszczelka drzwi jest luźna	- zapiąć plombę

Podczas normalnego użytkowania urządzenia chłodniczego mogą występować różnego rodzaju hałasy, które nie mają żadnego wpływu na prawidłowe funkcjonowanie urządzenia.
Hałasy, które można łatwo naprawić:

- Hałas spowodowany nierównym ustawieniem lodówki – wyreguluj jej położenie za pomocą nóżek poziomujących z przodu. W razie potrzeby podłóż miękki materiał pod kółka z tyłu, szczególnie na podłodze z płytek.
- Tarcie o sąsiednie meble – przesuń lodówkę. • Skrzypienie szuflad lub półek – wyjmij szufladę lub półkę, a następnie włóż ją z powrotem. • Odgłos uderzających o siebie butelek – rozstaw butelki.

Hałasy słyszalne podczas normalnego użytkowania urządzenia są spowodowane karta.
pracą termostatu, sprężarki (uruchamianie) oraz układu chłodzenia (kurczenie się i rozszerzanie materiału pod wpływem różnic temperatur i przepływu czynnika chłodniczego).

Machine Translated by Google

GWARANCJA, SERWIS

Gwarancja

Obowiązki gwarancyjne określone są w karcie gwarancyjnej. Producent nie ponosi odpowiedzialności za szkody powstałe w wyniku niewłaściwego użytkowania produktu.

Praca

• Producent urządzenia zaleca wszelkie naprawy i
Prace regulacyjne muszą być wykonywane przez serwis fabryczny lub autoryzowany serwis producenta. Ze względów bezpieczeństwa samodzielne naprawy urządzenia są zabronione. Nieposiadanie wymaganych kwalifikacji może stanowić
• Naprawy wykonywane przez osoby nie posiadające uprawnień
poważne zagrożenie dla użytkownika urządzenia. • Minimalny okres gwarancji na urządzenie, oferowany przez producenta, importera lub
autoryzowanego przedstawiciela, podany jest w karcie gwarancyjnej. • Urządzenie traci gwarancję w wyniku nieautoryzowanych regulacji, modyfikacji, naruszenia plomb lub innych zabezpieczeń urządzenia lub jego
części oraz innej nieautoryzowanej ingerencji w urządzenie, niezgodnej z instrukcją obsługi.

Raport z naprawy i pomoc w przypadku awarii

Jeśli urządzenie wymaga naprawy, należy skontaktować się z obsługą klienta. Dane adresowe i numer telefonu obsługi klienta znajdują się w karcie gwarancyjnej. Kontaktując się z działem obsługi klienta, prosimy o przygotowanie numeru seryjnego urządzenia, który znajduje się na tabliczce znamionowej. Dla ułatwienia, możesz go zapisać poniżej:

Oświadczenie producenta

Producent niniejszym oświadcza, że produkt jest zgodny z wymaganiami poniższych dyrektyw europejskich:

• Dyrektywa niskonapięciowa 2014/35/WE •
Dyrektywa w sprawie kompatybilności elektromagnetycznej 2014/30/WE
• Dyrektywa 2009/125/WE
• Dyrektywa RoHS 2011/65/WE

i posiada certyfikat i deklarację zgodności dla jednostek nadzoru rynku.

Machine Translated by Google

Szanowany Klienci

Od dziś codzienne zadania nigdy nie były prostsze. Urządzenie łączy w sobie niezwykle prostą obsługę i doskonałą wydajność. Jest łatwe w obsłudze po zapoznaniu się z instrukcją.

Sprzęt opuszczający fabrykę był przed zapakowaniem dokładnie sprawdzany w punktach kontrolnych pod kątem bezpieczeństwa i funkcjonalności.

Przed uruchomieniem urządzenia należy uważnie przeczytać instrukcję obsługi. Przestrzeganie zasad zawartych w instrukcji uchroni Cię przed niewłaściwym użytkowaniem. Przechowuj instrukcję w bezpiecznym miejscu, aby zawsze była pod ręką.

Aby uniknąć wypadków, należy uważnie przeczytać instrukcję obsługi.

Odniesienie w odniesieniu do

Amica

Machine Translated by Google

WAŻNE INFORMACJE DOTYCZĄCE BEZPIECZEŃSTWA

MACJE

- Urządzenie przeznaczone jest wyłącznie do użytku domowego. Środa.
- Producent zastrzega sobie prawo do wprowadzania zmian, które nie wpływają na działanie urządzenia. • Niektóre informacje zawarte w niniejszej instrukcji są standardowe dla różnych typów urządzeń (lodówek, chłodziarko-zamrażarek lub zamrażarek). Informacje na temat typu urządzenia można znaleźć w Karcie Informacyjnej Produktu dołączonej do urządzenia.

- Producent nie ponosi odpowiedzialności za szkody powstałe w wyniku nieprzestrzegania zasad podanych w instrukcji obsługi.

- Proszę zachować instrukcję do wykorzystania w przyszłości oraz dla potencjalnych kolejnych użytkowników.
- Urządzenie to nie jest przeznaczone do użytku przez osoby (w tym dzieci) o ograniczonej sprawności fizycznej, sensorycznej lub umysłowej, a także osoby nieposiadające odpowiedniego doświadczenia lub wiedzy, chyba że znajdują się pod nadzorem osoby odpowiedzialnej za ich bezpieczeństwo lub otrzymały od niej instrukcje dotyczące korzystania z urządzenia.
- Upewnij się, że urządzenie nie jest używane przez dzieci pozostawione bez nadzoru. Nie pozwalaj dzieciom bawić się urządzeniem. Dzieci nie mogą siadać na ruchomych częściach ani wieszać się na drzwiach.
- Dopuszczalna temperatura otoczenia dla prawidłowej pracy urządzenia zależy od modelu urządzenia, który podany jest w karcie katalogowej produktu. Nie należy używać urządzenia w piwnicy, w nieogrzewanych domkach letniskowych ani jesienią i zimą.
- Podczas montażu, przenoszenia lub podnoszenia nie należy chwytać za klamkę drzwi, ciągnąć za skraplacz ani dotykać zespołu sprężarki.
- Podczas transportu, przenoszenia i montażu chłodziarko-zamrażarki należy ją przenosić pod

Machine Translated by Google

z ruchem do 40°. Po transporcie i przed ustawieniem urządzenia należy je podłączyć do zasilania dopiero po upływie co najmniej 2 godzin od jego uruchomienia (rys. 2).

- Przed przystąpieniem do jakichkolwiek prac konserwacyjnych należy wyciągnąć wtyczkę z gniazdka. Nie należy ciągnąć za kabel, lecz chwycić za wtyczkę.
- Dźwięki przypominające bulgotanie lub trzaski są normalne. Przyczyną jest rozszerzanie się i kurczenie części na skutek zmian temperatury.
- Ze względów bezpieczeństwa nie należy samodzielnie naprawiać urządzenia. Naprawy wykonywane przez osoby nieposiadające odpowiednich kwalifikacji stanowią poważne zagrożenie dla użytkownika urządzenia.
- W przypadku uszkodzenia układu chłodzenia należy przewietrzyć pomieszczenie, w którym znajduje się urządzenie (pomieszczenie musi mieć wysokość co najmniej 4 m3; w przypadku produktu z izobutanem/R600a), przez kilka minut. • Nie zamrażać żywności, która została już rozmrożona, nawet w najmniejszym stopniu.
- Nie przechowuj napojów w butelkach ani puszkach, zwłaszcza napojów gazowanych, w zamrażarce. Butelki i puszki mogą eksplodować z powodu zwiększenia objętości płynu.

- Nie należy spożywać mrożonek (lodów, kostek lodu itp.) bezpośrednio po wyjęciu z zamrażarki, gdyż ich niska temperatura może spowodować poważne odmrożenia.

- Nie uszkadzaj przewodów czynnika chłodniczego (np. nie przebijaj przewodów czynnika chłodniczego w parowniku ani nie pękaj rur). Wyciekający czynnik chłodniczy może się zapalić. W przypadku kontaktu z oczami przemyj je czystą wodą i natychmiast skonsultuj się z lekarzem.

- Jeśli przewód zasilający jest uszkodzony, wymień go na nowy. autoryzowany punkt serwisowy.
- Urządzenie nadaje się wyłącznie do chłodzenia żywności i nie należy go używać do żadnych innych celów. • Całkowicie odłącz urządzenie od sieci (wyciągnij wtyczkę z gniazdka).

Machine Translated by Google

gniazdek sieciowych) podczas czyszczenia, konserwacji lub zmiany położenia.

• Z urządzenia mogą korzystać dzieci w wieku od 8 lat oraz osoby o ograniczonej sprawności fizycznej, sensorycznej lub umysłowej, a także osoby z brakiem doświadczenia i wiedzy, pod warunkiem, że będą one nadzorowane lub poinstruowane w zakresie bezpiecznego korzystania z urządzenia i zrozumieją związane z tym zagrożenia. Dzieciom nie wolno bawić się urządzeniem. Dzieciom poniżej 8. roku życia nie wolno czyścić ani konserwować urządzenia, chyba że ukończyły 8 lat i znajdują się pod nadzorem osoby odpowiedzialnej.

• Wyjmując szuflady, zyskujemy więcej miejsca w zamrażarce i możemy umieścić żywność bezpośrednio na półkach. Nie ma to wpływu na właściwości termiczne ani mechaniczne urządzenia. Objętość zamrażarki oblicza się po wyjęciu szuflad.



OSTRZEŻENIE: Zagrożenie pożarowe / materiały łatwopalne

• Dzieci w wieku od 3 do 8 lat mogą wkładać i wyjmować produkty z urządzeń chłodniczych.

Aby chronić żywność przed zanieczyszczeniem, należy przestrzegać następujących zasad:

• Pozostawienie drzwi otwartych przez dłuższy czas może spowodować wzrost temperatury w komorach urządzenia.

• Regularnie czyść powierzchnie mające kontakt z żywnością oraz – jeśli są dostępne – dostępne instalacje odpływowe. • Przechowuj surowe mięso i ryby w

odpowiednich pojemnikach w lodówce, aby nie miały kontaktu z innymi produktami spożywczymi i nie kapały na nie. • Dwugwiazdkowa komora lodówki służy do przechowywania wcześniej

zamrożonej żywności, przechowywania lub zamrażania lodów oraz zamrażania kostek lodu.

• Komory oznaczone jedną, dwiema lub trzema gwiazdkami nie są przeznaczone do zamrażania świeżej żywności.

Machine Translated by Google

	Typy sekcji	Docelowa temperatura przechowywania [OC]	Odpowiednie jedzenie
1	lodówka	+2 +8	Jaja, żywność gotowana, żywność pakowana, owoce i warzywa, produkty mleczne, ciasta, napoje i inne produkty, których nie można zamrażać.
2	Zamrażarka !	-18	Owoce morza (ryby, krewetki, małże), produkty słodkowodne, produkty mięsne (zalecany okres przechowywania wynosi 3 miesiące, im dłuższy czas przechowywania, tym mniej smaczne są produkty i tym mniej tracą wartości odżywcze), nadają się do mrożonych produktów świeżych.
3	Zamrażarka @	-18	Owoce morza (ryby, krewetki, małże), produkty słodkowodne, produkty mięsne (zalecany okres przechowywania wynosi 3 miesiące, im dłuższy czas przechowywania, tym mniej smaczne są produkty i tym mniejszą utratę wartości odżywczych), nie nadają się do mrożonych produktów świeżych.
4	Zamrażarka nr -12		Owoce morza (ryby, krewetki, małże), produkty słodkowodne, produkty mięsne (zalecany okres przechowywania wynosi 2 miesiące, im dłuższy czas przechowywania, tym mniej smaczne są produkty i tym mniejszą utratę wartości odżywczych), nie nadają się do mrożonych produktów świeżych.
5	Zamrażarka $ -6		Owoce morza (ryby, krewetki, małże), produkty słodkowodne, produkty mięsne (zalecany okres przechowywania wynosi 1 miesiąc, im dłuższy czas przechowywania, tym mniej smaczne są produkty i tym mniejszą utratę wartości odżywczych), nie nadają się do mrożonych produktów świeżych.
6	Sekcja bez gwiazdki	-6 0	Świeża wieprzowina, wołowina, ryby, kurczak, niektóre pakowane produkty przetworzone itp. (zalecane spożycie tego samego dnia, najlepiej w ciągu 3 dni). Produkty przetworzone częściowo pakowane (nie nadają się do mrożenia).
7	Komora na żywność łatwo psującą się	2 +3	Świeża/mrożona wieprzowina, wołowina, kurczak, produkty słodkowodne itp. (7 dni w temperaturze poniżej 0°C, powyżej 0°C – zaleca się spożyć tego samego dnia, najlepiej spożyć w ciągu 2 dni). Owoce morza (poniżej 0°C przez 15 dni, nie zaleca się przechowywania w temperaturze powyżej 0°C).
8	Komora do przechowywania świeżej żywności	0 +4	Świeża wieprzowina, wołowina, ryby, kurczak, produkty gotowane itp. (zaleca się spożycie tego samego dnia, najlepiej w ciągu maksymalnie 3 dni).
9	Komora do przechowywania wina	+5 +20	Wino czerwone, białe, wina musujące, itp.

Machine Translated by Google

- Uwaga: Przechowywać produkty zgodnie z zaleceniami dotyczącymi poszczególnych komór lub zgodnie z dopuszczalnymi temperaturami przechowywania produktów.
- Jeśli lodówka nie była używana i przez dłuższy czas stała pusta, należy ją wyłączyć, rozmrozić, umyć, osuszyć i pozostawić z otwartymi drzwiami, aby zapobiec tworzeniu się pleśni w środku.

- Czyszczenie dystrybutora wody (w przypadku urządzeń z dystrybutorem wody): Wyczyść zbiorniki na wodę, jeśli nie były używane przez 48 godzin; jeśli woda nie była spuszczana przez 5 dni, przepłucz instalację wodną podłączoną do sieci wodociągowej.

- Minimalny okres dostępności części zamiennych niezbędnych do naprawy urządzenia wynosi 7 lub 10 lat, w zależności od rodzaju i przeznaczenia części zamiennej, zgodnie z Rozporządzeniem Komisji (UE) 2019/2019.

- Lista części zamiennych i procedura zamawiania części dostępna jest na stronie internetowej producenta, importera lub autoryzowanego przedstawiciela.

- Więcej informacji o produkcie można znaleźć w Europejskiej Bazie Danych Etykietowania Efektywności Energetycznej (EPREL) pod adresem https://eprel.ec.europa.eu. Informacje można uzyskać, skanując kod QR z etykiety energetycznej lub wpisując model produktu z etykiety energetycznej w wyszukiwarce EPREL https://eprel.ec.europa.eu/

Machine Translated by Google

INSTALACJA I WARUNKI OBSŁUGA URZĄDZENIA

To urządzenie chłodzące nie jest przeznaczone do instalacji.

Instalacja przed pierwszym uruchomieniem

• Zdjąć opakowanie z produktu, usunąć taśmy klejące zabezpieczające drzwi i akcesoria. Usunąć wszelkie pozostałości kleju delikatnym detergentem. • Nie wyrzucać części opakowania z polistyrenu. W przypadku ponownego transportu, zapakować lodówko-zamrażarkę w polistyren i folię i zabezpieczyć taśmą klejącą. • Umyć wnętrze lodówko-zamrażarki i akcesoria letnią wodą z płynem do mycia naczyń, a następnie wytrzeć i wysuszyć. • Umieścić zestaw lodówko-zamrażarki na płaskiej, poziomej i stabilnej powierzchni, w suchym, wentylowanym pomieszczeniu, z dala od bezpośredniego światła słonecznego, jak najdalej od źródeł ciepła, takich jak piece, grzejniki centralnego ogrzewania, rury centralnego ogrzewania, instalacje ciepłej wody itp. • Zdjąć folię ochronną z zewnętrznych powierzchni produktu. • Urządzenie powinno stać stabilnie na powierzchni i być wypoziomowane z podłogą. Użyj 2 nóżek poziomujących, aby zniwelować nierówności podłogi (rys. 3). • Odległość między ścianą boczną produktu (od strony zawiasów drzwi) a ścianą pomieszczenia, umożliwiająca swobodne otwieranie drzwi, pokazana jest na rys. 5.* • Należy zapewnić odpowiednią wentylację pomieszczenia i swobodną cyrkulację powietrza ze wszystkich stron urządzenia (rys. 6). *

Minimalne odległości od źródeł ciepła

• z kuchenek elektrycznych, gazowych i innych – 30 mm, • z kuchenek olejowych lub węglowych – 300 mm, • z piekarników do zabudowy – 50 mm

Jeżeli zachowanie większych odległości nie jest możliwe, należy zastosować odpowiednią płytę izolacyjną.

Uwaga:
• Tylna część lodówki, a zwłaszcza skraplacz i inne elementy układu chłodzenia, nie mogą stykać się z przedmiotami, które mogłyby je uszkodzić (np. rury centralnego ogrzewania i wodociągi). • Nie dotykaj części urządzenia. Zachowaj szczególną ostrożność, aby nie uszkodzić kapilary widocznej w zagłębieniu sprężarki. Nie zginaj, nie dokręcaj ani nie owijaj tej kapilary. • Uszkodzenie kapilary przez użytkownika powoduje utratę gwarancji (rys. 8). • W wybranych modelach klamka drzwi znajduje się wewnątrz produktu i musi być zamocowana za pomocą własnego śrubokręta.

Machine Translated by Google

Podłączenie do sieci elektrycznej

• Przed podłączeniem zaleca się ustawienie przycisku regulatora temperatury w pozycji „OFF" lub innej, która wyłącza urządzenie (patrz opis sterowania). • Urządzenie należy podłączyć do sieci prądu przemiennego 220-240 V, 50 Hz
za pomocą prawidłowo zainstalowanego gniazdka elektrycznego z uziemieniem i bezpiecznikiem 10 A. • Uziemienie urządzenia jest określone przepisami prawnymi. Producent nie ponosi

odpowiedzialności za ewentualne uszkodzenia przedmiotów i obrażenia ciała spowodowane nieprzestrzeganiem przepisów prawnych. • Nie należy używać adapterów, rozgałęźników ani przedłużaczy dwużyłowych. Jeśli konieczne jest użycie przedłużacza, musi
on posiadać styk ochronny, jedno gniazdo i posiadać certyfikat bezpieczeństwa VDE/GS. • Jeśli używany jest przedłużacz (z stykiem ochronnym i certyfikatem bezpieczeństwa), jego gniazdo musi znajdować się w bezpiecznej odległości od zlewu i nie może być narażone na działanie wody
lub ścieków. • Informacje znajdują się na tabliczce znamionowej, umieszczonej w dolnej części ścianki komory chłodziarki**

Odłączenie od sieci elektrycznej

Urządzenie musi mieć możliwość odłączenia od sieci elektrycznej poprzez wyciągnięcie wtyczki z gniazdka lub wyłączenie wyłącznika dwubiegunowego (rys. 9).

Klasa klimatyczna

Informacje o klasie klimatycznej urządzenia znajdują się na tabliczce znamionowej.
Zgodnie z klasą klimatyczną urządzenie jest przeznaczone do pracy w ograniczonych temperaturach otoczenia (pomieszczenia, w którym działa prawidłowo).

Klasa klimatyczna	Dopuszczalna temperatura otoczenia	
SN	nienormalny	Urządzenie chłodzące przeznaczone jest do stosowania w temperaturach otoczenia od 10 °C do 32 °C.
N	normalna	Urządzenie chłodzące przeznaczone jest do stosowania w temperaturach otoczenia od 16 °C do 32 °C.
ST	subtropikalny	Urządzenie chłodzące przeznaczone jest do stosowania w temperaturach otoczenia od 16 °C do 38 °C.
T	tropikalny	Urządzenie chłodzące przeznaczone jest do stosowania w temperaturach otoczenia od 16 °C do 43 °C.

* Niezwiązane z urządzeniem do instalacji
** Zależy od modelu

Machine Translated by Google

ROZPAKOWYWANIE

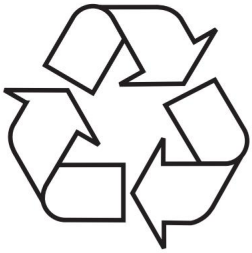

Urządzenie jest zabezpieczone przed uszkodzeniem podczas transportu. Po wyjęciu urządzenia z opakowania prosimy o jego utylizację w sposób przyjazny dla środowiska.

Wszystkie materiały użyte do opakowania nie są szkodliwe dla środowiska, 100% materiałów nadaje się do recyklingu, dlatego też oznaczone są odpowiednim symbolem.

Uwaga! Trzymaj elementy opakowania (worki polietylenowe, kawałki styropianu itp.) poza zasięgiem dzieci podczas wyjmowania opakowania.

Machine Translated by Google

UTYLIZACJA ZUŻYTYCH PRODUKTÓW URZĄDZENIA



To urządzenie jest oznakowane zgodnie z Dyrektywą Europejską 2012/19/UE. Oznaczono go również symbolem przekreślonego kosza na śmieci. Oznaczenie na produkcie wskazuje, że po zakończeniu jego użytkowania nie można traktować go jak zwykłego odpadu domowego.

Użytkownik jest zobowiązany do przekazania niniejszego produktu do właściwego punktu zbiórki zużytego sprzętu elektrycznego i elektronicznego w celu recyklingu. Punkty zbiórki tego typu odpadów, w tym lokalne punkty zbiórki, punkty sprzedaży i urzędy miejskie, posiadają odpowiedni system zapewniający prawidłową utylizację tego typu sprzętu.

Prawidłowa utylizacja zużytego sprzętu elektrycznego i elektronicznego pozwala uniknąć potencjalnych negatywnych skutków dla środowiska i zdrowia ludzi, jakie mogą wystąpić na skutek niewłaściwego obchodzenia się z odpadami tego produktu.

Machine Translated by Google

KIEROWNICTWO

Zarządzanie urządzeniami

Panel sterowania przedstawiony jest na rysunku 10, rysunek znajduje się również poniżej:

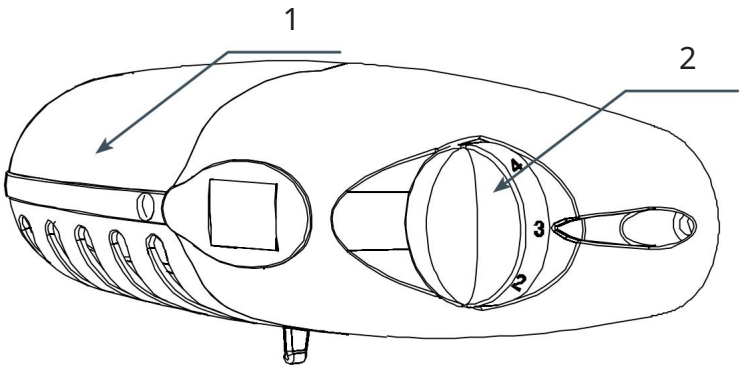

1 – Źródło światła
2 - Termostat

Regulacja temperatury wewnątrz urządzenia

Zmiana położenia regulatora powoduje zmianę temperatury w urządzeniu:

Pozycja WYŁ./0 Urządzenie wyłączone

Pozycja 1 Urządzenie ma najwyższą temperaturę (w środku jest cieplej)

Pozycje 2-6 Urządzenie ma średnią temperaturę.

Pozycja 7 Urządzenie ma najniższą temperaturę (jest chłodniej w środku)

Uwaga:

• Regulacja termostatu w urządzeniu może być inna niż opisana. Ogólna zasada działania została opisana powyżej. • Jeśli na sterowniku urządzenia nie ma pozycji oznaczonej „OFF" lub „0", można
je całkowicie wyłączyć, wyjmując wtyczkę przewodu zasilającego z gniazdka. Przed wyłączeniem należy ustawić najniższą wartość.

na termostatu.

Machine Translated by Google

Dodatkowe informacje o temperaturze

• Na temperaturę wewnątrz urządzenia wpływa wiele czynników. Położenie regulatora zależy między innymi od temperatury, stopnia nasłonecznienia, częstotliwości otwierania drzwi urządzenia i ilości żywności. Środkowe położenie regulatora jest w większości przypadków optymalne. • Uruchom urządzenie około 4 godziny przed pierwszym napełnieniem urządzenia żywnością. • Nie
zmieniaj temperatury ze względu na zmianę pory roku. Czujnik rejestruje wzrost temperatury otoczenia, a

sprężarka automatycznie włącza się na dłuższy czas, aby utrzymać ustawioną temperaturę w komorach. • Niewielkie zmiany temperatury są normalne i mogą wystąpić podczas przechowywania dużych ilości świeżej żywności w lodówce lub gdy drzwi były otwarte przez długi czas. Nie ma to wpływu na produkty spożywcze, a temperatura
szybko wraca do ustawionego poziomu.

OŚWIETLENIE

W tym rozdziale omówiono urządzenia fabrycznie wyposażone w żarówki żarowe lub wybrane urządzenia wyposażone w oświetlenie LED z żarówką i gniazdem E14.

Wymiana żarówki

• Ustaw przełącznik w pozycji „OFF”, a następnie odłącz urządzenie od zasilania. • Zdejmij osłonę lampy i gniazda.
wyjmij lampę (rys. 18). • Wymień lampę na odpowiednią, o takich samych parametrach
jak lampa fabrycznie zamontowana w urządzeniu (220-240 V, gniazdo E14, maksymalne wymiary: średnica - 26 mm, długość 55 mm). • Zamocuj osłonę lampy. • Nie używaj lamp o mniejszej lub większej mocy, używaj wyłącznie lamp o parametrach określonych powyżej.

Uwaga:
• Nie należy używać lampy w lodówce do oświetlania pomieszczeń mieszkalnych. • Jeżeli w niniejszej instrukcji nie
ma rysunku oznaczonego numerem 18, lampę może wymienić wykwalifikowany technik serwisowy.

Machine Translated by Google

UŻYCIE I FUNKCJE

Przechowywanie żywności w lodówce i zamrażarce

• Ułóż jedzenie na talerzach, w pojemnikach lub owiń folią spożywczą. Rozłóż równomiernie na powierzchni półek. • Żywność nie powinna dotykać tylnej ściany
lodówki, ponieważ powstanie szron i żywność stanie się wilgotna. • Nie wstawiaj gorących naczyń do lodówki. • Żywność łatwo wchłaniająca
zapachy, taka jak: masło, mleko, twaróg oraz żywność
o intensywnym zapachu, np. ryby, wędliny, sery – zawsze przechowuj w folii lub w szczelnych pojemnikach. • Przechowywanie warzyw zawierających dużą ilość wody powoduje kondensację pary wodnej nad pojemnikiem na warzywa; nie zakłóca to prawidłowej
pracy lodówki. • Dokładnie osusz warzywa przed włożeniem do lodówki. • Nadmierna wilgoć skraca okres przydatności warzyw, zwłaszcza • Nie myj warzyw przed przechowywaniem. Mycie warzyw
usuwa naturalną ochronę, dlatego lepiej jest umyć warzywa
bezpośrednio przed spożyciem. • Zalecamy układanie produktów w przegrodach 1, 2, 3* do obfitolistny.
granic możliwości

objętość użyteczna (rys. 11a/11b).**

1. Produkty pakowane
2. Półka parownika / półka
3. Objętość użytkowa 4. !

• Dopuszcza się układanie żywności na drucianych półkach parownika w stosy o • Dopuszcza malkontent. *
się układanie produktów na półce o wysokości 20-30 mm wyższej niż wysokość użytkowa **
tom.
• Istnieje możliwość wyjęcia dolnej półki i zwiększenia przestrzeni do przechowywania oraz przechowywania żywności na dnie komory do maksymalnej wysokości. *

Zamrażanie żywności**

• Zamrażamy prawie wszystkie produkty spożywcze, z wyjątkiem warzyw, które spożywamy na surowo, np. sałatę. • Do zamrażania należy używać
wyłącznie warzyw najwyższej jakości, podzielonych na pojedyncze porcje. • Opakowanie nie może przepuszczać zapachów i
powietrza oraz musi być odporne na tłuszcz. Najlepsze materiały to: worki, opakowania z polietylenu i folii aluminiowej. • Opakowanie musi być szczelne i dobrze przylegać do zamrożonych
produktów. • Świeża i ciepła żywność (w temperaturze pokojowej), którą zamrażamy, nie jest • Nie należy używać szklanych pojemników.
Ilość świeżej żywności, którą można przechowywać jednorazowo, jest podana w liście można dotykać już zamrożonej żywności.
produktów. Nie należy przekraczać tej ilości. • Aby zachować dobrą jakość mrożonek, zaleca się grupowanie żywności znajdującej się w środkowej komorze
zamrażarki, tak aby nie stykała się z produktami, które nie zostały jeszcze zamrożone.*

Machine Translated by Google

- Zalecamy, aby zamrożone porcje przesunąć na jedną stronę komory, a świeże porcje do zamrożenia umieścić po przeciwnej stronie, jak najbliżej tylnej i bocznych ścian komory.
- Przestrzeń oznaczoną znakiem ! należy wykorzystywać do zamrażania żywności. • Należy pamiętać, że na temperaturę w komorze zamrażarki wpływają: temperatura otoczenia, stopień wypełnienia komory żywnością, częstotliwość otwierania drzwi oraz parametry termostatu.
- Jeżeli drzwi nie mogą zostać otwarte natychmiast po zamknięciu komory zamrażarki, należy odczekać od 1 do 2 minut, aż do wyrównania podciśnienia.

Czas przechowywania produktów mrożonych zależy od ich jakości w stanie świeżym przed zamrożeniem oraz od temperatury przechowywania. W temperaturze -18°C lub niższej zalecamy następujące okresy przechowywania:

Artykuły spożywcze	Miesiące
Wołowina	6-8
Cielęcina	3-6
Wnętrzności	1-2
Wieprzowina	3-6
Drób	6-8
Jajka	3-6
Ryba	3-6
Warzywa	10-12
Owoc	10-12

Komora szybkiego zamrażania nie służy do przechowywania mrożonek. W tej komorze można wytwarzać i przechowywać kostki lodu.

Uwaga: Jeżeli urządzenie nie posiada komory do , to znaczy, że nie nadaje się mrożenia żywności .

*
**Dotyczy urządzeń z zamrażarką znajdującą się na dole urządzenia.
***Dotyczy urządzeń z zamrażalnikiem !
Nie dotyczy urządzeń z komorą zamrażarki oznaczoną !

Machine Translated by Google

WYKORZYSTANIE GOSPODARCZE

LODÓWKA

Praktyczne porady

• Nie umieszczaj lodówki ani zamrażarki w pobliżu grzejnika, piekarnika ani w miejscu narażonym na bezpośrednie działanie promieni
słonecznych. • Sprawdź, czy otwory wentylacyjne nie są zasłonięte. Czyść i usuwaj kurz raz lub dwa razy w roku. • Wybierz odpowiednią
temperaturę: wystarczająca to 6–8°C w lodówce i -18°C w zamrażarce. • Jeśli wyjeżdżasz na wakacje, zwiększ temperaturę w lodówce. • Otwieraj
drzwi lodówki lub zamrażarki tylko wtedy, gdy jest to konieczne.

Warto wiedzieć, jakie produkty znajdują się w lodówce i gdzie się znajdują. Niewykorzystane produkty należy jak najszybciej włożyć z powrotem do lodówki lub zamrażarki, zanim się nagrzeją. • Regularnie przecieraj wnętrze
lodówki ściereczką nasączoną delikatnym detergentem. Regularnie rozmrażaj urządzenia bez funkcji automatycznego rozmrażania. Nie dopuszczaj do tworzenia się warstwy lodu grubszej niż 10 mm.

• Wyczyść uszczelkę wokół drzwi, w przeciwnym razie drzwi nie zamkną się prawidłowo. Za każdym razem wymień uszkodzoną uszczelkę

Co oznaczają gwiazdy?

$	Temperatura -6°C wystarcza do przechowywania mrożonek przez około 7 dni. Komory oznaczone jedną gwiazdką można znaleźć (najczęściej) w tańszych lodówkach.
#	Temperatura poniżej -12°C wystarcza do przechowywania żywności przez 1-2 tygodnie bez utraty smaku. Nie jest jednak wystarczająca do jej zamrożenia.
@	Stosowany głównie do zamrażania żywności w temperaturach poniżej -18°C. Umożliwia zamrażanie świeżej żywności o wadze do 1 kg.
!	Urządzenie oznaczone w ten sposób pozwala na przechowywanie żywności w temperaturze poniżej -18°C, a także zamrażanie większych ilości żywności.

Machine Translated by Google

Strefy temperaturowe w lodówce

Na skutek naturalnej cyrkulacji powietrza w komorze chłodniczej powstają strefy o różnych temperaturach.
• Najzimniejsza strefa znajduje się bezpośrednio nad szufladami na warzywa. Przechowuj w niej delikatną, łatwo psującą się żywność, taką jak: - ryby, mięso, kurczak,

- suszone mięso, dania gotowe,
- dania lub ciasta zawierające jajka lub śmietanę,
- świeże ciasta, różnorodne ciasteczka,
- warzywa pakowane i inne świeże produkty spożywcze, których etykieta informuje o temperaturze przechowywania wynoszącej około 4°C.
• Najcieplejsza jest górna część drzwi. To tutaj znajduje się masło i sery.

Żywność, której nie należy przechowywać w lodówce.

• Niektórych produktów spożywczych nie należy przechowywać w lodówce. Do tej grupy należą: - owoce i warzywa wrażliwe na niskie temperatury, takie jak: banany, awokado, marakuja, bakłażany, papryka, pomidory, ogórki, - owoce niedojrzałe,
- ziemniaki.

Uwaga:
Przykład rozmieszczenia żywności w urządzeniu (rys. 12).

Aby uzyskać najlepszy poziom konserwacji żywności przez jak najdłuższy okres czasu i uniknąć jej marnowania, należy ułożyć ją tak, jak pokazano na rys. 12. Ponadto rysunek ten przedstawia rozmieszczenie szuflad, koszyków i półek, dzięki czemu lodówka może zużywać energię w najbardziej efektywny sposób.

Przechowywanie żywności w odpowiednich warunkach i temperaturach wydłuża jej okres przydatności do spożycia i optymalizuje zużycie energii. Zakres odpowiednich temperatur powinien być podany na opakowaniu lub etykiecie produktu.

Machine Translated by Google

ROZMRAŻANIE, MYCIE I KONSERWACJA

Nigdy nie używaj rozpuszczalników ani ostrych, ściernych środków czyszczących (np. proszków czyszczących lub mleka) do czyszczenia obudowy i plastikowych części urządzenia! Używaj wyłącznie delikatnych detergentów w płynie i miękkich ściereczek. Nie używaj gąbek.

Rozmrażanie i mycie lodówki ***

• Lód tworzy się na tylnej ścianie komory chłodziarki i jest automatycznie usuwany. Podczas rozmrażania, zanieczyszczenia mogą przedostać się do rury spustowej wraz z rozmrożoną wodą. Może to zatkać otwór odpływowy. W takim przypadku należy go ostrożnie wyczyścić środkiem do czyszczenia
odpływów (rys. 13). • Urządzenie pracuje cyklicznie: chłodzi (na tylnej ścianie tworzy się lód i szron), a następnie rozmraża (krople spływają po tylnej ścianie). • Przed

czyszczeniem zawsze odłącz urządzenie od zasilania, wyjmij wtyczkę z gniazdka sieciowego, wyłącz lub wyjmij bezpiecznik. Woda nie może dostać się do panelu sterowania ani oświetlenia. • Nie
zalecamy stosowania sprayów do rozmrażania. Mogą one tworzyć mieszanki wybuchowe, zawierają rozpuszczalniki, które uszkadzają plastikowe części urządzenia, a nawet są szkodliwe dla zdrowia.
• Upewnij się, że w miarę możliwości woda z prania nie przedostaje się do otworu Nie należy ich również wlewać do zbiornika parownika.
odpływowego. • Umyj całe urządzenie, z wyjątkiem uszczelki drzwi, delikatnym detergentem. Uszczelkę drzwi należy czyścić czystą wodą i wytrzeć do sucha
szmatką. • Akcesoria (szuflady na warzywa, półki w drzwiach, szkło) należy myć ręcznie. policja itp.).

Rozmrażanie i mycie zamrażarki**

• Rozmrażanie zamrażarki najlepiej przeprowadzać jednocześnie z czyszczeniem Tak.
urządzenia. • Duża ilość lodu na powierzchniach zamrażających utrudnia wydajną pracę urządzenia i powoduje zwiększone zużycie energii elektrycznej. • Zalecamy
rozmrażanie urządzenia raz lub dwa razy w roku. W przypadku silnego nagromadzenia lodu, rozmrażaj urządzenie częściej. • Jeśli w zamrażarce znajduje
się żywność, ustaw pokrętło sterujące na pozycję maksymalną około 4 godziny przed planowanym rozmrażaniem. Pozwala to na dłuższe przechowywanie żywności w temperaturze pokojowej. • Po wyjęciu żywności z zamrażarki, zamrożoną
żywność należy owinąć papierem, owinąć kocem i przechowywać w chłodnym miejscu. • Rozmrażaj zamrażarkę tak szybko, jak to możliwe. Pozostawienie żywności w
temperaturze pokojowej na dłuższy czas skraca jej okres przydatności do spożycia.

Machine Translated by Google

Aby rozmrozić komorę zamrażarki:**

• Wyłącz urządzenie za pomocą panelu sterowania, a następnie wyjmij wtyczkę z gniazdka. • Otwórz drzwi
i wyjmij żywność. • W zależności od modelu,
wyciągnij rynienkę odpływową znajdującą się w dolnej części komory zamrażarki i umieść pod nią pojemnik. • Pozostaw drzwi otwarte, co
przyspieszy proces rozmrażania. Dodatkowo, w komorze zamrażarki można umieścić pojemnik z gorącą (ale nie wrzącą) wodą. • Umyj i osusz wnętrze zamrażarki. • Uruchom urządzenie
zgodnie z odpowiednim punktem instrukcji obsługi.

Ten.

Automatyczne rozmrażanie lodówki****

Lodówka posiada funkcję automatycznego rozmrażania. Jednak na tylnej ścianie komory chłodziarki może gromadzić się szron i lód. Dzieje się tak zazwyczaj, gdy w komorze chłodziarki przechowywana jest duża ilość świeżej żywności.

Automatyczne rozmrażanie zamrażarki****

Zamrażarka wyposażona jest w funkcję automatycznego rozmrażania (no-frost).
Żywność jest zamrażana poprzez cyrkulację zimnego powietrza, a wilgoć jest usuwana z komory zamrażarki. Zapobiega to tworzeniu się niepotrzebnej warstwy lodu i przywieraniu szronu do żywności.

Mycie ręczne lodówek i zamrażarek.****

Myj lodówkę i zamrażarkę co najmniej raz w roku. Mycie zapobiega rozwojowi bakterii i powstawaniu nieprzyjemnych zapachów. Wyłącz urządzenie, wyjmij żywność z przegródek i umyj je wodą z łagodnym detergentem. Na koniec przetrzyj przegródki ściereczką.

Wyjmowanie i wkładanie półek*****

Podnieś i pociągnij półkę do przodu, a następnie wsuń ją do końca, aż oprze się o prowadnicę (rys. 15).

Wyjmowanie i wkładanie półki drzwiowej*****

Podnieś półkę na drzwiach, wyjmij ją i ustaw z powrotem w żądanej pozycji od góry (rys. 16).

Zabrania się umieszczania w zamrażarce grzejników elektrycznych, wentylatorów i suszarek do włosów.

** Dotyczy urządzeń z zamrażalnikiem !

*** Nie dotyczy urządzeń z systemem No Frost
Dotyczy urządzeń posiadających komorę chłodniczą.

**** Nie dotyczy urządzeń z systemem No Frost

***** Dotyczy urządzeń z systemem No Frost
Zamrażarki to nie dotyczy.

Machine Translated by Google

ROZWIĄZYWANIE PROBLEMÓW

Zakłócenia w pracy	Możliwe przyczyny	Rozwiązanie problemu
Urządzenie nie działa.	Przerwa w dostawie prądu	- sprawdź, czy wtyczka jest prawidłowo włożona do gniazdka sieciowego - sprawdź czy kabel połączeniowy nie jest uszkodzony - sprawdź czy w gniazdku jest napięcie za pomocą innego urządzenia, np. lampki nocnej. - sprawdź czy urządzenie jest włączone ustawiając termostat na pozycję wyższą niż „WYŁ.” lub „0”.
Oświetlenie w komorze urządzenia nie działa.	Żarówka nie jest dobrze wkręcona lub jest przepalona (w przypadku urządzeń z żarówką żarową).	- sprawdź poprzedni punkt "Urządzenie nie działa" - wykręć lub wymień przepaloną żarówkę (w urządzeniach z żarówką żarową).
Ciągła praca urządzenia	Pokrętło regulacji temperatury nie jest ustawione prawidłowo.	- Ustaw przycisk na niższą wartość -
	Inne przyczyny jak w punkcie „Urządzenie zbyt słabo chłodzi i/lub zamraża”	sprawdź poprzedni punkt „Urządzenie chłodzi i/lub zamraża zbyt słabo”
Woda zbiera się na dnie lodówki	Zatkany otwór odpływowy wody (dotyczy urządzeń z otworem odpływowym wody rozmrażającej)	- oczyścić otwór odpływowy wody (patrz instrukcja obsługi, rozdział „Rozmrażanie lodówki”)
	Utrudniony przepływ powietrza w komorze chłodziarki	- ułóż żywność i pojemniki tak, aby nie dotykały tylnej ściany lodówki
Dźwięki, które nie występują podczas normalnej pracy urządzenia	Urządzenie nie jest dobrze wypoziomowane.	- prawidłowo wypoziomuj urządzenie
	Urządzenie dotyka mebli i/lub innych przedmiotów	- ustaw urządzenie tak, aby nie dotykało innych przedmiotów

Machine Translated by Google

Zakłócenia w pracy	Możliwe przyczyny	Rozwiązanie problemu
„Urządzenie zbyt słabo chłodzi i/lub zamraża”	Pokrętło regulacji temperatury nie jest ustawione prawidłowo.	- ustaw przycisk na wyższą wartość
	Temperatura otoczenia jest wyższa lub niższa od temperatury podanej w tabeli danych technicznych urządzenia.	- urządzenie jest przystosowane do pracy w temperaturze podanej w tabeli danych technicznych urządzenia
	Urządzenie powinno znajdować się w miejscu nasłonecznionym lub w pobliżu źródła ciepła.	- zmienić położenie urządzenia zgodnie z instrukcją obsługi
	Jednorazowe napełnianie dużą ilością gorącego jedzenia	- odczekaj do 72 godzin, aż żywność ostygnie (zamrozi się) i temperatura w komorze osiągnie pożądaną wartość. - ułóż żywność i pojemniki tak, aby nie dotykały
	Utrudniony przepływ powietrza wewnątrz urządzenia	tylnej ściany lodówki.
	Utrudniona cyrkulacja powietrza z tyłu urządzenia	- odsunąć urządzenie od ściany na odległość co najmniej 30 mm
	Drzwi lodówki/zamrażarki były otwierane zbyt często i/lub były otwarte zbyt długo	- zmniejszyć częstotliwość otwierania drzwi i/lub skrócić czas ich otwarcia.
	Drzwi nie chcą się zamknąć.	- ułóż jedzenie i naczynia tak, aby nie utrudniały zamykania drzwi
	Kompresor rzadko się włącza.	- sprawdź, czy temperatura otoczenia nie jest niższa od temperatury odpowiadającej klasie klimatycznej urządzenia.
	Nieprawidłowo włożona uszczelka drzwi - dociśnij uszczelkę	

Podczas normalnej pracy urządzeń chłodniczych mogą występować różne dźwięki, które nie mają wpływu na prawidłową pracę lodówki.

Dźwięki, które łatwo wyeliminować:
• Hałas, gdy lodówka nie jest prawidłowo ustawiona – wyreguluj za pomocą nóżek regulacyjnych. W razie potrzeby podłóż miękki materiał pod rolki z tyłu, jeśli podłoga jest z płytek. • Dotykanie pobliskich mebli – odsuń lodówkę. • Skrzypiące szuflady lub półki – wysuń i ustaw prawidłowo szufladę lub półkę. • Odgłosy butelek – odsuń od siebie butelki, które się stykają.
Dźwięki, które słyszymy podczas prawidłowej pracy urządzenia, powstają w wyniku pracy termostatu, sprężarki (włączanie), układu chłodzenia (kurczenie się i rozszerzanie materiałów pod wpływem różnic temperatur oraz przemieszczanie się czynnika chłodniczego).

Machine Translated by Google

GWARANCJA, SERWIS POSPRZEDAŻOWY DZIAŁANIA

Gwarancja

Usługi gwarancyjne są realizowane zgodnie z kartą gwarancyjną. Producent nie ponosi odpowiedzialności za uszkodzenia powstałe w wyniku niewłaściwego użytkowania produktu.

Praca

• Producent zaleca, aby wszelkie naprawy i regulacje były wykonywane przez Serwis Fabryczny lub Autoryzowany Serwis Producenta. Ze względów bezpieczeństwa nie należy samodzielnie naprawiać urządzenia. •
Naprawy wykonywane przez osoby bez odpowiednich kwalifikacji stanowią poważne zagrożenie dla użytkownika urządzenia. • Minimalny
okres gwarancji na urządzenie, oferowany przez producenta, importera lub autoryzowanego przedstawiciela, podany jest w karcie gwarancyjnej. •
Urządzenie traci gwarancję w przypadku nieautoryzowanych zmian lub modyfikacji, usunięcia plomb lub innych zabezpieczeń z urządzenia lub jego części, a także innej nieautoryzowanej ingerencji w konstrukcję urządzenia, niezgodnej z instrukcją obsługi.

Zgłaszanie napraw i pomoc w razie awarii

Jeśli urządzenie wymaga naprawy, skontaktuj się z serwisem. Adres i numer telefonu znajdują się w karcie gwarancyjnej. Przed skontaktowaniem się z nami, prosimy o przygotowanie numeru seryjnego urządzenia z tabliczki znamionowej. Zapisz go poniżej, aby mieć go pod ręką:

Oświadczenie producenta

Producent oświadcza niniejszym, że produkt ten spełnia zasadnicze wymagania poniższych rozporządzeń europejskich:

• Dyrektywa niskonapięciowa 2014/35/UE •
Dyrektywa w sprawie kompatybilności elektromagnetycznej 2014/30/UE •
Dyrektywa w sprawie ekoprojektu 2009/125/WE
• Rozporządzenie RoHS 2011/65/WE

w związku z tym produkt jest oznakowany CE i wystawiana jest deklaracja zgodności, która jest dostępna dla organów nadzoru rynku.

Machine Translated by Google

Szanowni Państwo Klienci

Od dziś Twoje codzienne zadania będą łatwiejsze niż kiedykolwiek. Urządzenie łączy w sobie niezwykłą łatwość obsługi i pełną wydajność. Po zapoznaniu się z instrukcją obsługi, korzystanie z niego nie będzie stanowiło problemu.

Urządzenie opuszczające fabrykę zostało przed zapakowaniem poddane szczegółowej kontroli bezpieczeństwa i funkcjonalności w działach kontroli.

Przed uruchomieniem urządzenia prosimy o dokładne zapoznanie się z instrukcją obsługi. Przestrzeganie jej treści uchroni Państwa przed niewłaściwym użytkowaniem. Instrukcję należy zachować i przechowywać w miejscu, w którym zawsze będą Państwo mieć ją pod ręką.

Aby uniknąć wypadków, należy dokładnie przestrzegać instrukcji użytkowania.

Odniesienie w odniesieniu do,

Amica

Machine Translated by Google

WAŻNE INSTRUKCJE BEZPIECZEŃSTWA

ZAKŁADY

• Urządzenie przeznaczone jest wyłącznie do użytku domowego.
• Producent zastrzega sobie prawo do wprowadzania zmian, które nie wpływają na działanie urządzenia. • Niektóre uwagi w poniższych instrukcjach mają charakter ogólny i dotyczą różnych typów urządzeń chłodniczych (lodówek, chłodziarko-zamrażarek lub zamrażarek). Informacje na temat typu urządzenia znajdują się w karcie produktu dołączonej do urządzenia.

• Producent nie ponosi odpowiedzialności za szkody powstałe w wyniku nieprzestrzegania zasad określonych w poniższych instrukcjach.

• Prosimy zachować niniejszą instrukcję do wykorzystania w przyszłości lub przekazania następnemu użytkownikowi.

• Urządzenie nie jest przeznaczone do użytku przez osoby (w tym dzieci) o ograniczonej sprawności fizycznej, sensorycznej lub umysłowej, a także osoby nieposiadające odpowiedniego doświadczenia lub wiedzy, chyba że znajdują się pod nadzorem osoby odpowiedzialnej za ich bezpieczeństwo lub otrzymały od niej instrukcje dotyczące korzystania z urządzenia.

• Należy zachować szczególną ostrożność, aby dzieci nie korzystały z urządzenia bez nadzoru. Nie należy im również pozwalać na zabawę urządzeniem. Nie powinny siadać na wysuwanych elementach ani wieszać się na drzwiach.

• Urządzenie działa prawidłowo w temperaturze otoczenia określonej na karcie produktu. Urządzenia nie należy używać w piwnicy, na korytarzu ani w nieogrzewanym domku letniskowym jesienią i zimą.
• Podczas instalacji,
przenoszenia lub przenoszenia nie należy trzymać za klamkę, ciągnąć za skraplacz z tyłu lodówki ani dotykać sprężarki.

Machine Translated by Google

• Podczas transportu, przenoszenia i instalacji urządzenie nie może być odchylone od pozycji pionowej o więcej niż 40°. W takim przypadku urządzenie można włączyć dopiero po upływie co najmniej 2 godzin od instalacji (rysunek 2).

• Przed przystąpieniem do prac konserwacyjnych należy odłączyć wtyczkę od gniazdka. Nie należy ciągnąć za kabel, lecz trzymać za obudowę gniazdka.
• Odgłosy trzasków i pękania mogą być spowodowane rozszerzaniem się i kurczeniem części na skutek zmian temperatury.
• Ze względów bezpieczeństwa, użytkownik nie może naprawiać urządzenia. Naprawy wykonywane przez osoby nieposiadające wymaganych uprawnień mogą stanowić poważne zagrożenie dla użytkownika urządzenia. • W przypadku uszkodzenia układu chłodniczego należy przez kilka minut przewietrzyć pomieszczenie, w którym znajduje się urządzenie (pomieszczenie musi mieć co najmniej 4 m^3; w przypadku produktu z izobutanem/R600a).
• Produktów rozmrożonych jedynie częściowo nie należy ponownie zamrażać.
• Napojów w butelkach i puszkach, zwłaszcza napojów gazowanych zawierających dwutlenek węgla, nie należy przechowywać w zamrażarce. Puszki i butelki mogą pęknąć.

• Produktów mrożonych wyjętych bezpośrednio z zamrażarki (lód, kostki lodu itp.) nie należy wkładać do ust, gdyż niska temperatura może spowodować poważne odmrożenia.

• Należy zachować ostrożność, aby nie uszkodzić układu chłodzenia, np. poprzez przebicie kanałów czynnika chłodniczego w parowniku lub pęknięcie rur. Rozpylony czynnik chłodniczy jest łatwopalny. W przypadku dostania się czynnika chłodniczego do oczu, należy przemyć je czystą wodą i natychmiast skontaktować się z lekarzem.
• Jeśli przewód zasilający jest uszkodzony, należy go wymienić w specjalistycznym serwisie. • Urządzenie przeznaczone jest do przechowywania żywności, nie należy go używać do innych celów.

Machine Translated by Google

• Podczas czyszczenia, prac konserwacyjnych lub zmian w układzie, urządzenie musi być całkowicie odłączone od zasilania (wyjęte z gniazdka).
• Urządzenie może być używane przez dzieci w wieku od 8 lat, osoby o ograniczonej sprawności fizycznej, sensorycznej lub umysłowej lub osoby nieposiadające doświadczenia i wiedzy, pod warunkiem, że będą one nadzorowane lub poinstruowane w zakresie bezpiecznego korzystania z urządzenia i zrozumieją związane z tym zagrożenia. Dzieci nie mogą bawić się urządzeniem. Czyszczenie i konserwacja nie mogą być wykonywane przez dzieci, chyba że ukończyły 8 lat i znajdują się pod nadzorem osoby odpowiedzialnej.

• Jeśli chcesz mieć więcej miejsca w zamrażarce, możesz wyjąć szuflady i umieścić produkty bezpośrednio na półkach. Nie wpływa to na właściwości termiczne i mechaniczne produktu. Deklarowana pojemność zamrażarki została zmierzona przy wyjętych szufladach.



OSTRZEŻENIE: Zagrożenie pożarowe / materiały łatwopalne

• Dzieci w wieku od 3 do 8 lat potrafią wyjmować rzeczy z lodówki i wkładać je do niej.

Aby uniknąć zabrudzenia lub zepsucia się żywności, należy przestrzegać następujących zasad:
• Pozostawienie drzwi otwartych przez dłuższy czas może spowodować znaczny wzrost temperatury wewnątrz komór urządzenia.

• Regularnie czyść powierzchnie mające kontakt z żywnością, w zależności od dostępności systemu odwadniającego.
• Przechowuj mięso i ryby w odpowiednich pojemnikach w lodówce, aby nie miały kontaktu z innymi produktami spożywczymi i nie kapały na nie. • Komory z dwiema gwiazdkami służą do przechowywania już zamrożonej żywności, przechowywania lub mrożenia lodów lub kostek lodu.

Machine Translated by Google

• Komory jedno-, dwu- i trzygwiazdkowe nie są przeznaczone do zamrażania świeżej żywności.

	Typy przedziałów	Docelowa temperatura przechowywania [OC]	Odpowiednie pokarmy
1	lodówka	+2 +8	Jaja, żywność gotowana, żywność pakowana, owoce i warzywa, produkty mleczne, ciasta, napoje i inne produkty, których nie można zamrażać.
2	Zamrażarka !	-18	Do mrożenia świeżych produktów nadają się owoce morza (ryby, kraby, skorupiaki), produkty słodkowodne lub produkty mięsne (zaleca się okres przechowywania 3 miesiące, im dłuższy czas, tym produkt staje się mniej smaczny i odżywczy).
3	Zamrażarka @	-18	Owoce morza (ryby, skorupiaki, mięczaki), produkty słodkowodne i produkty mięsne (zaleca się przechowywanie przez 3 miesiące, im dłuższy czas, tym produkt jest mniej smaczny i odżywczy) nie nadają się do mrożenia świeżych produktów.
4	Zamrażarka #	-12	Owoce morza (ryby, skorupiaki, mięczaki), produkty słodkowodne i produkty mięsne (zaleca się przechowywanie przez 2 miesiące, im dłuższy czas, tym produkt jest mniej smaczny i odżywczy), nie nadają się do mrożenia świeżych produktów.
5	Zamrażarka $	-6	Owoce morza (ryby, skorupiaki, mięczaki), produkty słodkowodne i produkty mięsne (zaleca się przechowywanie przez 1 miesiąc, im dłuższy czas, tym produkt jest mniej smaczny i odżywczy) nie nadają się do mrożenia świeżych produktów.
6	Sekcja bez gwiazdki	-6 0	Świeża wieprzowina, wołowina, ryby, kurczak, niektóre pakowane produkty przetworzone itp. (zalecane do spożycia tego samego dnia, najlepiej spożyć w ciągu maksymalnie 3 dni) Produkty przetworzone częściowo pakowane (produkty nienadające się do mrożenia)
7	Komora chłodząca	2 +3	Świeża/mrożona wieprzowina, wołowina, kurczak, produkty słodkowodne itp. (7 dni w temperaturze poniżej 0°C, powyżej 0°C – zaleca się spożycie tego samego dnia, najlepiej w ciągu maksymalnie 2 dni). Owoce morza (poniżej 0°C – 15 dni, nie zaleca się przechowywania w temperaturze powyżej 0°C).
8	Komora do przechowywania świeżej żywności	0 +4	Świeża wieprzowina, wołowina, ryby, kurczak, produkty gotowane itp. (zalecane spożycie tego samego dnia, najlepiej w ciągu maksymalnie 3 dni).
9	Komora do przechowywania wina	+5 +20	Wino czerwone, białe, musujące, itp.

Machine Translated by Google

• Uwaga: produkty należy przechowywać zgodnie z zaleceniami dotyczącymi poszczególnych komór lub zgodnie z temperaturą przechowywania produktów.
• Jeśli lodówka nie będzie używana przez dłuższy czas i będzie pusta, należy ją wyłączyć, rozmrozić, umyć, osuszyć i ustawić z otwartymi drzwiami, aby zapobiec tworzeniu się pleśni w środku. • Czyszczenie dozownika wody (w przypadku produktów z dozownikiem wody):
Wyczyść zbiorniki na wodę, jeśli nie były używane przez 48 godzin; jeśli woda nie była spuszczana przez 5 dni, przepłucz instalację wodną podłączoną do sieci wodociągowej.

• Minimalny okres dostępności części zamiennych niezbędnych do naprawy urządzenia wynosi 7 lub 10 lat, w zależności od rodzaju i przeznaczenia części zamiennej i jest zgodny z Rozporządzeniem Komisji (UE) 2019/2019.

• Wykaz części zamiennych i procedura ich zamawiania znajdują się na stronie internetowej producenta, importera lub autoryzowanego przedstawiciela.
• Więcej informacji o produkcie można znaleźć w bazie danych EPREL pod adresem https://eprel.ec.europa.eu. Informacje te możesz uzyskać skanując kod QR z etykiety energetycznej lub wpisując model produktu z etykiety energetycznej do wyszukiwarki EPREL https://eprel.ec.europa.eu/

Machine Translated by Google

WARUNKI MONTAŻU I PRACY

Urządzenia Vanja

Ta lodówka nie jest przeznaczona do zabudowy.

Instalacja przed pierwszym użyciem

• Należy rozpakować produkt, usunąć taśmy klejące zabezpieczające drzwi i urządzenie. Wszelkie pozostałości taśmy klejącej można usunąć łagodnym detergentem. • Elementów opakowania styropianowego nie należy wyrzucać. W przypadku
konieczności ponownego transportu produktu, chłodziarko-zamrażarkę należy zapakować w elementy styropianowe i foliowe oraz zabezpieczyć taśmą klejącą. • Wnętrze chłodziarko-zamrażarki i innych elementów urządzenia należy umyć wodą o temperaturze pokojowej z dodatkiem płynu do mycia
naczyń, a następnie umyć i osuszyć. • Chłodziarko-zamrażarkę należy ustawić na płaskiej i stabilnej powierzchni, w suchym, przewiewnym i zacienionym miejscu, z dala od źródeł ciepła, takich jak piec, kocioł centralnego ogrzewania, rura centralnego ogrzewania,
instalacja ciepłej wody itp. • Na zewnętrznych powierzchniach produktu może znajdować się folia ochronna, którą należy usunąć. • Należy upewnić się, że produkt jest ustawiony płasko i poziomo, a następnie przykręcić 2 regulowane nóżki (rysunek 3). • Aby zapewnić płynne otwieranie drzwi, odległość między ścianą boczną produktu (od strony
zawiasu drzwi) a ścianą pomieszczenia jest pokazana na rysunku 5.* • Należy zapewnić odpowiednią wentylację pomieszczenia
i nieograniczony przepływ powietrza.

przepływ powietrza ze wszystkich stron urządzenia (rysunek 6).*

Minimalne odległości od źródeł ciepła

• z kuchenek elektrycznych, gazowych i innych – 30 mm, • z
kuchenek olejowych lub węglowych – 300 mm,
• z piekarników do zabudowy – 50 mm

Jeżeli zachowanie powyższej odległości nie jest możliwe, należy zastosować płytę izolacyjną.

Uwaga:

• Tylna ściana lodówki, a zwłaszcza skraplacz i inne elementy układu chłodzenia, nie mogą stykać się z innymi elementami, które mogłyby spowodować uszkodzenia (w szczególności rurki CO2 i rury, przez którą przepływa woda). • Zabrania się
jakiejkolwiek manipulacji częściami urządzenia. Należy zwrócić szczególną uwagę, aby nie uszkodzić rurki kapilarnej, widocznej w niszy sprężarki. Rurki tej nie wolno zgniatać, prostować ani skręcać. • Uszkodzenie rurki kapilarnej z winy

użytkownika powoduje utratę gwarancji (rysunek 8).

- W wybranych modelach klamka znajduje się wewnątrz produktu i należy ją przykręcić własnym śrubokrętem.

Machine Translated by Google

Podłączenie zasilania

• Przed podłączeniem zaleca się ustawienie pokrętła regulacji temperatury w pozycji „OFF” lub w innej pozycji odłączającej urządzenie od zasilania (patrz strona z opisem obsługi). • Urządzenie musi być podłączone do sieci prądu przemiennego 220-240 V, 50 Hz, z prawidłowo zainstalowanym gniazdkiem z uziemieniem i zabezpieczeniem bezpiecznikiem 10 A.

• Uziemienie urządzenia jest wymagane przez prawo. Producent nie ponosi odpowiedzialności za szkody wyrządzone osobom lub rzeczom w wyniku nieprzestrzegania tego przepisu. • Nie należy używać adapterów przyłączeniowych, rozgałęźników ani przedłużaczy dwużyłowych. W razie konieczności użycia przedłużacza, należy użyć wyłącznie przedłużacza jednogniazdkowego z pierścieniem zabezpieczającym i certyfikatem VDE/

GS.

• Jeśli używasz przedłużacza (z kółkiem zabezpieczającym i etykietą bezpieczeństwa), jego gniazdko musi znajdować się w bezpiecznej odległości od zlewu i nigdy nie wolno go napełniać wodą ani innymi płynami. • Informacje znajdują się na tabliczce znamionowej znajdującej się na spodzie wnętrza lodówki**

Odłączanie od zasilania

Należy zapewnić możliwość odłączenia urządzenia od instalacji elektrycznej poprzez wyjęcie wtyczki z gniazdka lub wyłączenie sprzęgła dwufazowego (rys. 9).

Klasa klimatyczna

Informacje o klasie klimatycznej urządzenia znajdują się na tabliczce znamionowej. Pokazuje ona, w jakiej temperaturze otoczenia (czyli w pomieszczeniu, w którym urządzenie pracuje) urządzenie działa optymalnie (poprawnie).

Klasa klimatyczna	Dopuszczalna temperatura otoczenia	
SN	klasa klimatu subnormalnego	Urządzenie chłodzące przeznaczone jest do stosowania w temperaturach otoczenia od 10°C do 32°C.
N	normalna klasa klimatyczna	Urządzenie chłodzące przeznaczone jest do stosowania w temperaturach otoczenia od 16°C do 32°C.
ST	klasa klimatu subtropikalnego	Urządzenie chłodzące przeznaczone jest do stosowania w temperaturach otoczenia od 16 °C do 38 °C.
T	klasa klimatu tropikalnego	Urządzenie chłodzące przeznaczone jest do stosowania w temperaturach otoczenia od 16 °C do 43 °C.

* Nie dotyczy urządzeń wbudowanych
** W zależności od modelu

Machine Translated by Google

ROZPAKOWYWANIE

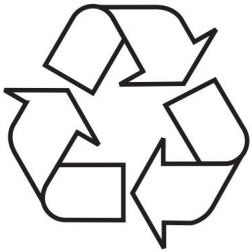

Urządzenie było zabezpieczone przed uszkodzeniem podczas transportu. Po rozpakowaniu urządzenia prosimy o zutylizowanie opakowania w sposób przyjazny dla środowiska.

Wszystkie materiały użyte do opakowania są przyjazne dla środowiska i w pełni nadają się do recyklingu, co potwierdza odpowiedni symbol.

Uwaga! Materiały opakowaniowe (worki polietylenowe, kawałki styropianu itp.) należy przechowywać poza zasięgiem dzieci podczas rozpakowywania.

Machine Translated by Google

SPRZEDAŻ

UŻYWANE URZĄDZENIA



To urządzenie jest oznakowane zgodnie z Dyrektywą Europejską 2012/19/UE. Oznaczenie to oznacza, że po zakończeniu okresu użytkowania urządzenia nie należy wyrzucać go razem z innymi odpadami domowymi. Użytkownik jest zobowiązany do przekazania go do punktu odbioru zużytego sprzętu elektrycznego i elektronicznego, który specjalizuje się w zbiórce zużytego sprzętu elektrycznego i elektronicznego. Punkty odbioru, w tym lokalne punkty zbiórki, sklepy i jednostki miejskie, tworzą odpowiedni system odbioru zużytego sprzętu. Właściwe postępowanie ze zużytym sprzętem elektrycznym i elektronicznym przyczynia się do zapobiegania szkodliwym skutkom dla zdrowia ludzi i stanu środowiska naturalnego, wynikającym z obecności w nim składników niebezpiecznych oraz niewłaściwego składowania i przetwarzania takiego sprzętu.

Machine Translated by Google

KIEROWNICTWO

Zarządzanie urządzeniami

Panel sterowania przedstawiono na rysunku 10. Dla Państwa wygody, znajduje się on również poniżej:

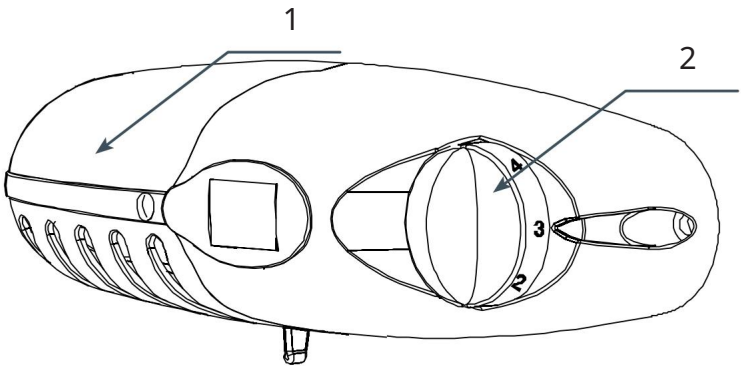

1 – Źródło światła
2 - Termostat

Regulacja temperatury wewnątrz urządzenia

Zmiana ustawienia pokrętła powoduje zmianę temperatury w urządzeniu:

Pozycja WYŁ./0 Urządzenie wyłączone

Pozycja 1 W urządzeniu panuje najwyższa temperatura (wewnątrz jest cieplej)

Pozycje 2-6 Urządzenie charakteryzuje się dominującą temperaturą średnią

Pozycja 7 W urządzeniu panuje najniższa temperatura (wewnątrz jest chłodniej)

Uwaga:

• Pokrętło Twojego urządzenia może mieć inną skalę ustawień niż w niniejszym opisie. Ogólne ustawienia jego działania opisano powyżej. • Jeśli na pokrętle Twojego urządzenia nie ma pozycji oznaczonej „OFF" lub „0", możesz

całkowicie wyłączyć urządzenie, wyjmując wtyczkę przewodu zasilającego z gniazdka. Przed wyłączeniem należy ustawić najniższą wartość.

termostat.

Machine Translated by Google

Dodatkowe informacje dotyczące temperatury

• Na temperaturę wewnątrz urządzenia wpływają również inne czynniki. Ustawienie pokrętła zależy między innymi od temperatury otoczenia, stopnia nasłonecznienia, częstotliwości otwierania drzwi urządzenia i ilości żywności. Środkowe ustawienie pokrętła jest w większości przypadków najbardziej optymalne. • Komory nie powinny być napełniane, dopóki nie ostygną po co najmniej
4 godzinach pracy urządzenia. • Ustawień temperatury nie należy zmieniać ze względu na zmianę pory roku.
Wskaźnik wykrywa wzrost temperatury otoczenia, a sprężarka automatycznie włącza się na dłuższy czas, aby utrzymać ustawioną temperaturę wewnątrz. • Niewielkie zmiany temperatury są normalne i mogą wystąpić, gdy w lodówce przechowywana jest duża ilość świeżych produktów lub gdy
drzwi były otwarte przez długi czas. Nie wpłynie to na produkty, a temperatura szybko powróci do ustawionego poziomu.

OŚWIETLENIE

W tej sekcji omówione zostaną urządzenia fabrycznie wyposażone w oświetlenie żarowe lub wybrane urządzenia wyposażone w oświetlenie LED w postaci żarówek z gwintem E14.

Zmiana oświetlenia

• Ustawić pokrętło w pozycji „OFF”, a następnie wyjąć wtyczkę z gniazdka. • Zdjąć klosz lampy i powozy.
odkręcić go (rys. 18). • Wymienić lampę na odpowiednią o identycznych
parametrach jak zamontowana fabrycznie (220-240V, gwint E14, maksymalne wymiary żarówki: średnica 26 mm, długość 55 mm). • Zamocować klosz lampy. • Nie stosować lamp o mniejszej lub większej mocy, tylko o parametrach, które

jak podano powyżej.

Uwaga:

• Zużytych żarówek nie wolno stosować do oświetlenia domowego. • Jeżeli w niniejszej instrukcji nie można spacje.
odnaleźć rysunku oznaczonego numerem 18, wymianę oświetlenia może przeprowadzić wyłącznie wykwalifikowany technik serwisowy.

Machine Translated by Google

UŻYCIE I FUNKCJE

Przechowywanie produktów w lodówce i zamrażarce

• Produkty powinny być przechowywane na talerzach, w pojemnikach lub owinięte folią spożywczą. Powinny być równomiernie rozłożone na powierzchni półek. • Należy uważać, aby
żywność nie dotykała tylnej ściany, ponieważ może to spowodować oblodzenie produktów lub ich zawilgocenie. • Nie należy umieszczać w lodówce pojemników z gorącą zawartością. •
Produkty, które łatwo chłoną obce zapachy, takie jak masło, mleko, twaróg lub te,
które wydzielają silny zapach, takie jak ryby, produkty mięsne, sery - należy umieszczać na półkach owinięte folią lub w szczelnie zamkniętych pojemnikach. • Przechowywanie warzyw, które zawierają dużą ilość wody, powoduje gromadzenie się pary wodnej nad pojemnikami z

warzywami; nie wpływa to negatywnie na prawidłowe funkcjonowanie lodówki. • Przed włożeniem warzyw do lodówki należy je dokładnie osuszyć. • Duża ilość wilgoci skraca czas przechowywania warzyw, zwłaszcza porów. •
Lepiej przechowywać nieumyte warzywa. Mycie usuwa naturalną ochronę, dlatego
lepiej jest umyć warzywa bezpośrednio przed użyciem. • Zaleca się przechowywanie produktów w podstawka.
koszykach 1, 2, 3* do naturalnej granicy przechowywania (rys. 11a/ 11b).**

1. Produkty pakowane
2. Półka/półka parownika
3. Naturalna granica magazynowania 4. !

• Dozwolone jest przechowywanie produktów na drucianych półkach parownika. • Dozwolone jest zamrażarka.*
załadowanie produktów na półkę o 20-30 mm powyżej naturalnej granicy składowania.** • Dolny kosz można wyjąć, aby uzyskać
przestrzeń do przechowywania i układania produktów na dnie komory do maksymalnej wysokości.*

Produkty mrożone**

• Możemy zamrozić praktycznie wszystkie produkty spożywcze, z wyjątkiem warzyw spożywanych na surowo, np. sałaty. • Zamrażamy wyłącznie produkty
spożywcze najwyższej jakości, podzielone na porcje nadające się do jednorazowego użytku. • Produkty muszą być pakowane w materiały bezwonne, odporne na
przenikanie powietrza i wilgoci lub niewrażliwe na tłuszcze. Najlepsze materiały to: worki, folia poliwinylowa lub aluminiowa. • Opakowanie musi być szczelne i dobrze przylegać do zamrożonych produktów.

Nie należy używać opakowań szklanych. • Świeże i ciepłe
produkty spożywcze (w temperaturze pokojowej) przechowywane w celu zamrożenia nie powinny mieć kontaktu z żywnością już zamrożoną. • Zaleca się, aby w ciągu jednego dnia nie
umieszczać w zamrażarce więcej żywności niż zaleca karta produktu. • Aby zachować wysoką jakość mrożonek, zaleca się przenoszenie już zamrożonych produktów do
środkowej szuflady, tak aby nie miały kontaktu z produktami, które nie są jeszcze zamrożone*.

Machine Translated by Google

• Zalecamy umieszczanie zamrożonych porcji po jednej stronie komory zamrażarki, a świeżych porcji do zamrożenia po drugiej stronie komory, tak aby znajdowały się jak najbliżej tylnej i bocznych ścian komory.

• Produkty należy zamrażać w miejscu oznaczonym znakiem ! • Należy pamiętać, że na · temperaturę w komorze zamrażarki wpływają m.in.: temperatura otoczenia, stopień napełnienia żywnością, częstotliwość otwierania drzwi, ustawienie termostatu • Jeżeli po zamknięciu komory zamrażarki nie można otworzyć drzwi natychmiast, zalecamy odczekanie 1–2 minut, aż ciśnienie się wyrówna.

Czas przechowywania produktów mrożonych zależy od ich jakości w stanie świeżym przed zamrożeniem oraz od temperatury przechowywania.
Przy utrzymaniu temperatury na poziomie -18°C lub niższym zaleca się następujące okresy przechowywania:

Produkty	Miesiące
Wołowina	6-8
Cielęcina	3-6
Podroby	1-2
Wieprzowina	3-6
Drób	6-8
Jajka	3-6
Ryba	3-6
Warzywa	10-12
Owoc	10-12

Komora schładzania szokowego nie służy do przechowywania mrożonek. W tej komorze można wytwarzać i przechowywać kostki lodu.

Uwaga: Jeśli urządzenie nie posiada komory ! , oznacza to, że to urządzenie chłodzące va, nie nadaje się do zamrażania produktów spożywczych.

*
**Dotyczy urządzeń z zamrażarką znajdującą się na dole urządzenia.
***Dotyczy urządzeń posiadających zamrażarkę !
Nie dotyczy urządzeń, których komora zamrażarki jest oznaczona symbolem !

Machine Translated by Google

JAK PRZECHOWYWAĆ
UŻYWAMY EKONOMICZNIE

Praktyczne wskazówki

• Nie umieszczaj lodówki ani zamrażarki w pobliżu grzejników, piekarników ani w miejscach, w których bezpośrednio pada światło słoneczne. •
Sprawdź, czy otwory wentylacyjne nie są zablokowane. Należy je czyścić i odkurzać raz lub dwa razy w roku. • Wybierz odpowiednią temperaturę:
temperatura od 6 do 8°C w lodówce lub -18°C w zamrażarce jest wystarczająca. • Wyjeżdżając na wakacje, należy podnieść temperaturę w
lodówce. • Otwieraj drzwi lodówki lub zamrażarki tylko wtedy, gdy jest to naprawdę konieczne.
Dobrze jest wiedzieć, jakie produkty spożywcze są przechowywane w lodówce i gdzie się znajdują. Niewykorzystane produkty należy jak najszybciej włożyć z powrotem do lodówki lub zamrażarki, zanim się nagrzeją. • Regularnie przecieraj wnętrze lodówki ściereczką zwilżoną łagodnym detergentem. Urządzenia bez funkcji automatycznego rozmrażania
należy regularnie rozmrażać. Nie dopuszczaj do gromadzenia się lodu w urządzeniu o grubości większej niż 10 mm. • Uszczelkę wokół drzwi należy utrzymywać w czystości, w przeciwnym razie drzwi nie zamkną się prawidłowo. Uszkodzoną uszczelkę należy zawsze wymienić.

Co oznaczają gwiazdy?

$	Temperatura nie wyższa niż -6°C wystarcza do przechowywania mrożonek przez około tydzień. Szuflady lub komory oznaczone jedną gwiazdką występują (najczęściej) w tańszych lodówkach.
#	W temperaturach poniżej -12°C żywność można przechowywać przez 1-2 tygodnie bez utraty smaku. Temperatura ta nie nadaje się do zamrażania żywności.
@	Najczęstszym sposobem zamrażania żywności jest przechowywanie jej w temperaturze poniżej -18°C. Gwarantuje to zamrożenie świeżej żywności o wadze do 1 kg.
!	Urządzenie oznaczone w ten sposób umożliwia przechowywanie żywności w temperaturach poniżej -18°C, a także zamrażanie większych ilości żywności.

Machine Translated by Google

Strefy temperaturowe w lodówce

Dzięki naturalnej cyrkulacji powietrza w komorze chłodziarki występują różne strefy temperaturowe.
• Najzimniejsza strefa
znajduje się bezpośrednio nad szufladami na warzywa. W tej strefie przechowywane są wyłącznie produkty delikatne i łatwo psujące się, takie jak:

- ryby, mięso, drób,
- wyroby mięsne, dania gotowe,
- potrawy lub wypieki zawierające jaja lub śmietanę,
- świeże ciasto, mieszanki ciastowe,
- warzywa pakowane i inne świeże produkty spożywcze, których etykieta określa, że należy je przechowywać w temperaturze około 4°C.

• Najcieplejsza część drzwi znajduje się u góry. To tutaj najlepiej przechowywać masło. lo in sire.

Produkty, których nie należy przechowywać w lodówce

• Nie wszystkie produkty nadają się do przechowywania w lodówce. Należą do nich: - owoce i warzywa wrażliwe na niskie temperatury, takie jak banany, awokado, papaje, marakuja, bakłażany, papryka, pomidory i ogórki, - owoce niedojrzałe,

- ziemniaki.

Uwaga:
Przykład klasyfikacji produktów w urządzeniu (rysunek 12).

Aby osiągnąć najlepszy poziom konserwacji żywności przez jak najdłuższy czas i uniknąć jej zepsucia, konieczne jest ułożenie produktów tak, jak pokazano na rysunku 12. Rysunek ten pokazuje również rozmieszczenie szuflad, koszyków i półek, co pozwala urządzeniu chłodniczemu na najbardziej efektywne wykorzystanie energii.

Przechowywanie żywności w określonych warunkach i temperaturze wydłuża jej przydatność do spożycia i optymalizuje zużycie energii. Zakres odpowiednich temperatur musi być podany na opakowaniach lub etykietach produktów spożywczych.

Machine Translated by Google

ROZMRAŻANIE, CZYSZCZENIE I KONSERWACJA

Nigdy nie używaj rozpuszczalników ani ostrych, ściernych środków czyszczących (np. proszków czyszczących lub mleka) do czyszczenia obudowy i plastikowych części urządzenia! Używaj wyłącznie łagodnych detergentów w płynie i miękkich ściereczek. Nie używaj gąbek.

Rozmrażanie i mycie lodówki ***

• Lód tworzy się z tyłu komory chłodziarki i jest automatycznie usuwany. Podczas rozmrażania, zanieczyszczenia mogą również dostać się do otworu w rowku wraz z parą. Może to spowodować zablokowanie otworu. W takim przypadku otwór należy delikatnie udrożnić za pomocą udrażniacza. (Rysunek 13). • Urządzenie działa cyklicznie: chłodzi (w tym czasie na tylnej ścianie gromadzi się lód), a następnie
rozmraża (para ścieka po tylnej ścianie). • Przed rozpoczęciem czyszczenia urządzenie musi być całkowicie odłączone od zasilania poprzez wyjęcie wtyczki z gniazdka lub
wyłączenie lub wykręcenie bezpiecznika. Panel sterowania i oświetlenie nie mogą mieć kontaktu z wodą. • Nie zalecamy stosowania środków odmrażających w aerozolu. Środki te mogą powodować tworzenie się mieszanin wybuchowych, a jeśli zawierają rozpuszczalniki, mogą uszkodzić plastikowe części
urządzenia i mogą być szkodliwe dla zdrowia. • Należy zachować szczególną ostrożność, aby w miarę możliwości woda używana do mycia nie przedostała się przez otwór odpływowy do pojemnika na wodę. • Całe urządzenie, z wyjątkiem uszczelek drzwi, należy umyć delikatnym detergentem. Uszczelki drzwi należy umyć
czystą wodą i wytrzeć do sucha. • Wszystkie elementy urządzenia (pojemniki na warzywa, balkoniki, szklane półki itp.) należy myć ręcznie.

Rozmrażanie i mycie zamrażarki**

• Podczas rozmrażania komory zamrażarki zaleca się również wyczyszczenie • Większe nagromadzenie prawdziwy.
lodu na powierzchniach komory zamrażarki utrudnia skuteczną pracę urządzenia i powoduje zwiększone zużycie energii elektrycznej.

• Zalecamy rozmrażanie urządzenia co najmniej raz lub dwa razy w roku. W przypadku silnego zamrożenia, rozmrażanie należy przeprowadzać częściej. • Jeśli w środku znajdują się produkty, pokrętło
należy ustawić w pozycji maksymalnej około 4 godziny przed planowanym rozmrażaniem.

Dzięki temu produkty mogą być przechowywane w temperaturze otoczenia przez dłuższy czas. • Po wyjęciu
żywności z zamrażarki należy ją umieścić w pojemniku, owinąć kilkoma warstwami gazet, a następnie przykryć kocem i przechowywać w chłodnym miejscu. • Zamrażarkę należy rozmrozić jak najszybciej. Długotrwałe
przechowywanie produktów w temperaturze otoczenia skraca ich termin przydatności do spożycia.

Machine Translated by Google

Aby rozmrozić komorę zamrażarki, potrzebne będą**:

• Wyłącz urządzenie za pomocą panelu sterowania, a następnie odłącz je od gniazdka. • Otwórz drzwi
i wyjmij produkty. • W zależności od modelu,
wyjmij rynienkę odpływową znajdującą się w dolnej części zamrażarki i umieść tam pojemnik.
• Pozostaw drzwi otwarte, co przyspieszy proces rozmrażania.
Dodatkowo, w komorze zamrażarki można umieścić pojemnik z gorącą (ale nie wrzącą) wodą.
• Umyj i osusz wnętrze zamrażarki. • Uruchom urządzenie zgodnie z odpowiednim punktem instrukcji.

Automatyczne rozmrażanie lodówki****

Komora chłodziarki wyposażona jest w funkcję automatycznego rozmrażania.
Jednak lód może gromadzić się z tyłu komory chłodziarki. Dzieje się tak, gdy w komorze chłodziarki znajduje się dużo świeżej żywności.

Automatyczne rozmrażanie lodówki****

Komora zamrażarki jest wyposażona w funkcję automatycznego rozmrażania (No-Frost).
Żywność jest zamrażana za pomocą strumienia zimnego powietrza, a wilgoć z komory zamrażarki jest odprowadzana. Zapobiega to tworzeniu się zbędnego lodu w zamrażarce i przymarzaniu produktów do siebie.

Myj ręcznie wnętrze lodówki i zamrażarki.****

Zaleca się czyszczenie komory lodówki i zamrażarki przynajmniej raz w roku, aby zapobiec gromadzeniu się bakterii i powstawaniu nieprzyjemnych zapachów.
Należy wyłączyć całe urządzenie, wyjąć produkty z komór i umyć je wodą z dodatkiem delikatnego detergentu. Na koniec osuszyć komory szmatką.

Wyjmowanie i instalowanie półek*****

Podnieś i wyciągnij półkę, a następnie zamontuj ją z powrotem tak, aby gałka półki znalazła się na przedłużeniu (rysunek 15).

Demontaż i montaż balkonów*****

Podnieś balkon, zdejmij go i zamontuj ponownie od góry w żądanej pozycji (rysunek 16).

Pod żadnym pozorem nie należy umieszczać grzejnika elektrycznego, kaloryfera ani suszarki do włosów w pobliżu wnętrza zamrażarki.

** Dotyczy urządzeń posiadających zamrażarkę !
*** Nie dotyczy urządzeń z systemem No Frost. Dotyczy urządzeń z komorą chłodzącą.
**** Nie dotyczy urządzeń z systemem No Frost
***** Dotyczy urządzeń z systemem No Frost. Nie dotyczy zamrażarek.

Machine Translated by Google

WYKRYWANIE AWARII

Znaki	Możliwe przyczyny	Metoda naprawy
Urządzenie nie działa.	Przerwa w instalacji elektrycznej	- sprawdź, czy wtyczka jest prawidłowo włożona do gniazda instalacji - sprawdź czy przewód zasilający nie jest uszkodzony - sprawdź czy w gniazdku jest napięcie podłączając do niego inne urządzenia, np. lampkę nocną - sprawdź czy urządzenie jest włączone ustawiając termostat na pozycję wyższą niż "OFF" lub "0".
Oświetlenie wewnętrzne nie działa.	Żarówka jest przepalona lub poluzowana (w urządzeniach z oświetleniem żarowym).	- sprawdź poprzedni punkt „Urządzenie nie działa" – dokręć lub wymień przepaloną żarówkę (w urządzeniach z oświetleniem żarowym).
Ciągła praca urządzenia	Słaba regulacja pokrętła sterującego	- przesuń pokrętło do niższej pozycji
	Inne powody jak w punkcie. „Urządzenie nie chłodzi i/lub nie zamraża dobrze"	- sprawdź w odniesieniu do poprzedniego punktu „Urządzenie słabo chłodzi i/lub zamraża"
Woda gromadzi się na dnie lodówki	Zablokowany otwór odpływowy wody (dotyczy urządzeń z otworem odpływowym pary)	- oczyścić otwór odpływowy (patrz instrukcja, rozdział - „Rozmrażanie lodówki")
	Utrudniony przepływ powietrza wewnątrz komory	- Umieszczaj produkty i pojemniki tak, aby nie dotykały tylnej ściany lodówki.
Dźwięki nie wynikające z normalnej pracy urządzenia	Urządzenie nie jest skonfigurowane. prosty	- wyrównaj położenie urządzenia
	Urządzenie ma kontakt z meblami i/lub innymi przedmiotami	- zamontuj urządzenie tak, aby nie stykało się z innymi przedmiotami

Machine Translated by Google

Znaki	Możliwe przyczyny	Metoda naprawy
Urządzenie nie chłodzi i/lub nie zamraża dobrze.	Słaba regulacja pokrętła sterującego	- przesuń pokrętło do wyższej pozycji
	Temperatura otoczenia jest wyższa lub niższa od temperatury podanej w tabeli danych technicznych urządzenia.	- urządzenie jest przystosowane do pracy w temperaturze podanej w tabeli danych technicznych urządzenia.
	Urządzenie powinno znajdować się w miejscu nasłonecznionym lub w pobliżu źródeł ciepła.	- zmienić lokalizację urządzenia zgodnie z instrukcją obsługi
	Jednorazowe napełnianie dużą ilością ciepłych produktów	- odczekać do 72 godzin, aż produkty ostygną (zamrożą) i osiągną pożądaną temperaturę wewnątrz komory
	Utrudniony przepływ powietrza wewnątrz urządzenia	- Umieszczaj produkty i pojemniki tak, aby nie dotykały tylnej ściany lodówki.
	Utrudniony przepływ powietrza z tyłu urządzenia	- odsunąć urządzenie od ściany na odległość co najmniej 30 mm
	Drzwi lodówki/zamrażarki są otwierane zbyt często i/lub pozostają otwarte zbyt długo.	- zmniejszyć częstotliwość otwierania drzwi i/lub skrócić czas ich otwarcia
	Drzwi nie chcą się zamknąć.	- Umieścić produkty i pojemniki w taki sposób, aby nie utrudniały otwierania drzwi.
	Kompresor rzadko jest dołączany	- sprawdź, czy temperatura otoczenia nie jest niższa od zakresu klasy klimatycznej
	Źle zamontowana uszczelka drzwi	- wzmocnić uszczelnienie

Podczas normalnego użytkowania lodówki mogą występować różnego rodzaju dźwięki, które nie mają wpływu na prawidłową pracę lodówki.

Dźwięki, które można łatwo wyeliminować: •
hałas, gdy lodówka nie stoi poziomo – wypoziomuj instalację za pomocą zwiniętych przednich nóżek. W razie potrzeby podłóż miękki materiał pod rolki od tyłu, zwłaszcza jeśli podłoga jest wyłożona płytkami.
• dotykanie sąsiednich mebli – odsuń lodówkę. • skrzypienie szuflad lub półek – wyjmij je i zamontuj ponownie. • dźwięki dotykania butelek – odsuń butelki od siebie.

Dźwięki, które możesz słyszeć podczas prawidłowego użytkowania, są wynikiem działania termostatu, sprężarki i układu chłodzenia (kurczenie się i rozszerzanie materiału pod wpływem różnic temperatur lub przepływu czynnika chłodniczego).

Machine Translated by Google

GWARANCJA, SERWIS POSPRZEDAŻOWY USŁUGI

Gwarancja

Usługi gwarancyjne są realizowane zgodnie z kartą gwarancyjną. Producent nie ponosi odpowiedzialności za uszkodzenia powstałe w wyniku niewłaściwego obchodzenia się z produktem.

Praca

• Producent produktu zaleca, aby wszelkie naprawy i regulacje były wykonywane przez serwis fabryczny lub autoryzowany przez producenta serwis. Ze względów bezpieczeństwa, urządzenie nie może być naprawiane samodzielnie. • Naprawy wykonywane przez osoby nieposiadające wymaganych uprawnień mogą stanowić poważne zagrożenie dla użytkowników urządzenia. • Minimalny, obowiązkowy okres gwarancji na urządzenie, oferowany przez producenta, importera lub autoryzowanego przedstawiciela, podany jest w karcie gwarancyjnej. • Urządzenie traci gwarancję z powodu nieautoryzowanych adaptacji, przeróbek, uszkodzenia plomb lub innych elementów ochronnych urządzenia lub jego części, a także z powodu innych, samowolnych ingerencji w urządzenie, niezgodnych z instrukcją obsługi.

Prośba o naprawę i pomoc w przypadku awarii

Jeśli urządzenie wymaga naprawy, należy skontaktować się z serwisem. Adres serwisu i numer telefonu kontaktowego znajdują się na karcie gwarancyjnej. Przed skontaktowaniem się z serwisem należy przygotować numer seryjny urządzenia, który znajduje się na tabliczce znamionowej producenta. Dla ułatwienia zapisz go poniżej:

Oświadczenie producenta

Producent niniejszym oświadcza, że produkt ten jest zgodny z zasadniczymi wymaganiami poniższych dyrektyw europejskich:

- dyrektywa niskonapięciowa 2014/35/UE
- Dyrektywa w sprawie kompatybilności elektromagnetycznej 2014/30/UE
- Dyrektywa w sprawie ekoprojektu 2009/125/WE
- Dyrektywa RoHS 2011/65/WE

w związku z tym produkt został oznaczony CE lub wydano dla niego/niej rozporządzenie znakiem zgodności, który mogą uzyskać organy kontrolujące rynek.

Machine Translated by Google

W Elementy (Rys.	Z elementy (Opis	CS Elementy (Rys.	SK Elementy (Rys.	FR Elementy (Rys.	Holenda Elementy (Pojedynczy	Italii Elementy (Kryt.	SL Elementy (Rysunek
Pierwowania	Pierwowania	Pierwowania	Pierwowania	Pierwowania	Pierwowania	Pierwowania	Pierwowania
Półkine	Kokiana	Półkana	Szkło półka	Półka szkło	Półkine	Półkana	
Półkiem	Kokiana Półkiem	Półkiem	Półka półkyżej	Półka półkyżej pojemnik	Półkiem	Półkiem warzywa	Półkiem
Warzywa pojemnik	Pojemnik	Pojemnik	Pojemnik	Pojemnik	Warzywa	Warzywa	Pojemnik
Szuflad	szuflada zamrażarka	Szuflad Zamrażarki	Gniazdo zamrażarka	Szuflad Zamrażarki	Szuflad Zamrażarki	Komorzarki	Szuflad Zamrażarki
Średniach	Średni Komora	Komora	Komora	Średni	Średniach	Średniach	Jajka
Półkach			Komora	Komora		Półkach	Balkon
Jajek	Jajka	Jajka	Jajka	Jajka	Jajek	Jajka	Jajka
9	Nazwy części	Wytłaczarka	Nadziewarka	Nadziewarka	Zastrzeżenie	Odrażniacz	Odrażniania

Machine Translated by Google

W	Z	CS	SK	FR	Holandia	Italia	SL	
Szkła	Szkła	Szkło półka	Szkło półka	Półka szkło	Szkła	Szkła		2
Szkła warzywo pojemnik	Szkła warzywami pojemnik	Szkła warzywa	Szkła warzywa	Szkła powyżej	Szkła powyżej	Szkła szufladą warzywa	Szkła warzywa	
Warzywo pojemnik	Pojemnik	Tłaca warzywa	Tłaca warzywa	Pojemnik warzywa	Warzywa	Szuflada dzbanki	Pojemnik noc	
Średnie półka	Średni	Przedział średni	Przedział średni	Balkon PRZECIĘTNY	Średnie ościeżnica	Półka drzwi	Balkon	2
Półkach			Przedział duży	Balkon		Półka drzwi	Balkon	
Szuflada zamrażarki	Szuflada zamrażarka	Szuflada zamrażarki	Gniazdo zamrażarka	Szuflada zamrażarki	Szuflada zamrażarki	Komora zrzęda	Szuflada dzwonka	3
Jajka	Jajka		Tłaca jajka	Tłaca jajka	Jajka	Jajka		
Popychacz	Instalacja żwacz	Wytłaczarka	Nadziewarka	Nożyczki	Czyszczenie-	Odrażniacz		

Machine Translated by Google

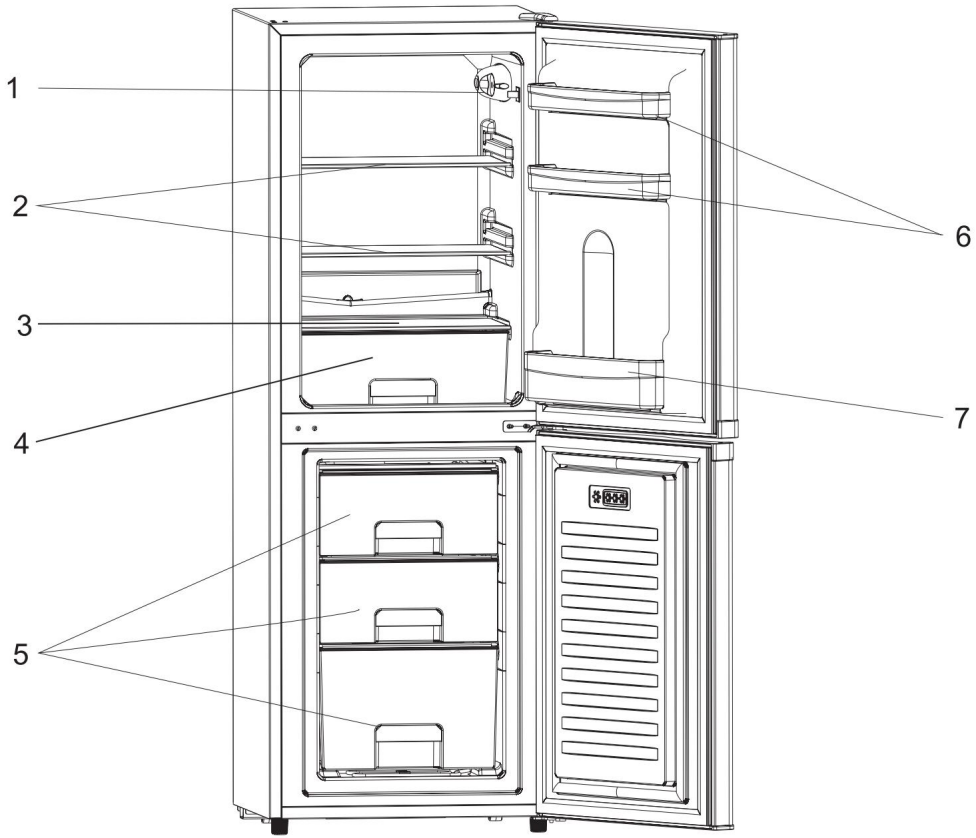





1

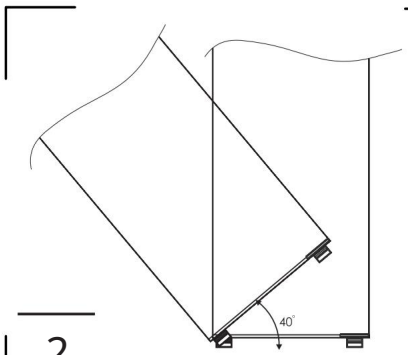

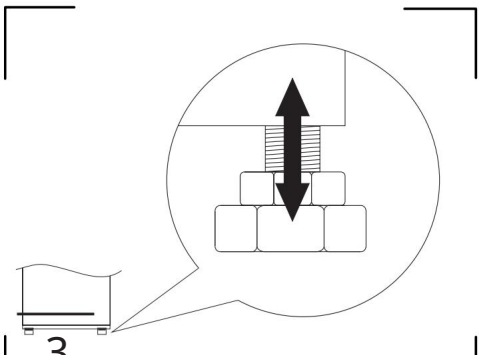

Machine Translated by Google

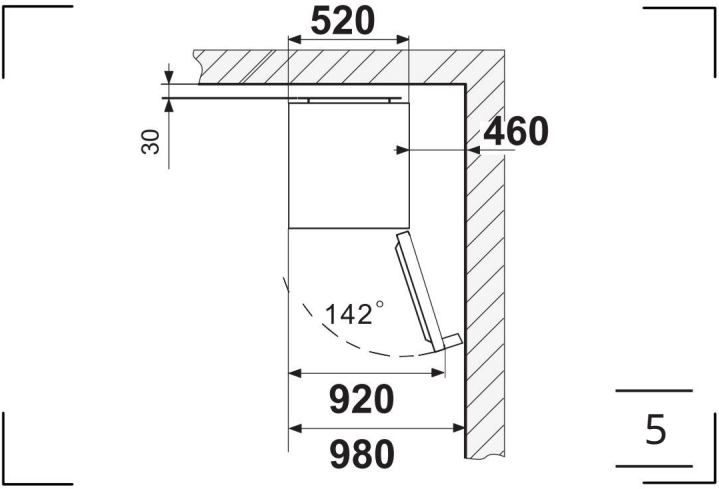

5

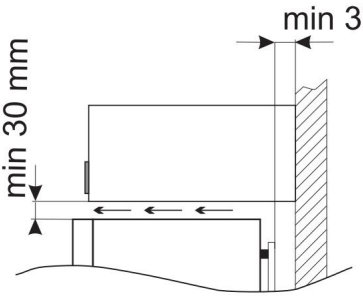

6

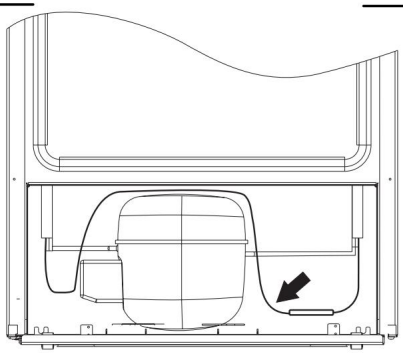

8

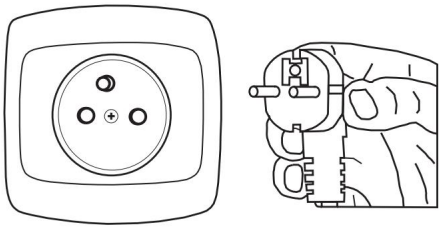

9

Machine Translated by Google

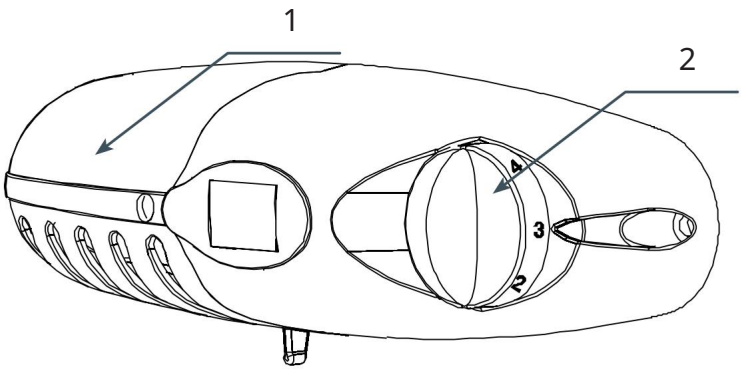

10

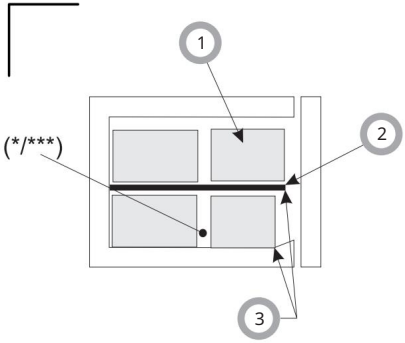

11a

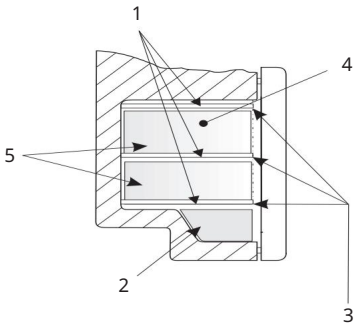

11b

Machine Translated by Google

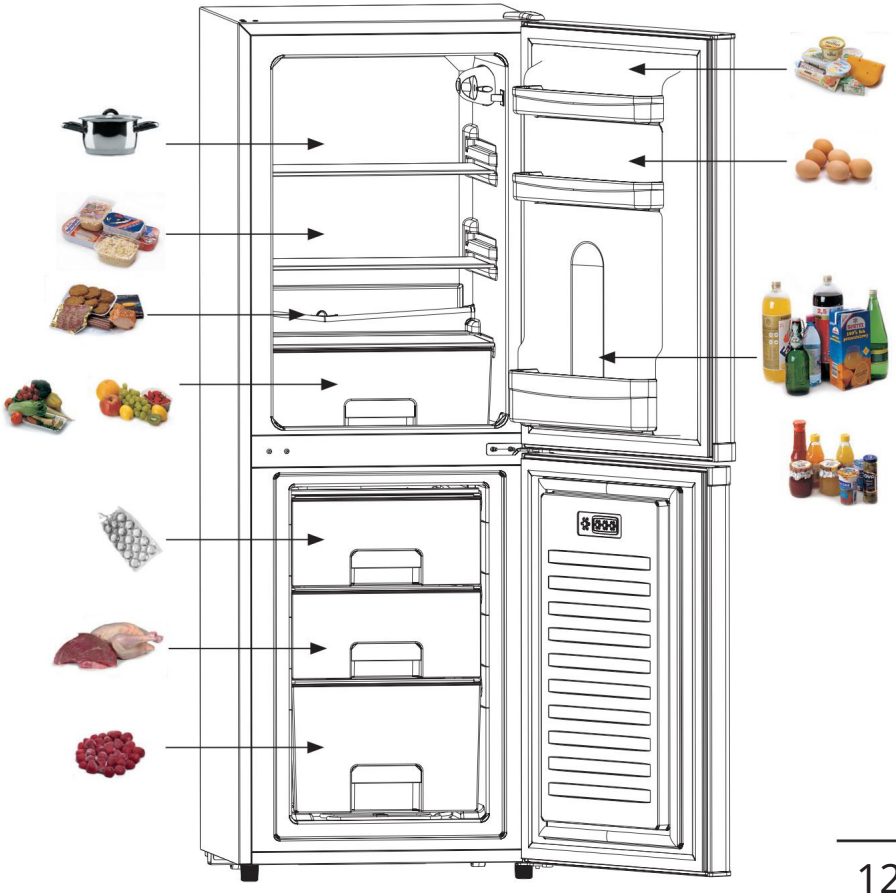

12

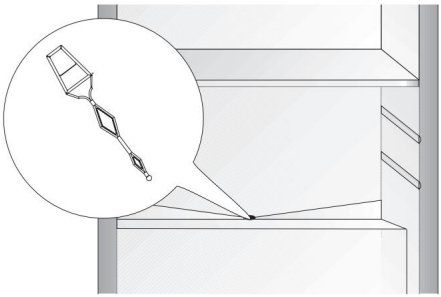

13

Machine Translated by Google

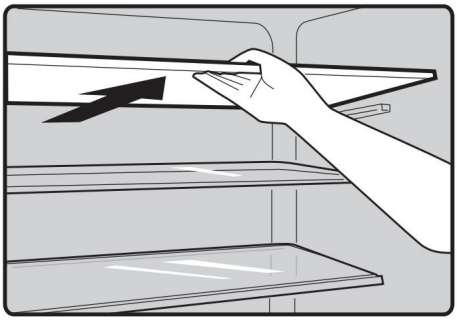

15

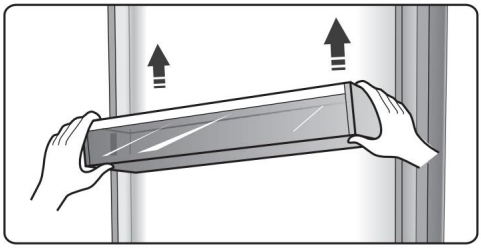

16

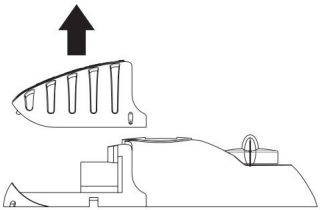

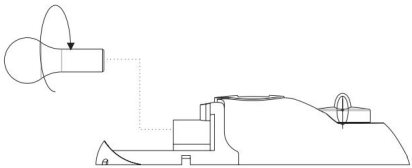

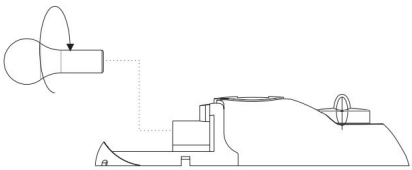

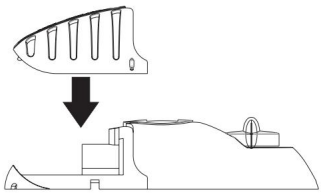

18

Machine Translated by Google

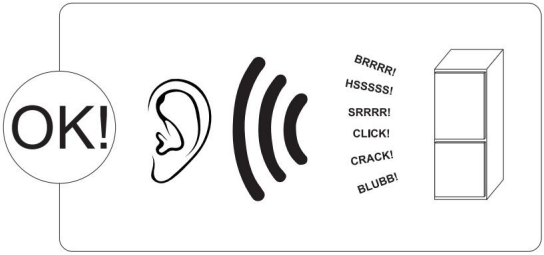

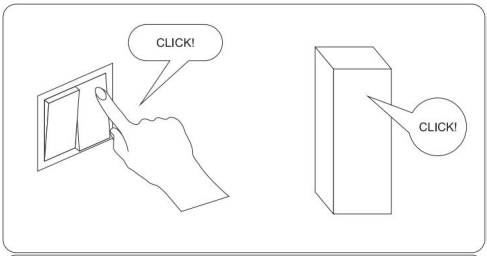

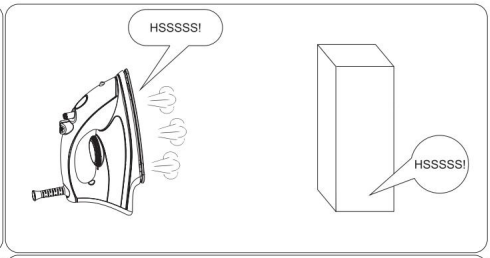

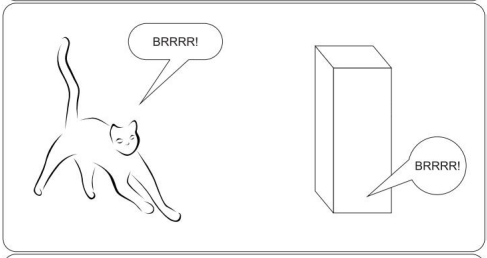

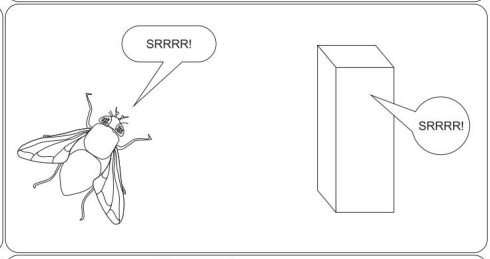

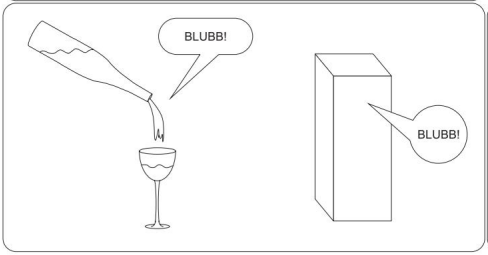

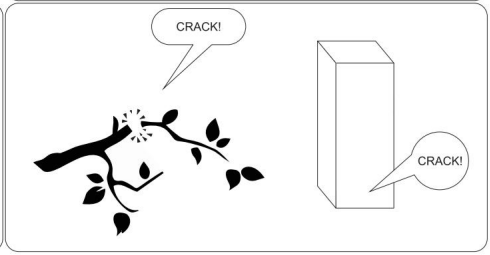

Machine Translated by Google

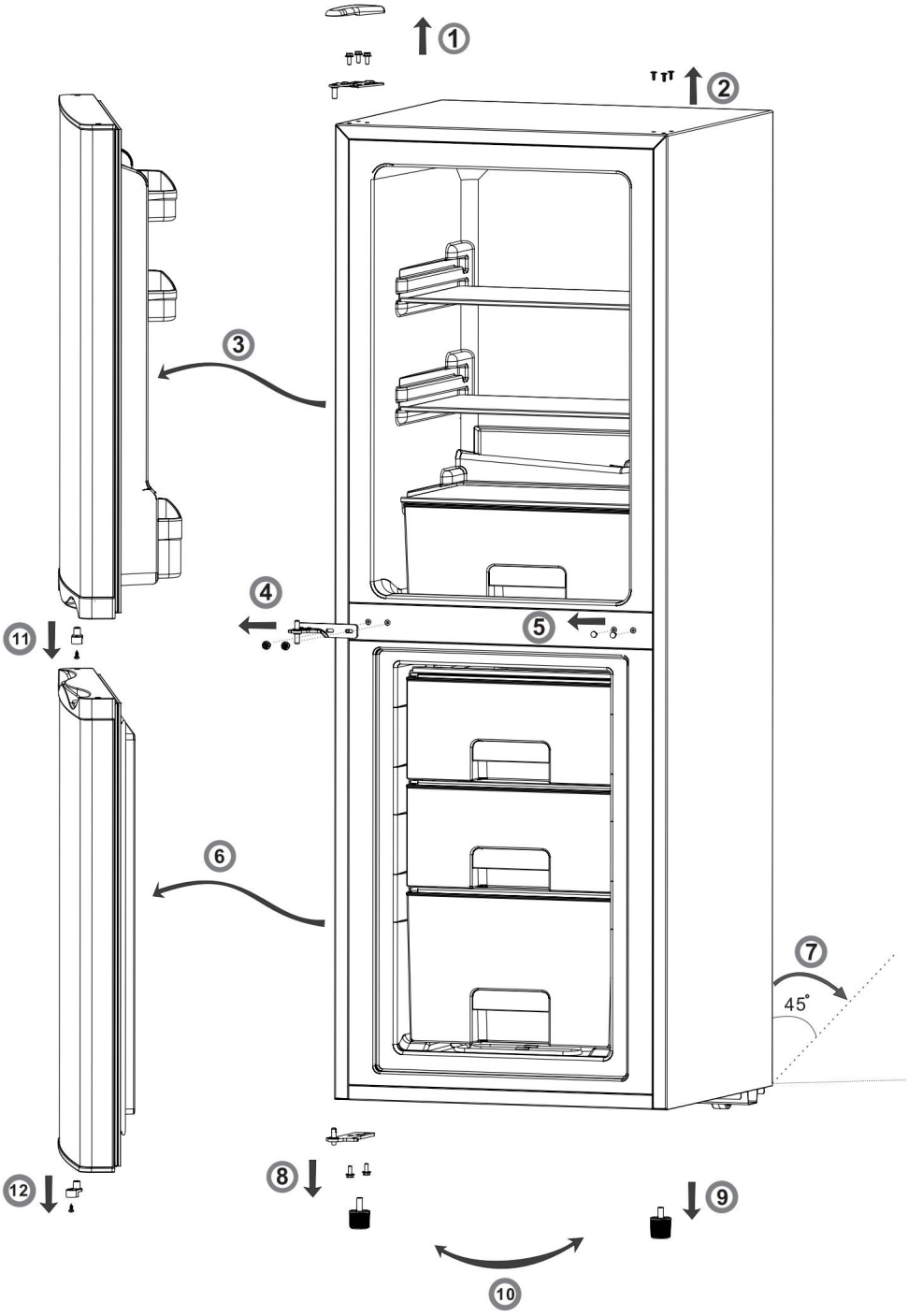

Machine Translated by Google

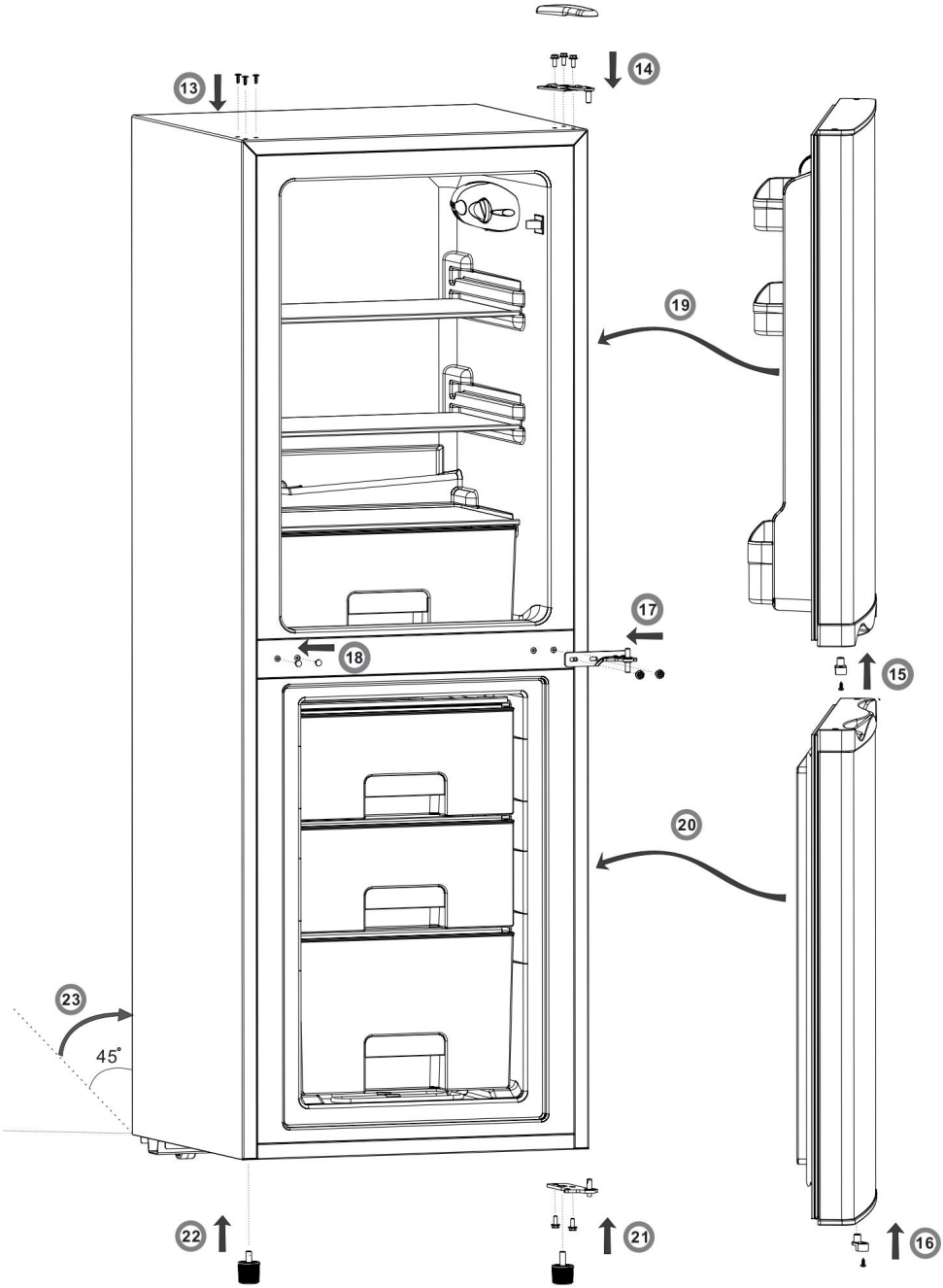

Machine Translated by Google

Amica S.A. ul .
Mickiewicza 52 / 64-510 Wronki tel. 67 25 46 100 /
fax 67 25 40 320 www.amica.pl

Amica International GmbH, Lüdinghauser
Str. 52, D-59387 Ascheberg,
Tel: +49 25 93 - 95 67-0,
www.amica-group.de